4. 포 장 공

표준횡단면도 (1)

아스팔트콘크리트포장

S = 1:100

본 표준도에 제시된 제품(공법)은 실시설계시 공사비 기초금액 산출을 위해 잠정 제시된 도면이므로 시공전 실시설계 당시의 검토자료 등과 상호 비교검토하여 발주청(감독원)과 사전 협의 후 재질, 규격,성능 등이 동등 이상인 제품(공법)으로 변경 적용할 수 있음.

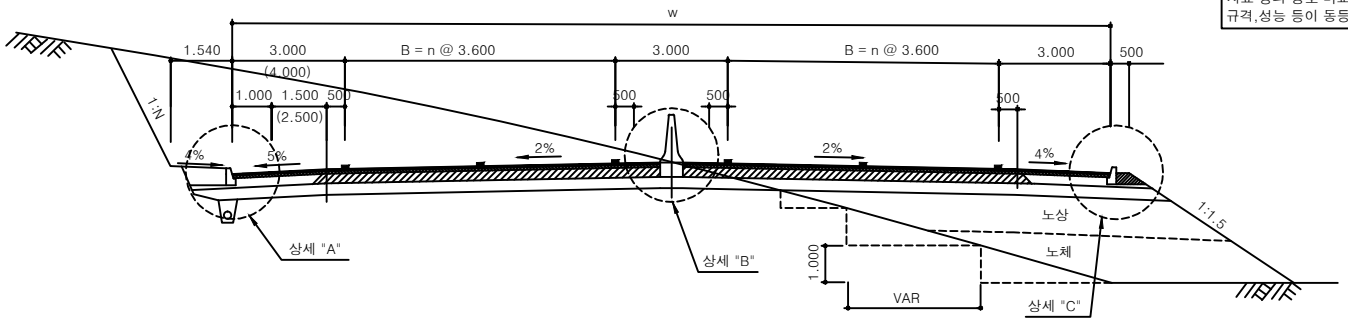

상 세 "A"

S = 1:30

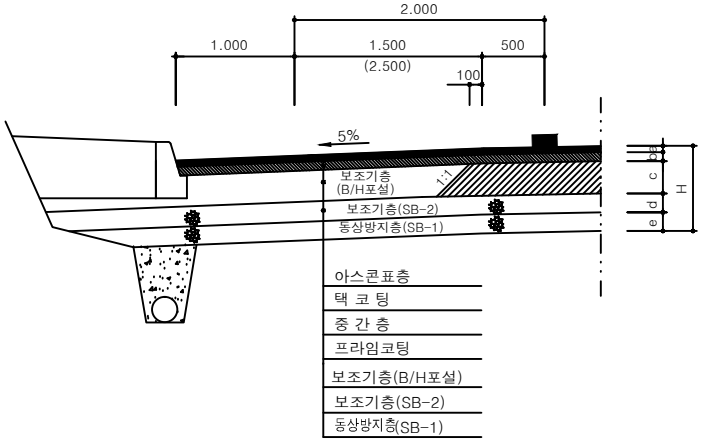

상 세 "B"

S = 1:30

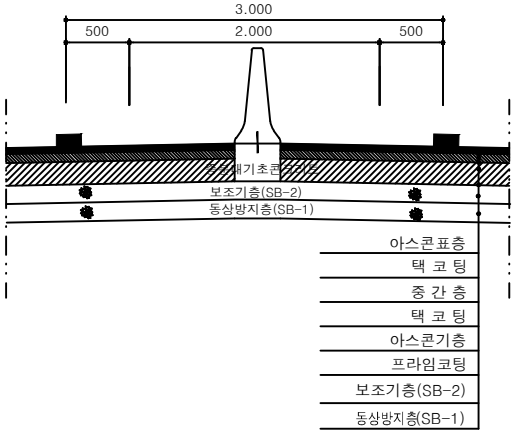

상 세 "C"

S = 1:30

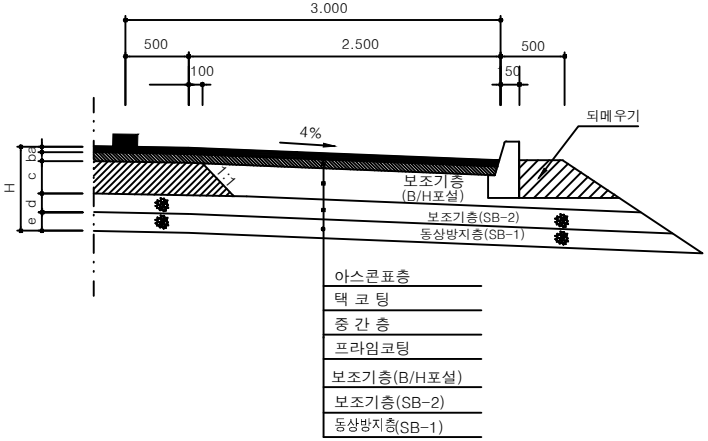

주) - H, a, b, c, d, e : VAR
- L형측구 저판길어깨 유효폭원에서 제외구간
( ) : 깎기부 곡선내측구간

설계속도	곡선반경
V=100KM/HR	R ≦ 1,000M
V=120KM/HR	R ≦ 1,500M

폭 원 / 차로수	도로폭 (B)	도로유효폭 (W)
4	2@3.600=7.200	23.400
6	3@3.600=10.800	30.600
8	4@3.600=14.400	37.800

NOTE
암반구간 포장설계 지침(국토교통부), 터널 내 포장 설계 지침(국토교통부)에 의거 기준에 부합되도록 설계할 것.

The Way To Morrow 한국도로공사	표 준 도 TYPICAL DRAWING	도 면 명	축 척	도 면 번 호
		표준횡단면도 (1) 아스팔트콘크리트포장	AS SHOWN	4.001

표준횡단면도 (2)

콘크리트포장

본 표준도에 제시된 제품(공법)은 실시설계시 공사비 기초금액 산출을 위해 잠정 제시된 도면이므로 시공전 실시설계 당시의 검토자료 등과 상호 비교검토하여 발주청(감독관)과 사전 협의 후 재질, 규격,성능 등이 동등 이상인 제품(공법)으로 변경 적용할 수 있음.

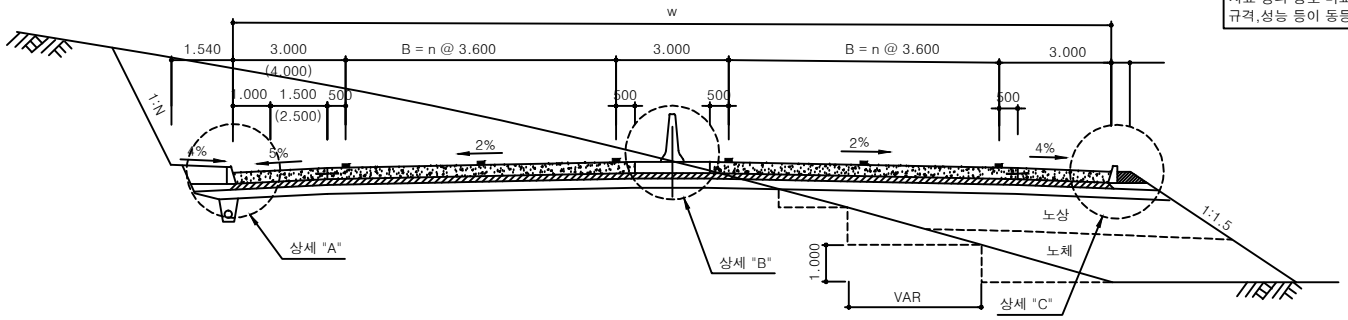

상 세 "A"

S = 1:30

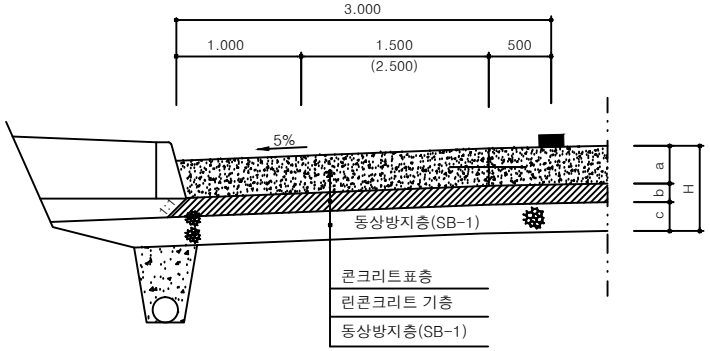

상 세 "B"

S = 1:30

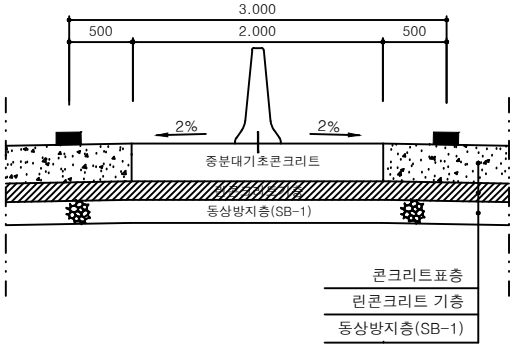

상 세 "C"

S = 1:30

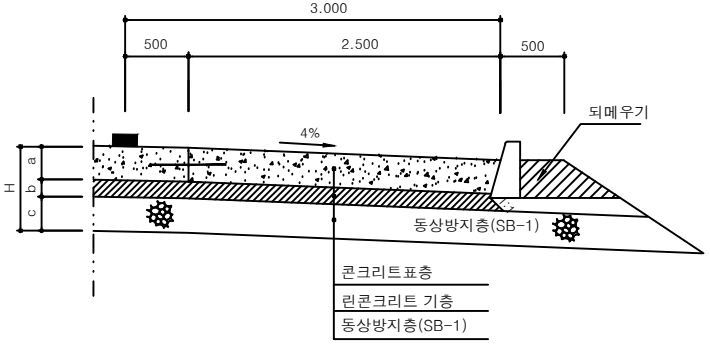

주) - H, a, b, c : VAR
- L형측구 저판길어깨 유효폭원에서 제외구간
( ) : 깎기부 곡선내측구간

설계속도	곡선반경
V=100KM/HR	R ≦ 1,000M
V=120KM/HR	R ≦ 1,500M

폭 원 구 성

폭 원 / 차 로 수	도 로 폭 (B)	도 로 유 효 폭 (W)
4	2@3.600=7.200	23.400
6	3@3.600=10.800	30.600
8	4@3.600=14.400	37.800

NOTE
암반구간 포장설계 지침(국토교통부), 터널 내 포장 설계 지침(국토교통부)에 의거 기준에 부합되도록 설계할 것.

The Way To Morrow 한국도로공사	표 준 도 TYPICAL DRAWING	도 면 명	축 척	도 면 번 호
		표준횡단면도 (2) 콘 크 리 트 포 장	AS SHOWN	4.002

콘크리트포장 줄눈 일반도 (1)

양방향4차로

평 면 도

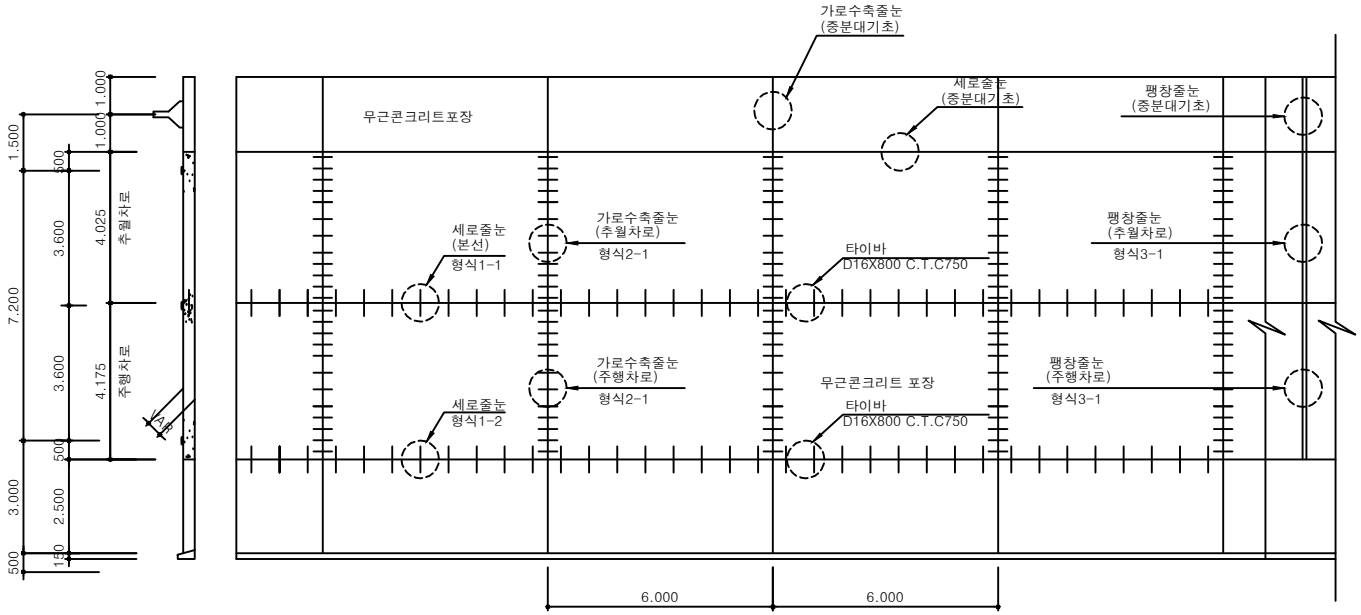

종 단 면 도

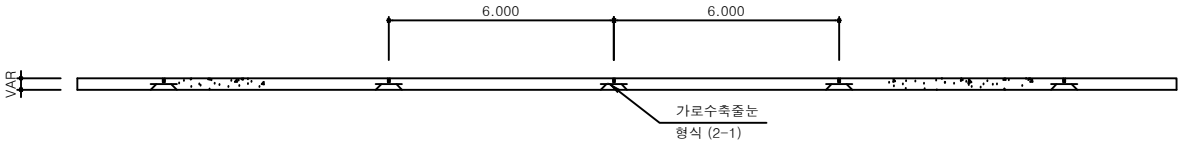

The Way To Morrow 한국도로공사	표 준 도 TYPICAL DRAWING	도 면 명 콘크리트포장 줄눈 일반도 (1) 양방향4차로	축 척 NONE	도 면 번 호 4.003

콘크리트포장 줄눈 일반도 (2)

터널부, 편도2차로

평 면 도

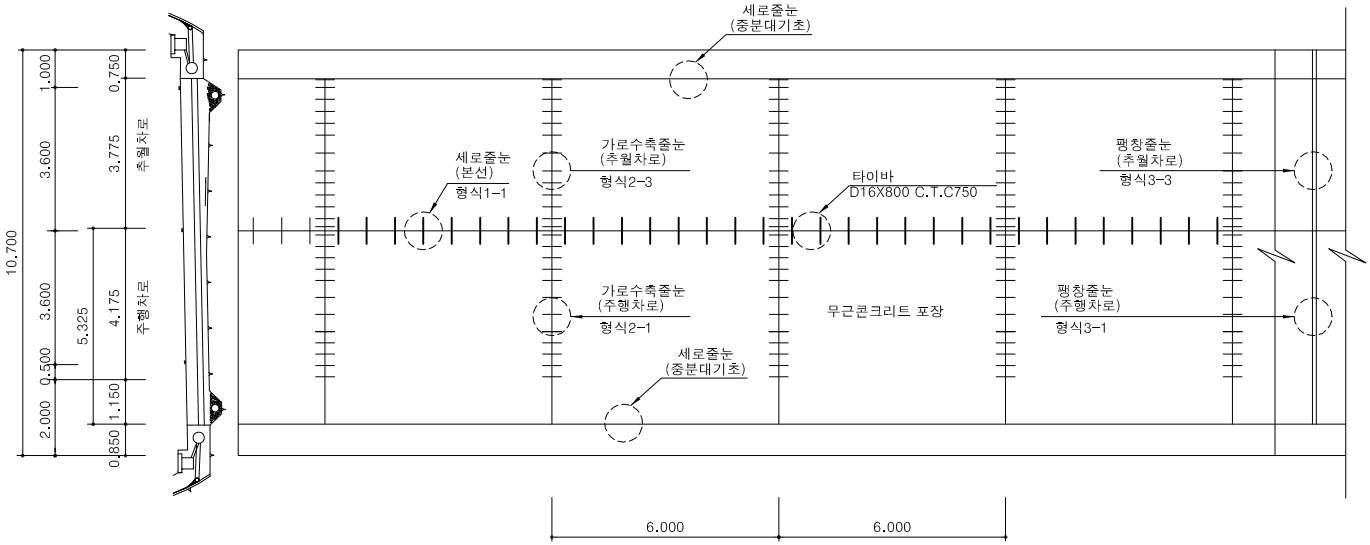

종 단 면 도

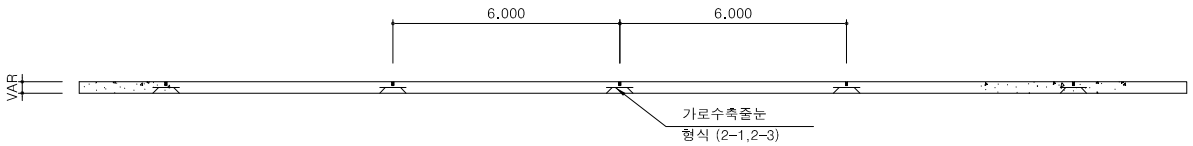

The Way ToMorrow 한국도로공사	표 준 도 TYPICAL DRAWING	도 면 명 콘크리트포장 줄눈 일반도 (2) 터널부, 편도2차로	축 척 NONE	도 면 번 호 4.004

콘크리트포장 줄눈 일반도 (3)

양방향6차로

평 면 도

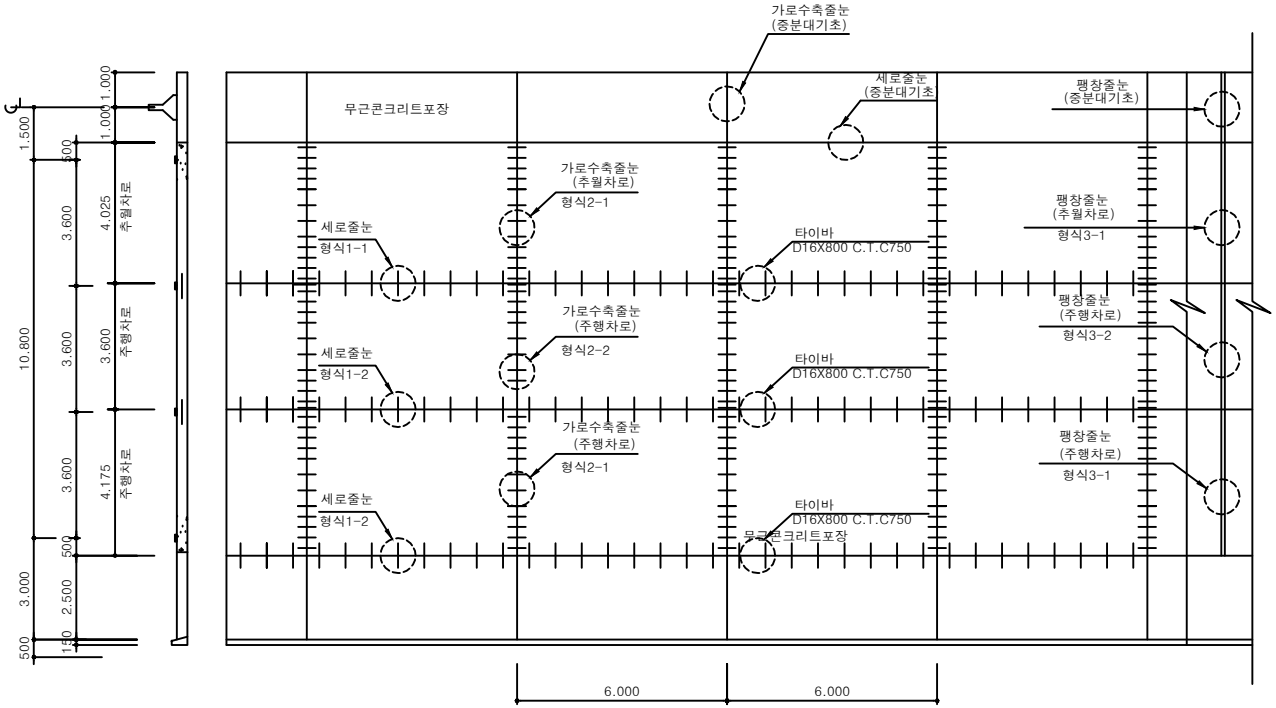

종 단 면 도

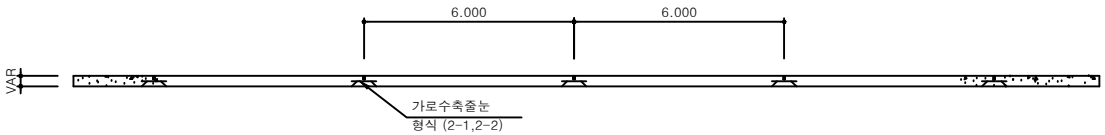

The Way ToMorrow 한국도로공사	표 준 도 TYPICAL DRAWING	도 면 명 콘크리트포장 줄눈 일반도 (3) 양방향6차로	축 척 NONE	도 면 번 호 4.005

콘크리트포장 줄눈 일반도 (4)

양방향8차로

평 면 도

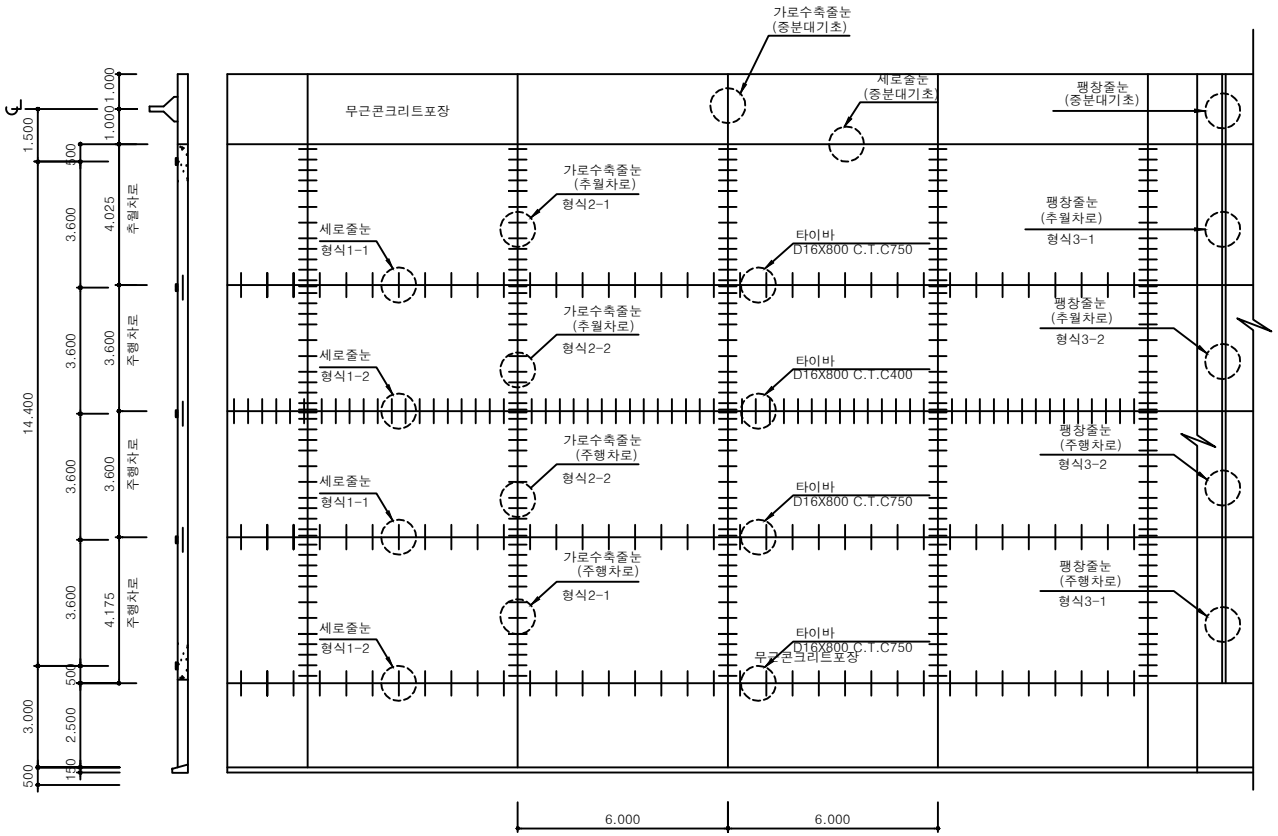

종 단 면 도

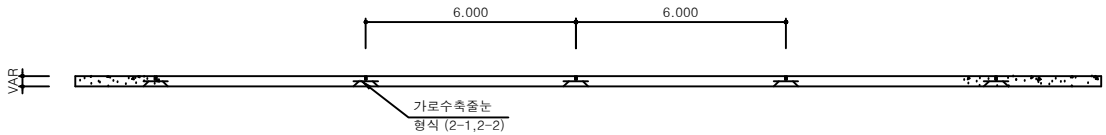

		도 면 명	축 척	도 면 번 호
The Way ToMorrow 한국도로공사	표 준 도 TYPICAL DRAWING	콘크리트포장 줄눈 일반도 (4) 양방향8차로	NONE	4.006

콘크리트포장 줄눈 일반도 (5)

본선 양방향4차로+연결로(1방향1차로)

평 면 도

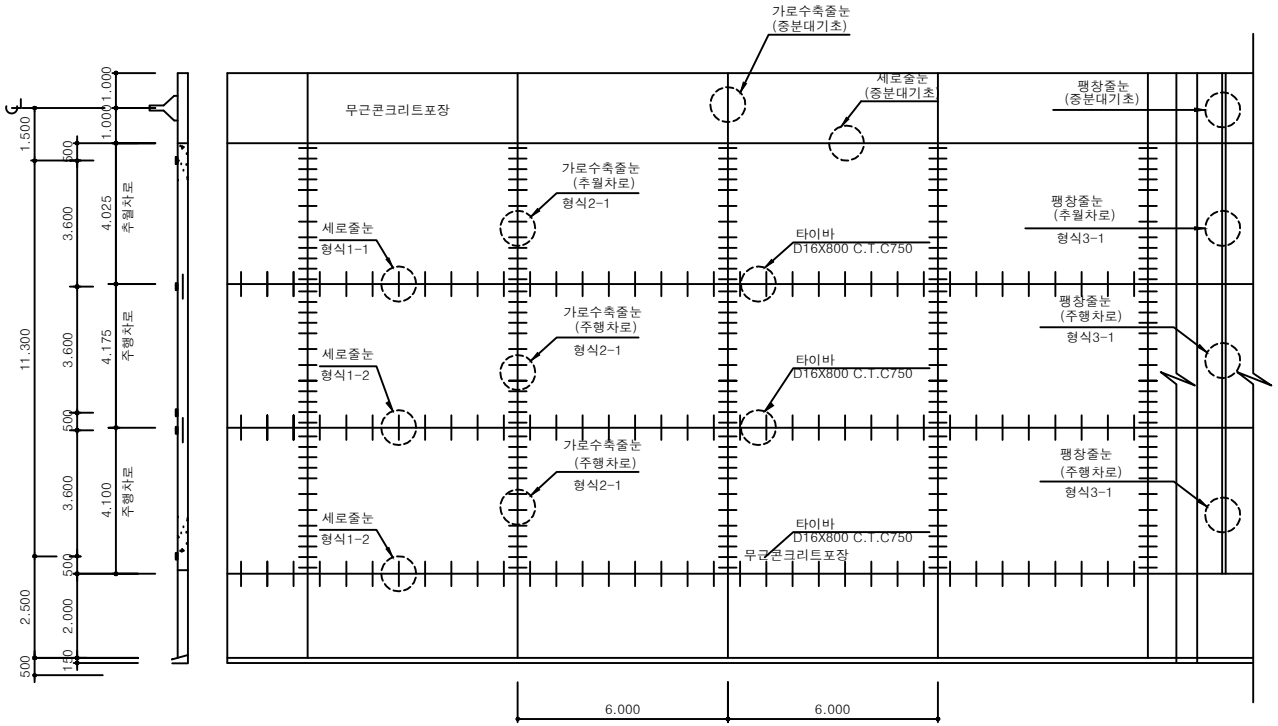

종 단 면 도

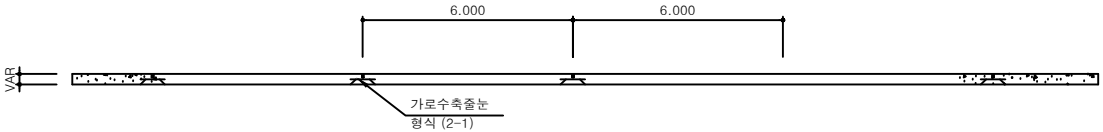

The Way ToMorrow 한국도로공사	표 준 도 TYPICAL DRAWING	도 면 명 콘크리트포장 줄눈 일반도 (5) 본선 양방향4차로+연결로(1방향1차로)	축 척 NONE	도 면 번 호 4.007

콘크리트포장 줄눈 일반도 (6)

본선 양방향4차로+연결로(1방향2차로)

평 면 도

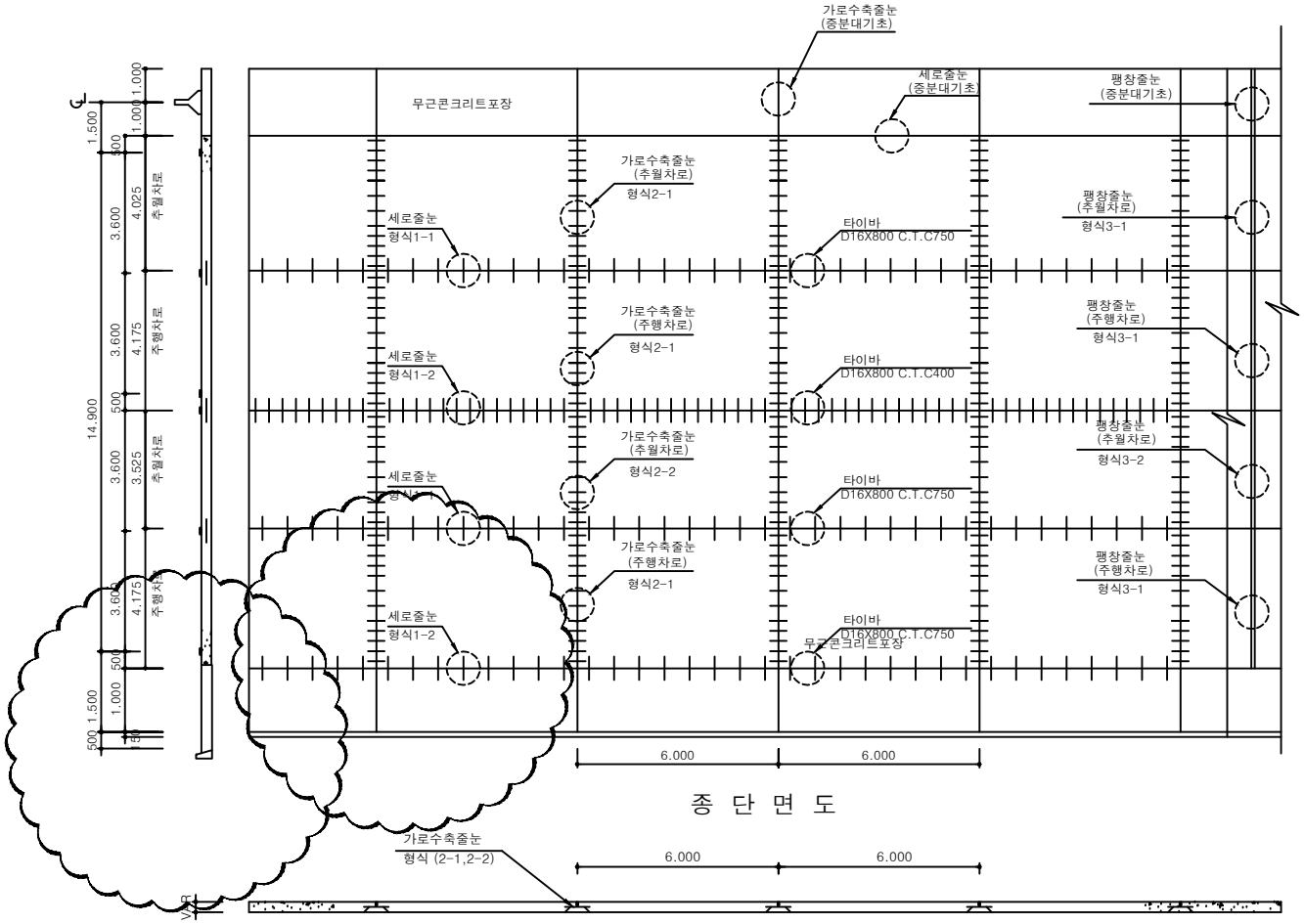

표 준 도	도 면 명	축 척	도 면 번 호
The Way To Morrow 한국도로공사	콘크리트포장 줄눈 일반도 (6) 본선 양방향4차로+연결로(1방향2차로)	AS SHOWN	4.008
TYPICAL DRAWING			

콘크리트포장 줄눈 일반도 (7)

연결로 접속부

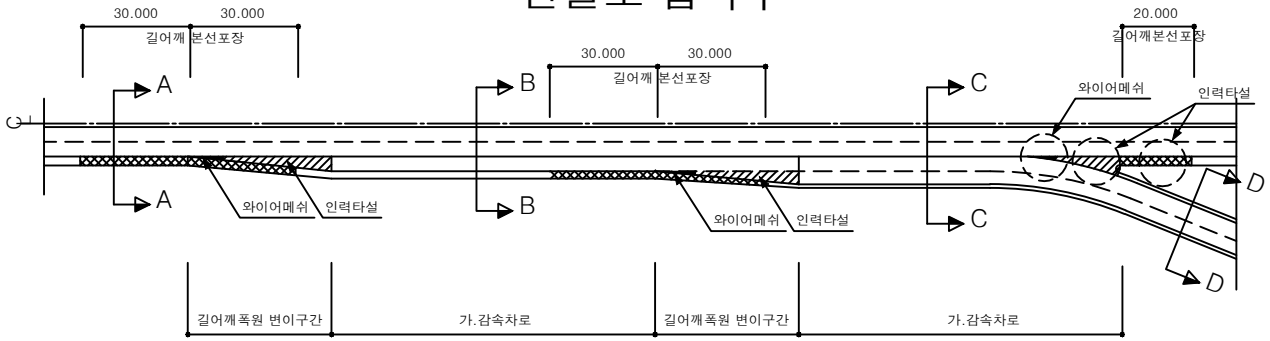

단면A-A(본선양방향4차로)

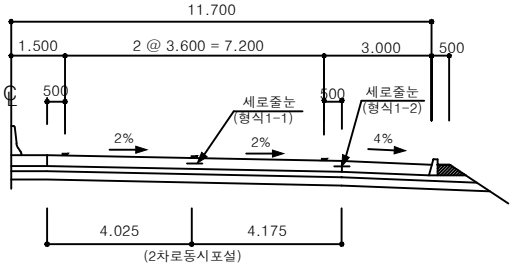

단면B-B(본선양방향4차로+1방향1차로)

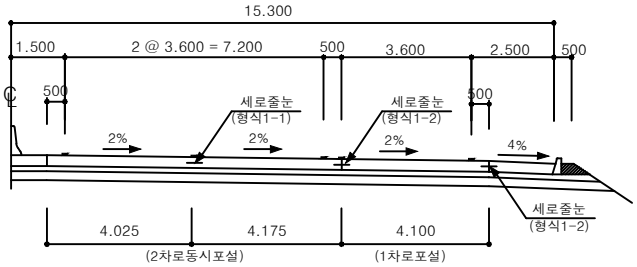

단면C-C(본선양방향4차로+1방향2차로)

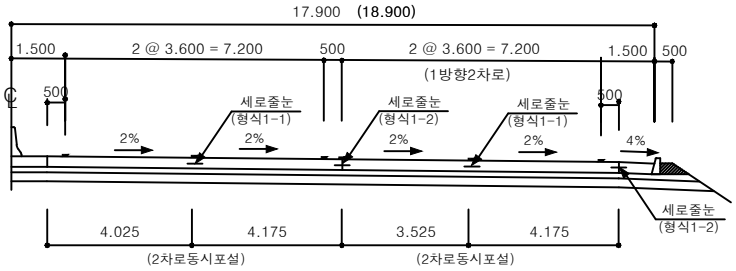

단면D-D(1방향2차로)

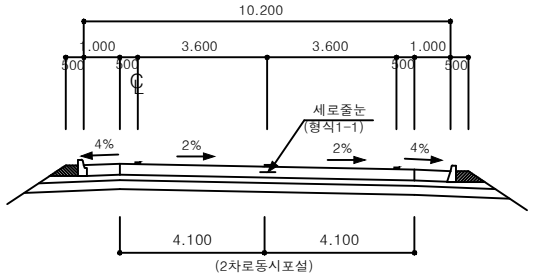

단면D-D(1방향1차로)

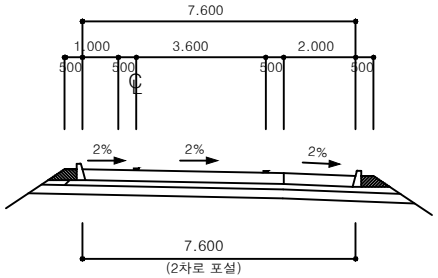

The Way To Tomorrow 한국도로공사	표 준 도 TYPICAL DRAWING	도 면 명 콘크리트포장 줄눈 일반도 (7) 연결로 접속부	축 척 AS SHOWN	도 면 번 호 4.009

콘크리트포장 줄눈 일반도 (8)

교량 접속부

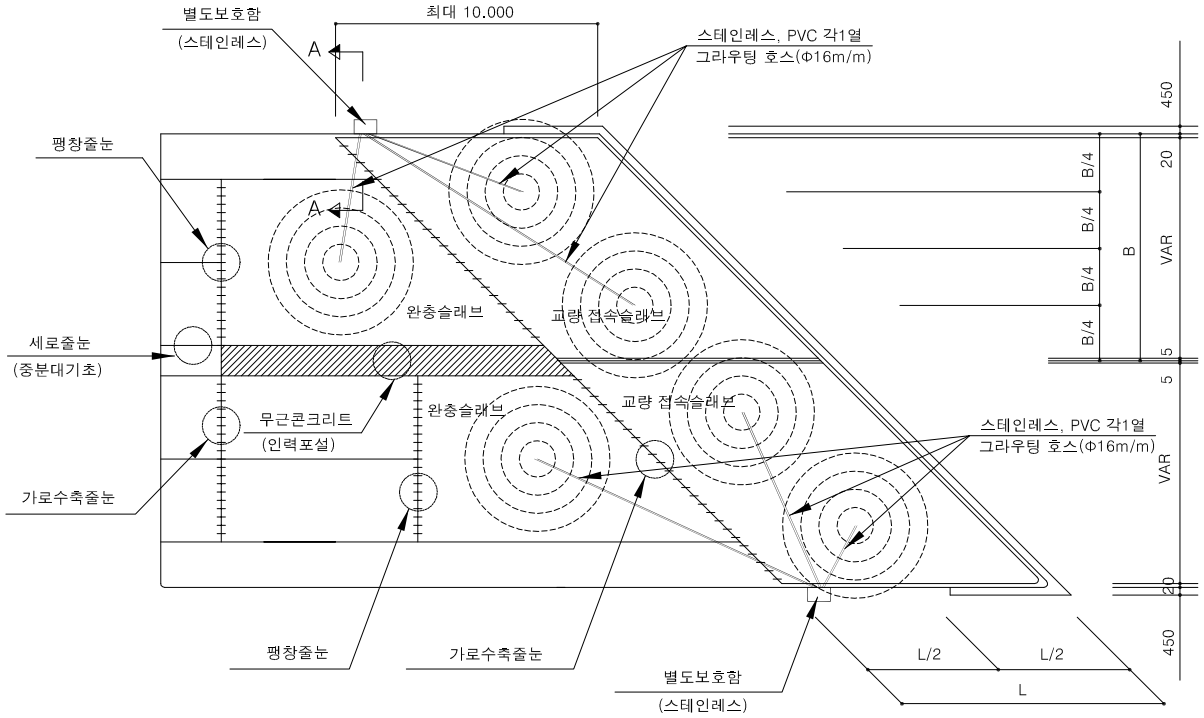

단면 A-A

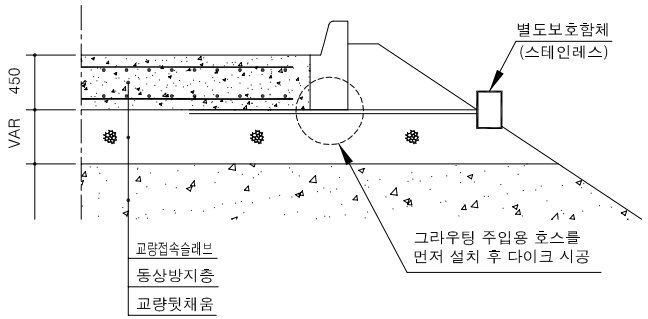

주) – ▨부분은 중분대기초가 기계시공됨에 따라 접속슬래브 두께와
동일하게 무근콘크리트 포설. (fck=27MPa, 1종25m/m)
– 시공시 교량부와 토공부의 길어깨 횡단경사 차이는 완충슬래브 길어깨에서 조정
– 시공시 뒷채움 침하를 대비한 grouting 주입용 호스(PVC,Φ16m/m)와
공용시 뒷채움 침하를 대비한 grouting 주입용 호스(스테인레스,Φ16m/m) 설치
– 시공시 그라우팅 주입은 개통 1개월전(탄력적 조정 가능) 시행
– 시공시 주입한 그라우팅 호스는 주입 후 절단 및 tape로 밀봉

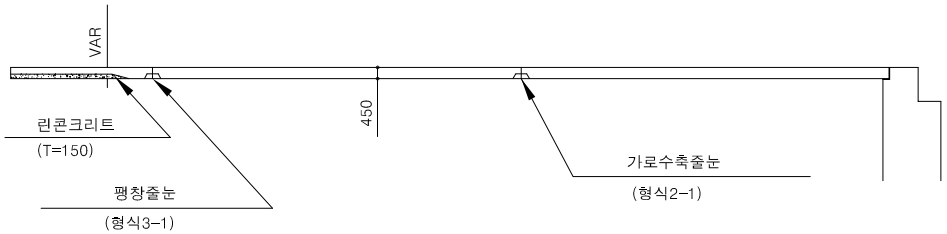

The Way To Morrow 한국도로공사	표 준 도 TYPICAL DRAWING	도 면 명 콘크리트포장 줄눈 일반도 (8) 교량 접속부	축 척 NONE	도 면 번 호 4.010

포 장 줄 눈 (1)

수축줄눈(형식2-1), 팽창줄눈(형식3-1)

평 면 도

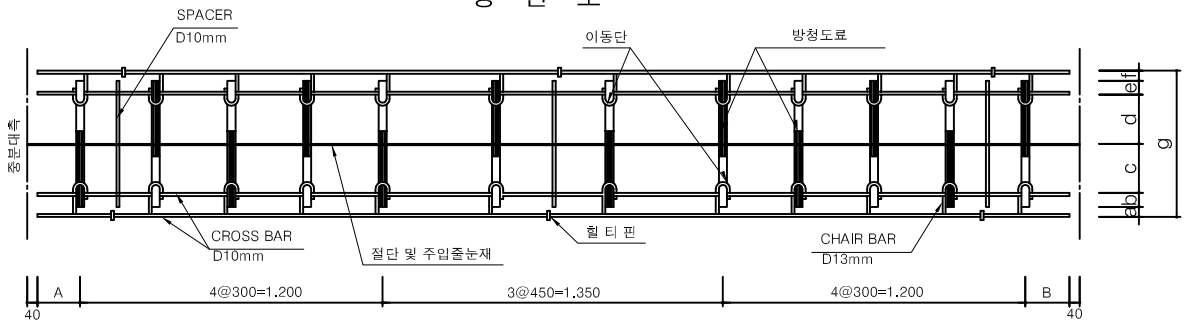

횡 단 면 도

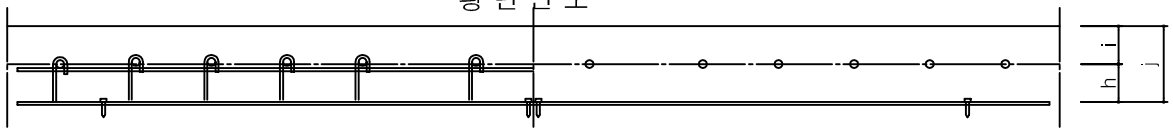

평 면 도 제 원

구 분		a	b	c	d	e	f	g
본 선 용	수축줄눈 팽창줄눈	40	55	195	195	55	40	580
교량접속부용	수축줄눈	68	55	195	195	55	68	636
	팽창줄눈	40	55	195	195	55	40	580
아스콘접속부용	팽창줄눈	26	55	195	195	55	26	552

횡 단 면 도 제 원

구 분	h	i	j
본 선 용	150 (165)	150 (165)	300 (330)
교량접속부용	200	200	400
아스콘접속부용 (팽창줄눈)	125 (155)	175 (175)	300 (330)

주) ( ) 는 콘크리트 슬래브 두께 T=33CM일 경우.
교량접속부용 팽창줄눈의 SPACER는 DOWELBAR 간격 CENTER에 설치.

수축줄눈(형식2-2), 팽창줄눈(형식3-2)

평 면 도

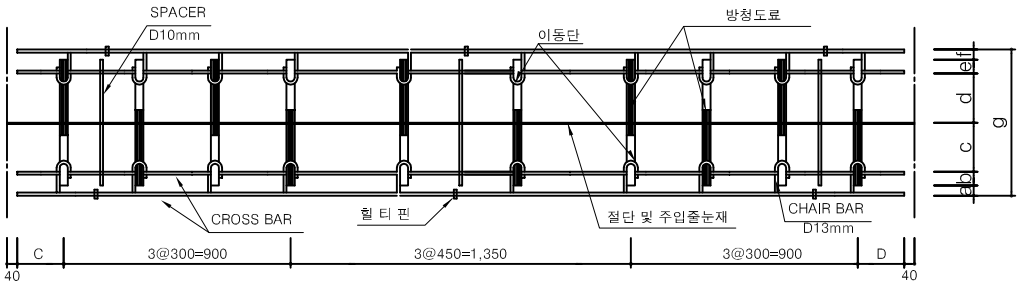

횡 단 면 도

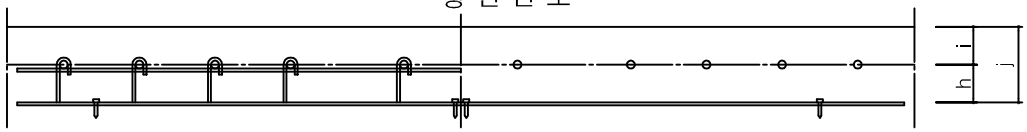

다웰바 간격 변화값

구 분		차로폭	A	B	C	D
수축줄눈(형식2-1) 팽창줄눈(형식3-1)	주행차로	4,100	135	135	-	-
		4,175	170	175	-	-
	추월차로	4,025	95	100	-	-
수축줄눈(형식2-2) 팽창줄눈(형식3-2)	주행차로	3,600	-	-	185	185
	추월차로	3,525	-	-	145	150

The Way ToMorrow 한국도로공사	표 준 도 TYPICAL DRAWING	도 면 명 포 장 줄 눈 (1) 수축줄눈(형식2-1,형식2-2), 팽창줄눈(형식3-1,형식3-2)	축 척 NONE	도 면 번 호 4.011

포 장 줄 눈 (2)

수축줄눈(형식2-3), 팽창줄눈(형식3-3)

평 면 도

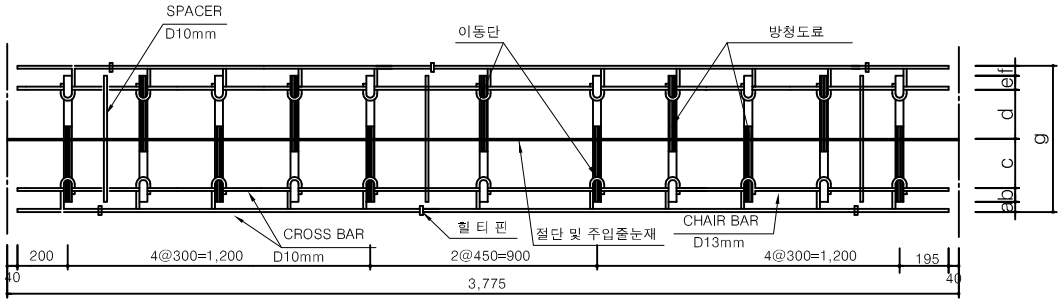

횡 단 면 도

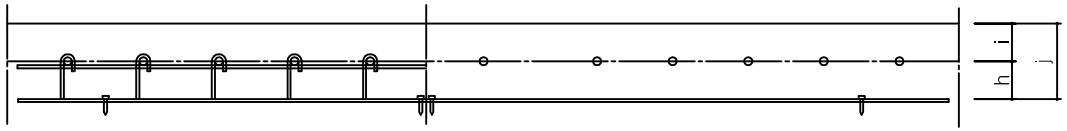

수축줄눈(연결로용), 팽창줄눈(연결로용)

평 면 도

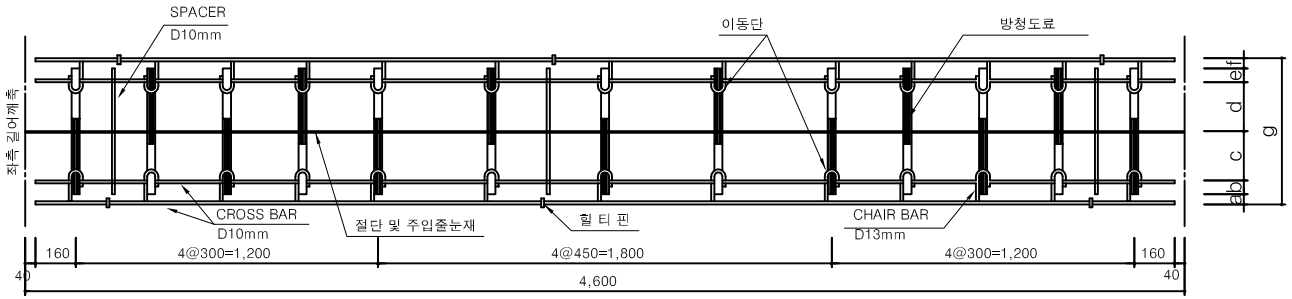

횡 단 면 도

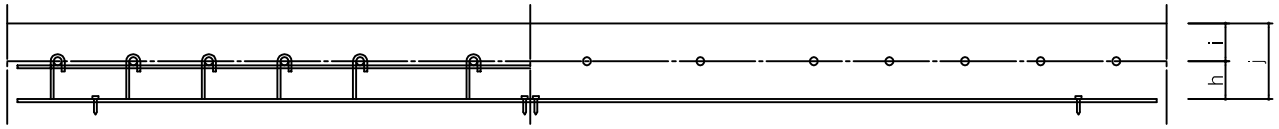

평 면 도 제 원

구 분		a	b	c	d	e	f	g
본 선 용	수축줄눈 팽창줄눈	40	55	195	195	55	40	580
교량접속부용	수축줄눈	68	55	195	195	55	68	636
	팽창줄눈	40	55	195	195	55	40	580
아스콘접속부용	팽창줄눈	26	55	195	195	55	26	552

횡 단 면 도 제 원

구 분	h	i	j
본 선 용	150 (165)	150 (165)	300 (330)
교량접속부용	200	200	400
아스콘접속부용 (팽창줄눈)	125 (155)	175 (175)	300 (330)

주) ( ) 는 콘크리트 슬래브 두께 T=33CM일 경우.
교량접속부용 팽창줄눈의 SPACER는 DOWELBAR 간격 CENTER에 설치.

The Way ToMorrow 한국도로공사	표 준 도 TYPICAL DRAWING	도 면 명 포 장 줄 눈 (2) 수축줄눈(형식2-3, 연결로용), 팽창줄눈(형식3-3, 연결로용)	축 척 NONE	도 면 번 호 4.012

포 장 줄 눈 (3)

수축줄눈(영업소용), 팽창줄눈(영업소용)

평 면 도

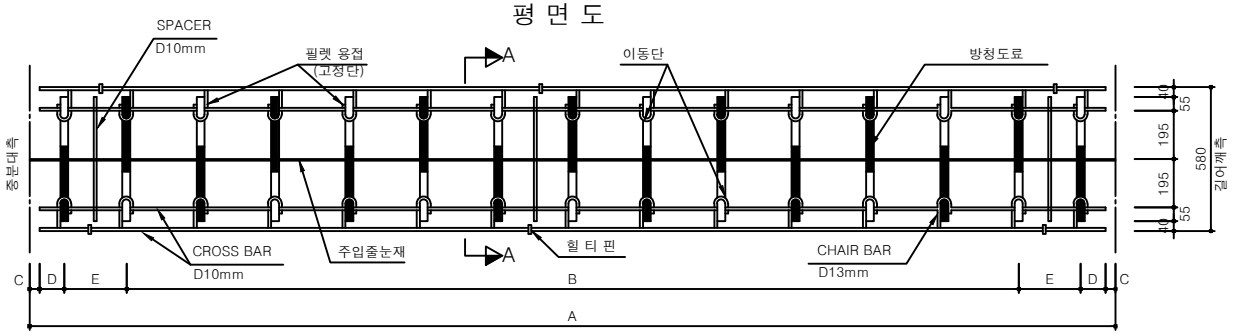

횡 단 면 도

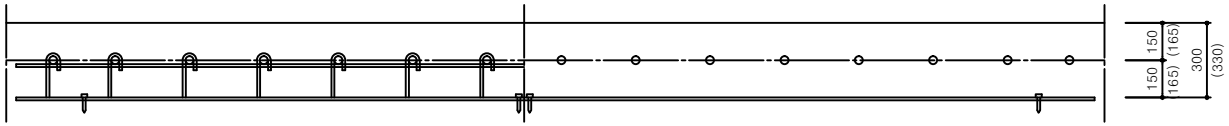

단 면 A-A

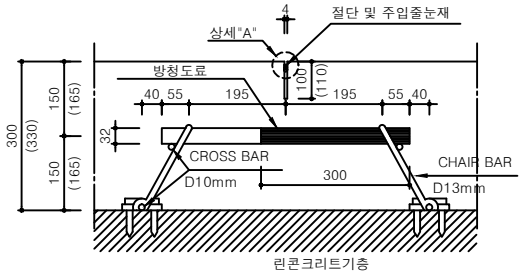

상 세 "A"

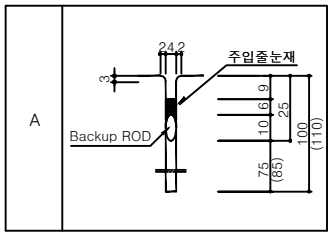

다웰바 간격표

줄 눈 형 태	슬 래 브	A	B	C	D	E
2 - 7	4.000	4.000	11@300 =3.300	40	110	200
2 - 7	4.400	4.400	12@300 =3.600	40	110	250
2 - 7	4.500	4.500	12@300 =3.600	40	110	300
2 - 7	5.000	5.000	14@300 =4.200	40	110	250
2 - 7	5.200	5.200	15@300 =4.500	40	110	200
2 - 7	5.500	5.500	16@300 =4.800	40	110	200

주) ( )는 콘크리트 슬래브 두께 T=33CM일경우

NOTE
그라인딩 등에 의한 줄눈재 노출 또는 손상을 고려하여 최소 여유깊이는 9mm로 조정

The Way To Morrow 한국도로공사	표 준 도 TYPICAL DRAWING	도 면 명	축 척	도 면 번 호
		포 장 줄 눈 (3) 수축줄눈(영업소용), 팽창줄눈(영업소용)	NONE	4.013

줄 눈 상 세 도 (1)

세로줄눈(형식1)

무근2차로 동시기계포설(형식1-1)

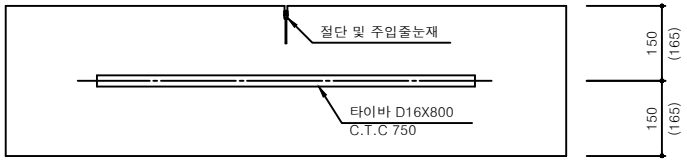

무근1차로 기계포설(형식1-2)

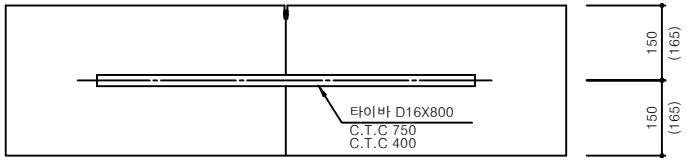

중분대기초

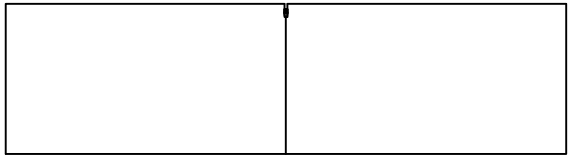

가로수축줄눈(형식2)

중분대기초

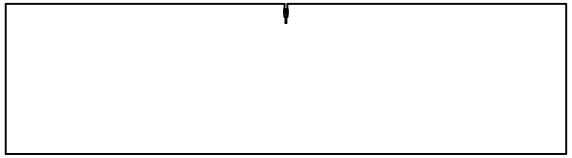

팽창줄눈(형식3)

중분대기초

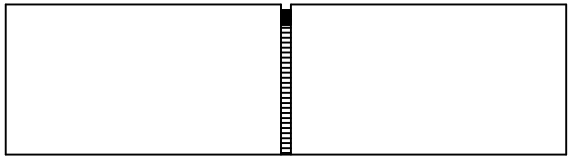

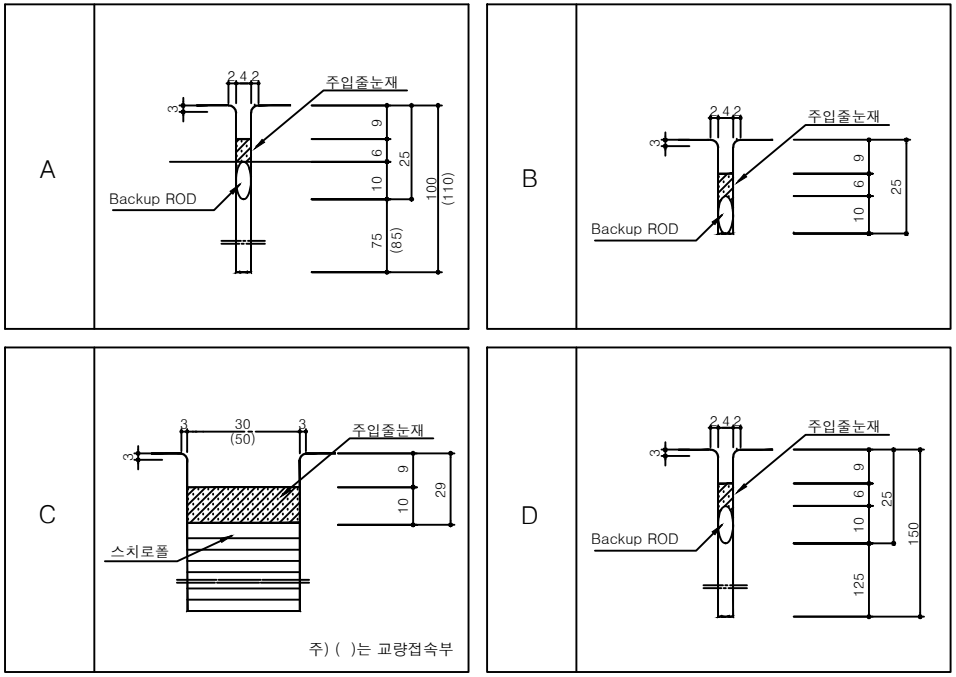

주) ( )는 교량접속부

항 목		상 세	
세로줄눈	본 선	2차로 포설	A
		1차로 포설	B
	중분대 기초	B	
가로수축줄눈	본 선	A	
	중분대 기초	A	
	교량 접속부	D	
팽창줄눈	본 선	C	
	중분대 기초	C	
	교량 접속부	C	

주) ( )는 콘크리트 슬래브 두께 T=33CM일경우

시공 시작시 온도(℃)	팽창줄눈의 최대간격(m)	비 고
6 ~ 9	150	가로수축줄눈 간격을 고려하여 6m의 배수 적용
10 ~ 14	210	
15 이상	330	

NOTE
1. 그라인딩 등에 의한 줄눈재 노출 또는 손상을 고려하여 최소 여유깊이는 9mm로 조정
2. 시공시작시 온도 6~9℃의 경우는 동절기 시공억제를 위해 극히 예외적인 경우에만 적용

The Way To Morrow 한국도로공사	표 준 도 TYPICAL DRAWING	도 면 명	축 척	도 면 번 호
		줄 눈 상 세 도 (1) 세로줄눈(형식1), 가로수축줄눈(형식2), 팽창줄눈(형식3)	NONE	4.014

줄 눈 상 세 도 (2)

가로수축줄눈

본선용

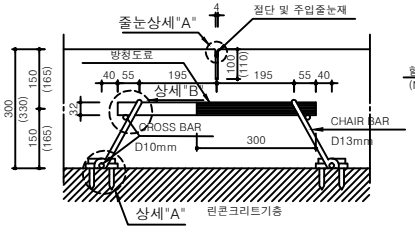

주) ( )는 콘크리트 슬래브 두께 T=33CM일경우

상 세 "A"

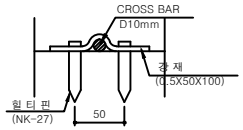

상 세 "B"

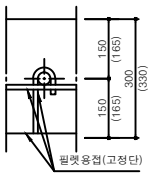

팽창줄눈

본선용

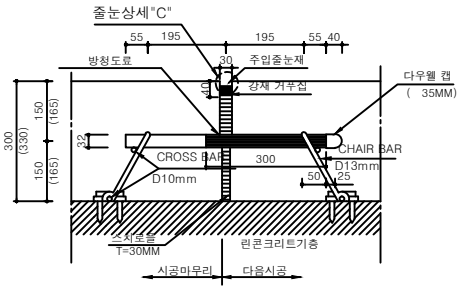

아스콘접속부용

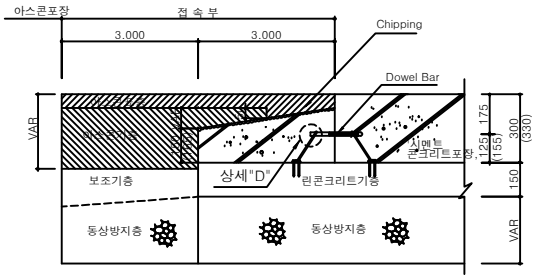

강재 거푸집 상세

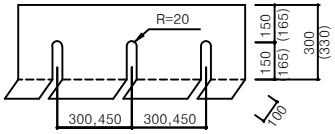

NOTE : 팽창줄눈 시공후 "다음시공"시 강재 거푸집을 제거하여야 한다.
( )는 콘크리트 슬래브 두께 T=33CM일경우

상 세 "D"

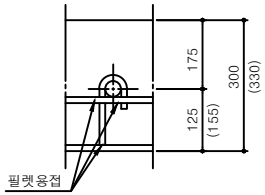

교량접속부용

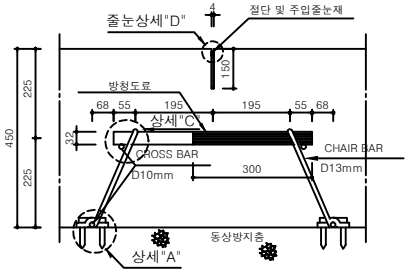

상 세 "C"

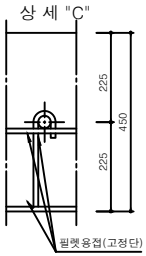

교량접속부용

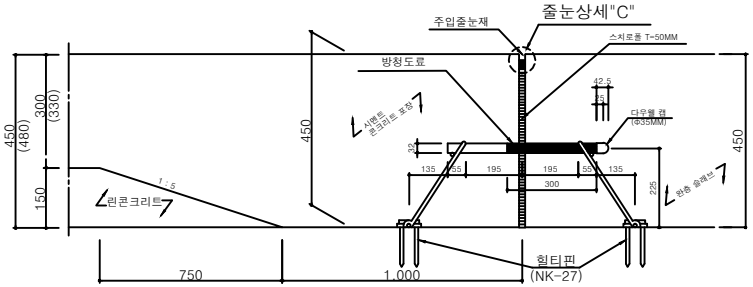

세로줄눈단면도

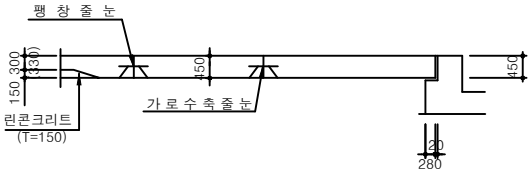

강재 거푸집 상세

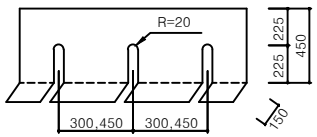

The Way To Morrow 한국도로공사	표 준 도 TYPICAL DRAWING	도 면 명 줄 눈 상 세 도 (2) 가로수축줄눈, 팽창줄눈	축 척 NONE	도 면 번 호 4.015

암 거 보 강 부 Ⅰ-(1)

일반도 (양방향4·6차로, Θ=0~45°)

본 표준도에 제시된 제품(공법)은 실시설계시 공사비 기초금액 산출을 위해 잠정 제시된 도면이므로 시공전 실시설계 당시의 검토자료 등과 상호 비교검토하여 발주청(감독관)과 사전 협의 후 재질, 규격,성능 등이 동등 이상인 제품(공법)으로 변경 적용할 수 있음.

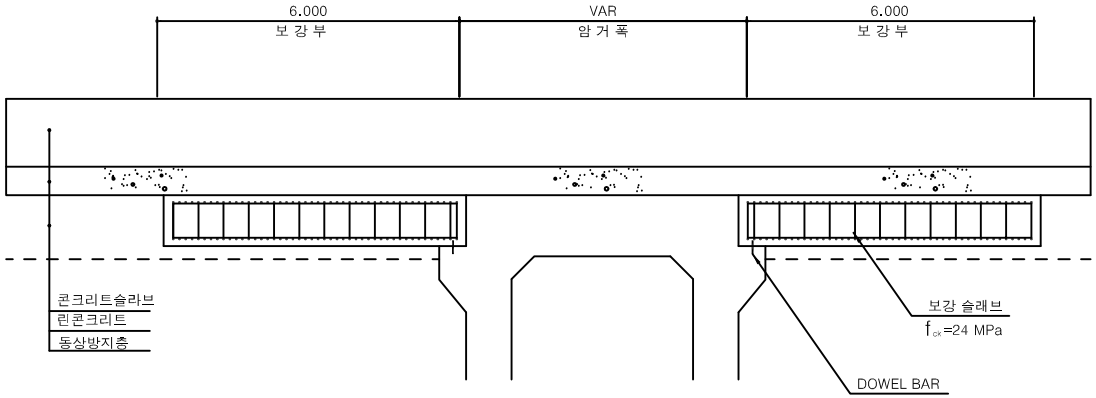

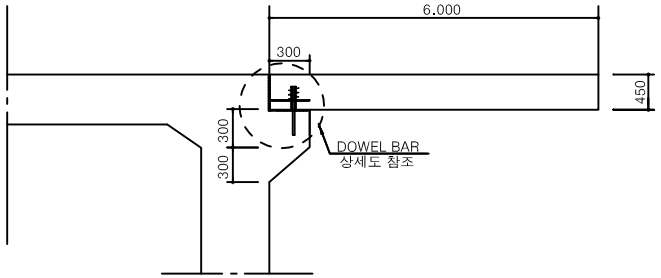

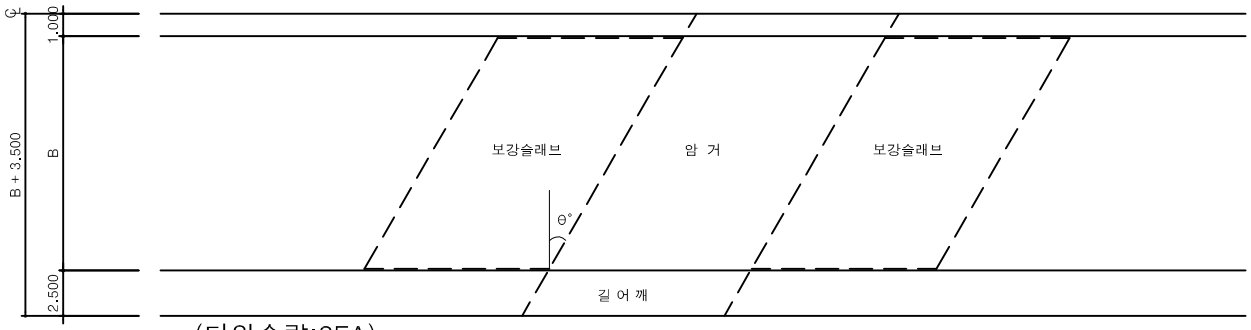

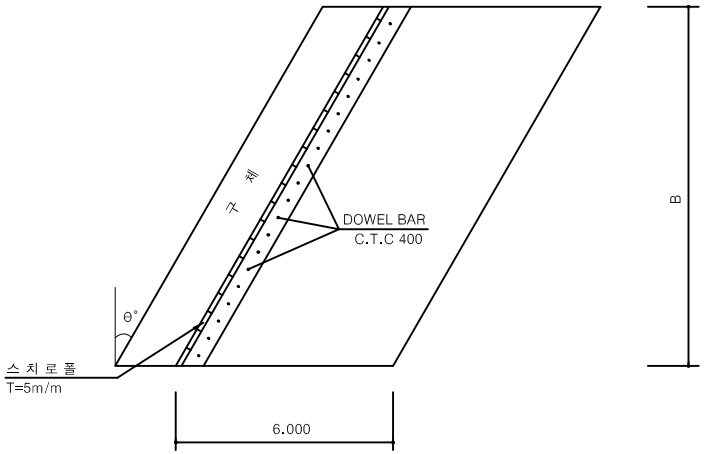

(단위수량:2EA)

공 종	규 격	단 위	수 량								비 고
			양방향4차로				양방향6차로				
			0°	15°	30°	45°	0°	15°	30°	45°	
구체콘크리트	f_{ck}=24 MPa	M^3	44.28	44.28	44.28	44.28	63.72	63.72	63.72	63.72	
거 푸 집	합판4회	M^2	18.20	18.40	19.30	21.20	21.40	21.80	23.10	25.80	
DOWEL BAR	H=25 L=500M/M	EA	42	44	48	58	60	62	70	84	

주) -암거상단이 포장층내에 위치할 경우 암거보강
-시멘트 콘크리트포장 구간에서의 암거보강도를 작성하였는바
아스팔트 콘크리트포장의 경우에도 동일하게 적용

구 분	양방향4차로	양방향6차로
B	8.200	11.800

The Way To Morrow 한국도로공사	표 준 도 TYPICAL DRAWING	도 면 명	축 척	도 면 번 호
		암 거 보 강 부 Ⅰ-(1) 일반도 (양방향4·6차로, Θ=0~45°)	AS SHOWN	4.016

암 거 보 강 부 Ⅰ-(2)

철근배근도(양방향4차로, θ=0~45°)

본 표준도에 제시된 제품(공법)은 실시설계시 공사비 기초금액 산출을 위해 잠정 제시된 도면이므로 시공전 실시설계 당시의 검토자료 등과 상호 비교검토하여 발주청(감독관)과 사전 협의 후 재질, 규격,성능 등이 동등 이상인 제품(공법)으로 변경 적용할 수 있음.

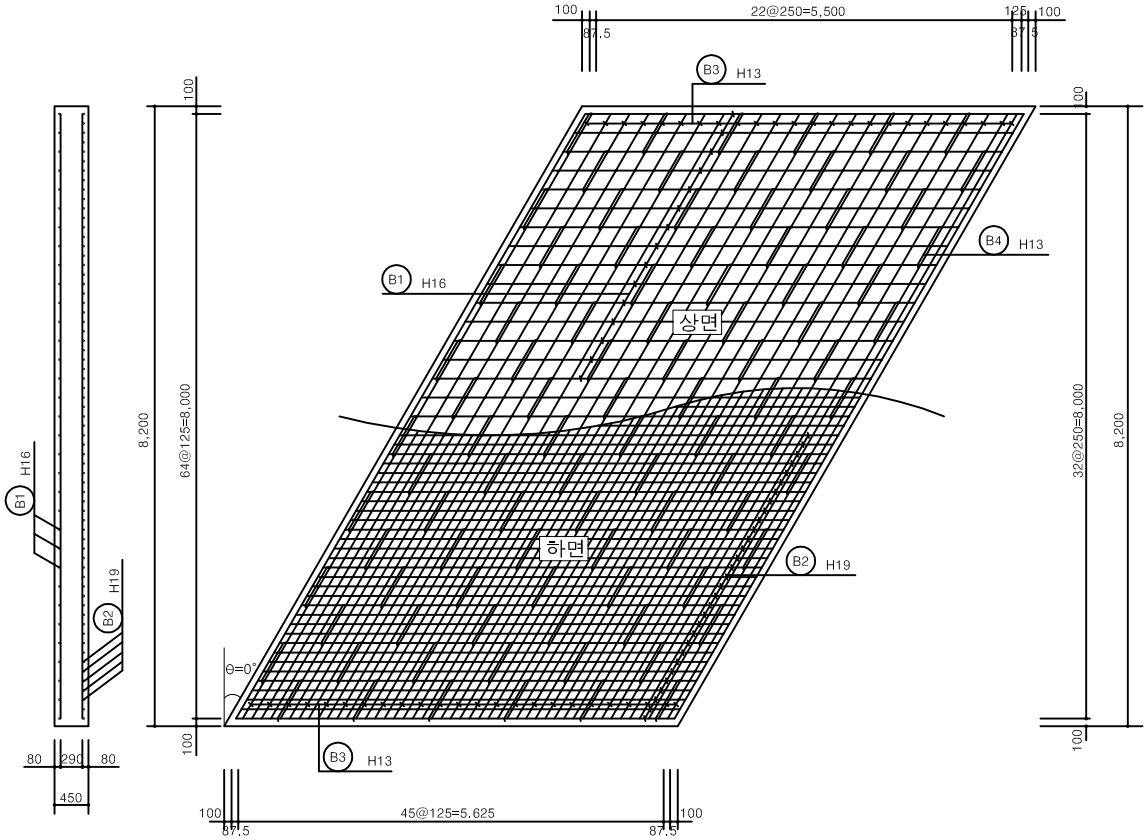

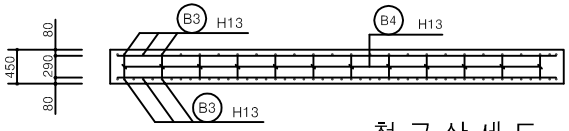

구 분	θ=0°	θ=15°	θ=30°	θ=45°
A	8,000	8,282	9,238	11,314
B	532	550	609	739

철 근 상 세 도

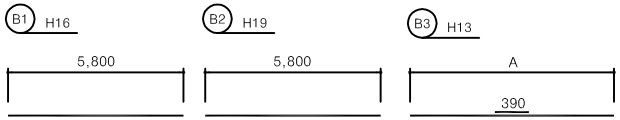

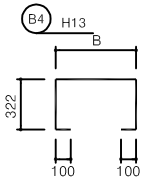

(할증3%)

분 류	번호	직경	길 이 (m)	개수	총 길 이 (m)	개소	단위중량 (kgf/m)	총 중 량 (kgf)	비 고
0°	B1	H16	5.800	33	191.400	2	1.560	597.168	
	B2	H19	5.800	65	377.000	2	2.250	1696.500	
	B3	H13	8.000	74	592.000	2	0.995	1178.080	
	B4	H13	1.376	96	132.096	2	0.995	262.871	
소 계						고 강		3.752	3.846

분 류	번호	직경	길 이 (m)	개수	총 길 이 (m)	개소	단위중량 (kgf/m)	총 중 량 (kgf)	비 고
15°	B1	H16	5.800	33	191.400	2	1.560	597.168	
	B2	H19	5.800	65	377.000	2	2.250	1696.500	
	B3	H13	8.672	74	641.728	2	0.995	1277.039	
	B4	H13	1.394	96	133.824	2	0.995	266.310	
소 계						고 강		3.838	3.952

분 류	번호	직경	길 이 (m)	개수	총 길 이 (m)	개소	단위중량 (kgf/m)	총 중 량 (kgf)	비 고
30°	B1	H16	5.800	33	191.400	2	1.560	597.168	
	B2	H19	5.800	65	377.000	2	2.250	1696.500	
	B3	H13	9.628	74	712.472	2	0.995	1417.819	
	B4	H13	1.453	96	139.488	2	0.995	277.581	
소 계						고 강		3.989	4.108

분 류	번호	직경	길 이 (m)	개수	총 길 이 (m)	개소	단위중량 (kgf/m)	총 중 량 (kgf)	비 고
45°	B1	H16	5.800	33	191.400	2	1.560	597.168	
	B2	H19	5.800	65	377.000	2	2.250	1696.500	
	B3	H13	11.704	74	866.096	2	0.995	1723.531	
	B4	H13	1.583	96	151.968	2	0.995	302.416	
소 계						고 강		4.320	4.450

The Way ToMorrow 한국도로공사	표 준 도 TYPICAL HRAWING	도 면 명	축 척	도 면 번 호
		암 거 보 강 부 Ⅰ-(2) 철근배근도(양방향4차로, θ=0~45°)	AS SHOWN	4.017

암 거 보 강 부 Ⅰ-(3)

철근배근도(양방향6차로, θ=0~45°)

본 표준도에 제시된 제품(공법)은 실시설계시 공사비 기초금액 산출을 위해 잠정 제시된 도면이므로 시공전 실시설계 당시의 검토자료 등과 상호 비교검토하여 발주청(감독관)과 사전 협의 후 재질, 규격,성능 등이 동등 이상인 제품(공법)으로 변경 적용할 수 있음.

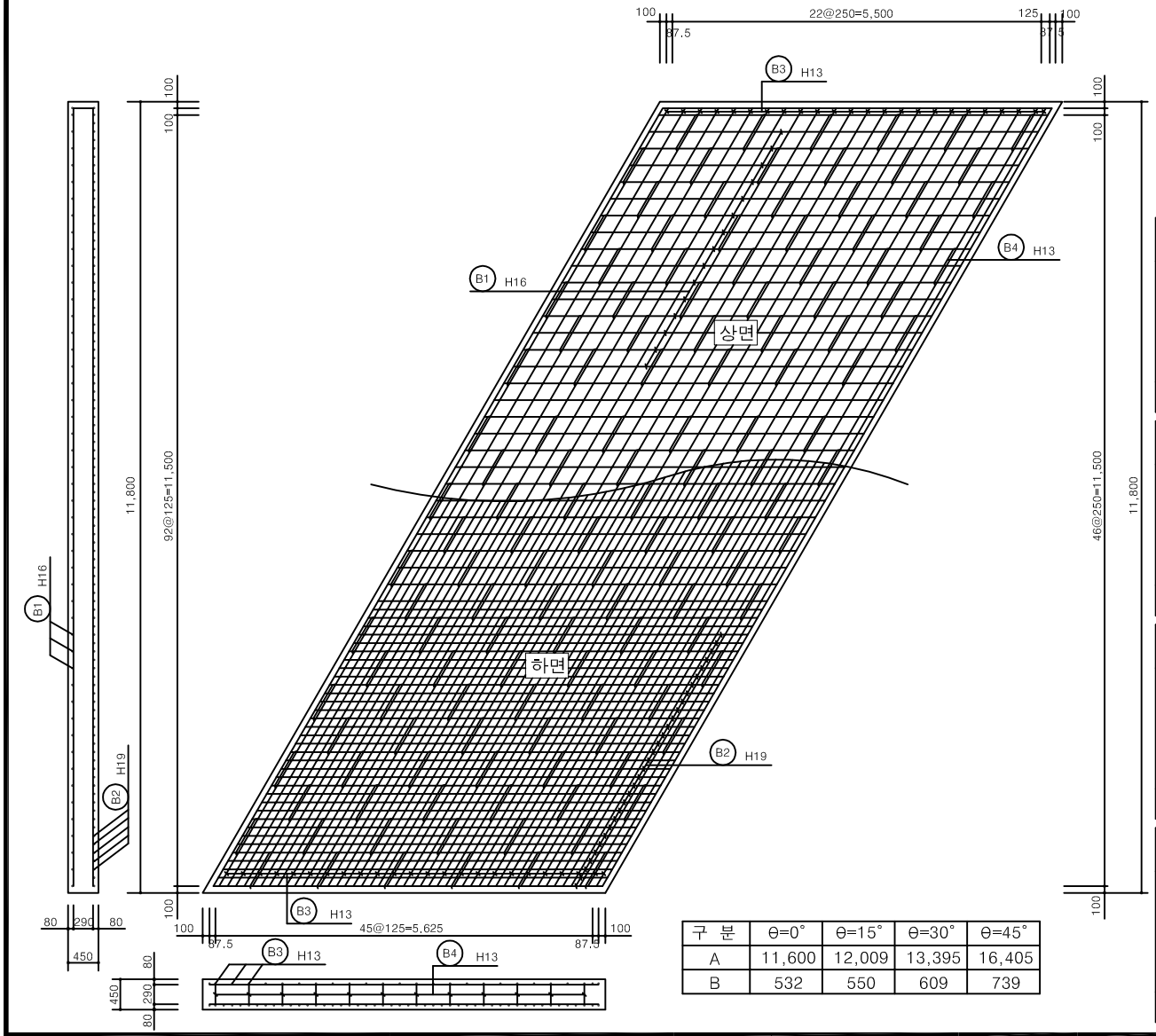

구 분	θ=0°	θ=15°	θ=30°	θ=45°
A	11,600	12,009	13,395	16,405
B	532	550	609	739

철 근 상 세 도

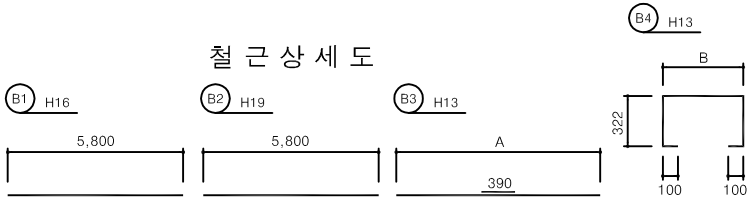

(할증3%)

분 류	번호	직경	길 이 (m)	개수	총 길 이 (m)	개소	단위중량 (kgf/m)	총 중 량 (kgf)	비 고
0°	B1	H16	5.800	48	278.400	2	1.560	868.608	
	B2	H19	5.800	94	545.200	2	2.250	2453.400	
	B3	H13	11.990	74	887.260	2	0.995	1765.647	
	B4	H13	1.376	138	189.888	2	0.995	377.877	
소 계						고 강		5T.466	5T.630

분 류	번호	직경	길 이 (m)	개수	총 길 이 (m)	개소	단위중량 (kgf/m)	총 중 량 (kgf)	비 고
15°	B1	H16	5.800	48	278.400	2	1.560	868.608	
	B2	H19	5.800	94	545.200	2	2.250	2453.400	
	B3	H13	12.399	74	917.526	2	0.995	1825.877	
	B4	H13	1.394	138	192.372	2	0.995	382.820	
소 계						고 강		5T.530	5T.696

분 류	번호	직경	길 이 (m)	개수	총 길 이 (m)	개소	단위중량 (kgf/m)	총 중 량 (kgf)	비 고
30°	B1	H16	5.800	48	278.400	2	1.560	868.608	
	B2	H19	5.800	94	545.200	2	2.250	2453.400	
	B3	H13	13.785	74	1020.090	2	0.995	2029.979	
	B4	H13	1.453	138	200.514	2	0.995	399.023	
소 계						고 강		5T.751	5T.924

분 류	번호	직경	길 이 (m)	개수	총 길 이 (m)	개소	단위중량 (kgf/m)	총 중 량 (kgf)	비 고
45°	B1	H16	5.800	48	278.400	2	1.560	868.608	
	B2	H19	5.800	94	545.200	2	2.250	2453.400	
	B3	H13	17.185	74	1271.690	2	0.995	2530.663	
	B4	H13	1.583	138	218.454	2	0.995	434.723	
소 계						고 강		6T.287	6T.476

The Way To Morrow 한국도로공사	표 준 도 TYPICAL DRAWING	도 면 명	축 척	도 면 번 호
		암 거 보 강 부 Ⅰ-(3) 철근배근도(양방향6차로, θ=0~45°)	AS SHOWN	4.018

암 거 보 강 부 Ⅰ-(4)

일반도 (양방향8차로 , θ=0~45°)

본 표준도에 제시된 제품(공법)은 실시설계시 공사비 기초금액 산출을 위해 잠정 제시된 도면이므로 시공전 실시설계 당시의 검토자료 등과 상호 비교검토하여 발주청(감독관)과 사전 협의 후 재질, 규격,성능 등이 동등 이상인 제품(공법)으로 변경 적용할 수 있음.

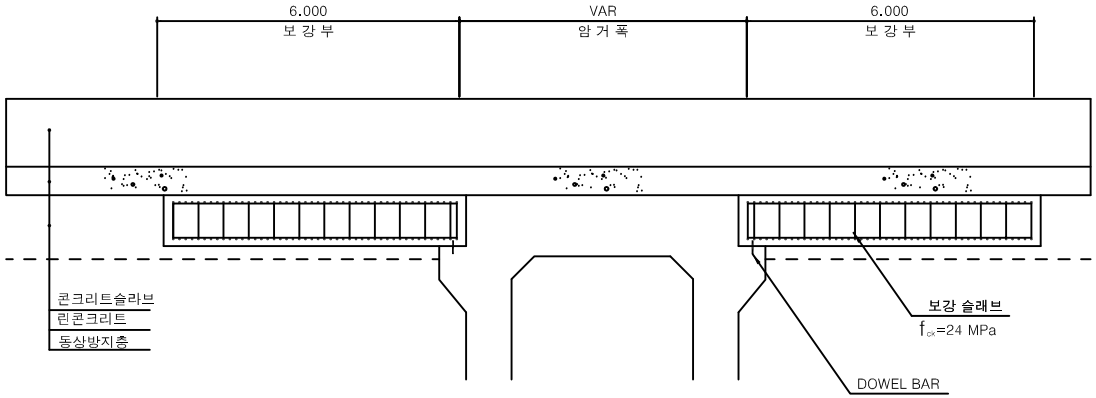

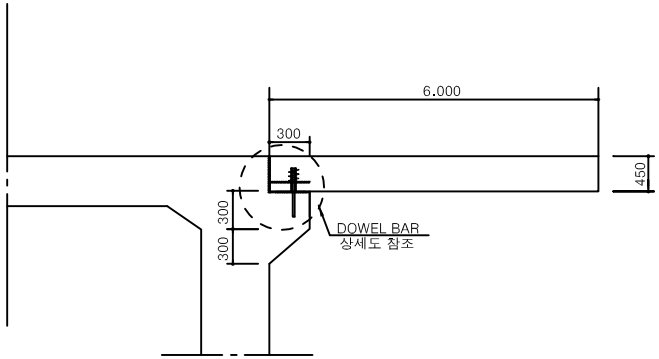

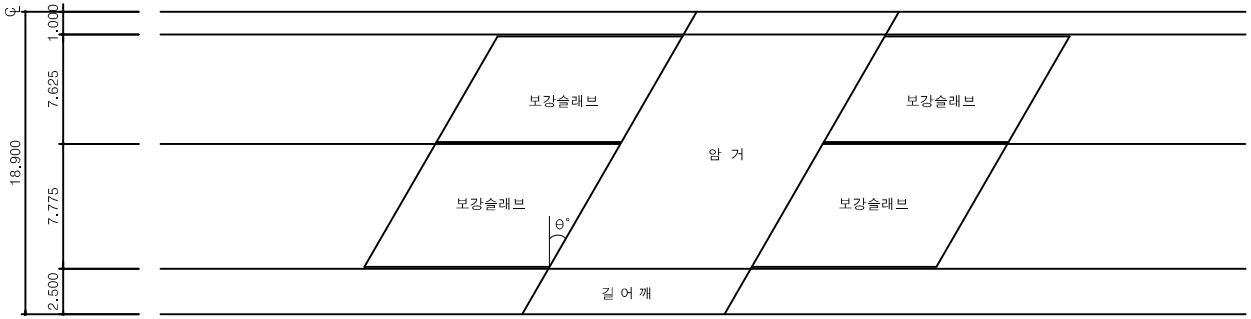

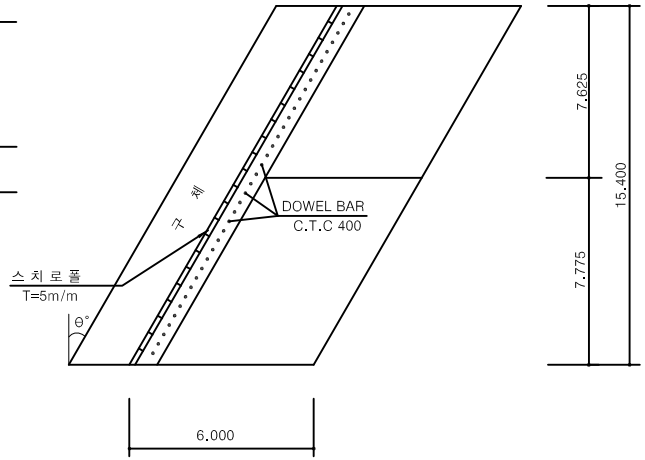

(단위수량:2EA)

공 종	규 격	단 위	수 량				비 고
			0°	15°	30°	45°	
구체콘크리트	f_{ck}=24 MPa	M^3	83.16	83.16	83.16	83.16	
거 푸 집	합판4회	M^2	24.70	25.20	26.80	30.40	
DOWEL BAR	H=25 L=500M/M	EA	78	80	90	110	

주) -암거상단이 포장층내에 위치할 경우 암거보강
-시멘트 콘크리트포장 구간에서의 암거보강도를 작성하였는바
아스팔트 콘크리트포장의 경우에도 동일하게 적용

The Way To Morrow 한국도로공사	표 준 도 TYPICAL DRAWING	도 면 명	축 척	도 면 번 호
		암 거 보 강 부 Ⅰ-(4) 일반도 (양방향8차로 , θ=0~45°)	AS SHOWN	4.019

암 거 보 강 부 Ⅰ-(5)

철근배근도(양방향8차로 : 주행차로, θ=0~45°)

본 표준도에 제시된 제품(공법)은 실시설계시 공사비 기초금액 산출을 위해 잠정 제시된 도면이므로 시공전 실시설계 당시의 검토자료 등과 상호 비교검토하여 발주청(감독관)과 사전 협의 후 재질, 규격,성능 등이 동등 이상인 제품(공법)으로 변경 적용할 수 있음.

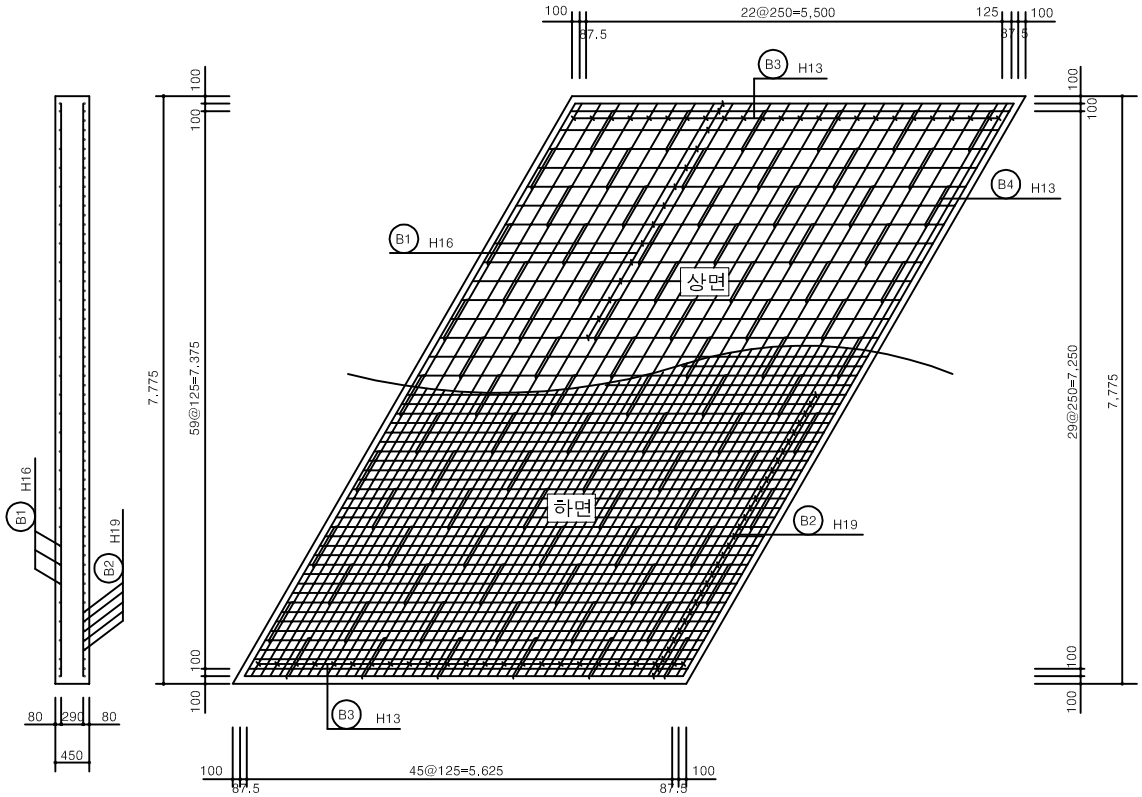

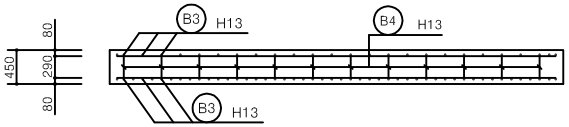

구 분	θ=0°	θ=15°	θ=30°	θ=45°
A	7,575	7,842	8,747	10,713
B	532	550	609	739

철 근 상 세 도

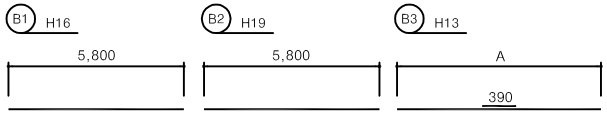

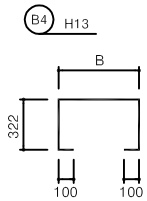

(할증3%)

분 류	번호	직경	길 이 (m)	개수	총 길 이 (m)	개소	단위중량 (kgf/m)	총 중 량 (kgf)	비 고
0°	B1	H16	5.800	33	191.400	2	1.560	597.168	
	B2	H19	5.800	62	359.600	2	2.250	1618.200	
	B3	H13	7.575	74	560.550	2	0.995	1115.495	
	B4	H13	1.376	90	123.840	2	0.995	246.442	
소 계						고 강		3T.577	3T.684

분 류	번호	직경	길 이 (m)	개수	총 길 이 (m)	개소	단위중량 (kgf/m)	총 중 량 (kgf)	비 고
15°	B1	H16	5.800	32	185.600	2	1.560	597.168	
	B2	H19	5.800	62	359.600	2	2.250	1618.200	
	B3	H13	7.842	74	580.308	2	0.995	1154.813	
	B4	H13	1.394	90	125.460	2	0.995	249.665	
소 계						고 강		3T.620	3T.729

분 류	번호	직경	길 이 (m)	개수	총 길 이 (m)	개소	단위중량 (kgf/m)	총 중 량 (kgf)	비 고
30°	B1	H16	5.800	32	185.600	2	1.560	597.168	
	B2	H19	5.800	62	359.600	2	2.250	1618.200	
	B3	H13	9.137	74	676.138	2	0.995	1345.515	
	B4	H13	1.453	90	130.770	2	0.995	260.232	
소 계						고 강		3T.821	3T.936

분 류	번호	직경	길 이 (m)	개수	총 길 이 (m)	개소	단위중량 (kgf/m)	총 중 량 (kgf)	비 고
45°	B1	H16	5.800	32	185.600	2	1.560	597.168	
	B2	H19	5.800	62	359.600	2	2.250	1618.200	
	B3	H13	11.103	74	821.622	2	0.995	1635.028	
	B4	H13	1.583	90	142.470	2	0.995	283.515	
소 계						고 강		4T.134	4T.258

The Way ToMorrow 한국도로공사	표 준 도 TYPICAL DRAWING	도 면 명	축 척	도 면 번 호
		암 거 보 강 부 Ⅰ-(5) 철근배근도(양방향8차로 : 주행차로, θ=0~45°)	AS SHOWN	4.020

암 거 보 강 부 Ⅰ-(6)

철근배근도(양방향8차로 : 추월차로, θ=0~45°)

본 표준도에 제시된 제품(공법)은 실시설계시 공사비 기초금액 산출을 위해 잠정 제시된 도면이므로 시공전 실시설계 당시의 검토자료 등과 상호 비교검토하여 발주청(감독관)과 사전 협의 후 재질, 규격,성능 등이 동등 이상인 제품(공법)으로 변경 적용할 수 있음.

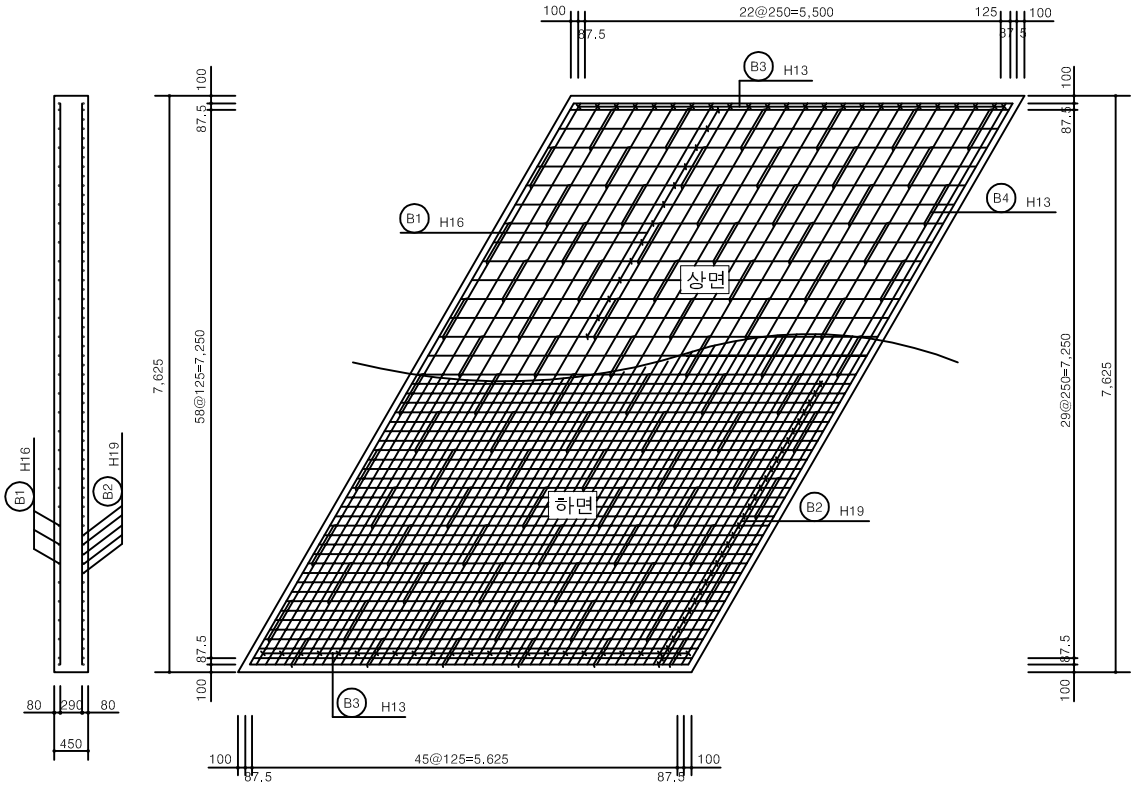

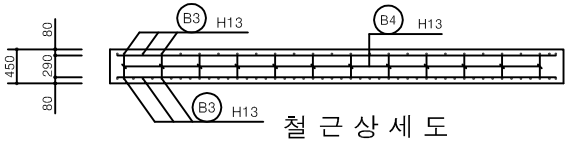

철 근 상 세 도

구 분	θ=0°	θ=15°	θ=30°	θ=45°
A	7,425	7,687	8,574	10,501
B	532	550	609	739

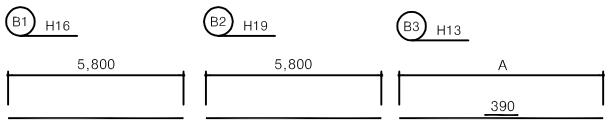

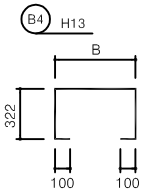

(할증3%)

분 류	번호	직경	길 이 (m)	개수	총 길 이 (m)	개소	단위중량 (kgf/m)	총 중 량 (kgf)	비 고
0°	B1	H16	5.800	32	185.600	2	1.560	579.072	
	B2	H19	5.800	61	353.800	2	2.250	1592.100	
	B3	H13	7.425	74	549.450	2	0.995	1093.406	
	B4	H13	1.376	90	123.840	2	0.995	246.442	
소 계						고 강		3.511	3.616

분 류	번호	직경	길 이 (m)	개수	총 길 이 (m)	개소	단위중량 (kgf/m)	총 중 량 (kgf)	비 고
15°	B1	H16	5.800	32	185.600	2	1.560	579.072	
	B2	H19	5.800	61	353.800	2	2.250	1592.100	
	B3	H13	7.687	74	568.838	2	0.995	1131.988	
	B4	H13	1.394	90	125.460	2	0.995	249.665	
소 계						고 강		3.553	3.660

분 류	번호	직경	길 이 (m)	개수	총 길 이 (m)	개소	단위중량 (kgf/m)	총 중 량 (kgf)	비 고
30°	B1	H16	5.800	32	185.600	2	1.560	579.072	
	B2	H19	5.800	61	353.800	2	2.250	1592.100	
	B3	H13	8.964	74	663.336	2	0.995	1320.039	
	B4	H13	1.453	90	130.770	2	0.995	260.232	
소 계						고 강		3.751	3.864

분 류	번호	직경	길 이 (m)	개수	총 길 이 (m)	개소	단위중량 (kgf/m)	총 중 량 (kgf)	비 고
45°	B1	H16	5.800	32	185.600	2	1.560	579.072	
	B2	H19	5.800	61	353.800	2	2.250	1592.100	
	B3	H13	10.891	74	805.934	2	0.995	1603.809	
	B4	H13	1.583	90	142.470	2	0.995	283.515	
소 계						고 강		4.058	4.180

The Way To Morrow 한국도로공사	표 준 도 TYPICAL DRAWING	도 면 명	축 척	도 면 번 호
		암 거 보 강 부 Ⅰ-(6) 철근배근도(양방향8차로 : 추월차로, θ=0~45°)	AS SHOWN	4.021

암 거 보 강 부 Ⅰ-(7)

BRACKET 상세도

본 표준도에 제시된 제품(공법)은 실시설계시 공사비 기초금액 산출을 위해 잠정 제시된 도면이므로 시공전 실시설계 당시의 검토자료 등과 상호 비교검토하여 발주청(감독관)과 사전 협의 후 재질, 규격,성능 등이 동등 이상인 제품(공법)으로 변경 적용할 수 있음.

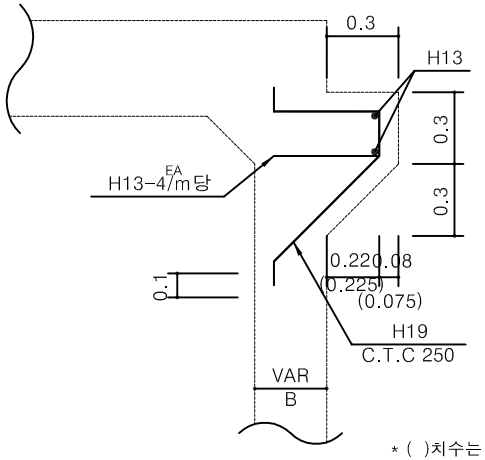

* ( )치수는 수로암거일 경우.

H13-4EA/m당

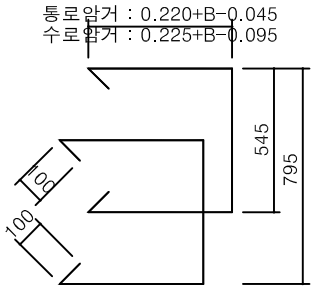

재 료 표

(1 EA당)

재 료 명	규 격	단 위	수 량	비 고
철 근	SD - 40	KG	8.677	ADD 3%
타르 페이퍼	T= 15 MM	M^2	0.120	
강 관	Φ 60 MM	M	0.300	
탄성고무받침	150X150X15	EA	1	
채 움 재	아 스 팔 트	M^3	0.001	

1. 콘 크 리 트 : (0.3 + 0.6) x 0.5 x 0.3 x ℓ = 0.135 x ℓ
2. 거 푸 집 : $\{0.3 + \sqrt{(0.3)^2 + (0.3)^2}\} \times \ell + (0.3 + 0.6) \times \frac{1}{2} \times 0.3 \times 2^{EA}$
   (일반합판4회)
   $= 0.27 + 0.724\,\ell$

* 주 1) 스티로폴(T=5mm)은 별도 산출하도록 한다.
2) DOWEL BAR 수량은 별도 산출하도록 한다.
(설치간격 400mm)
3) 탄성고무 받침설치 간격은 400mm
4) 암거상단 구배 및 BRACKET 설치위치는 도로 종단구배를 고려하여 시공해야 한다.
5) 암거상단이 포장층내에 위치할 경우 적용
・시멘트 콘크리트 포장 : 표층 + 기층 + 동상방지층
・아스팔트 콘크리트 포장 : 표층 + 기층 + 보조기층 + 동상방지층
6) 접속슬래부위에 아스팔트 혼합물이 포설되는 경우 지오그리드로 보강
(교대와 접속슬래브 조인트를 경계로 양쪽으로 30cm 이상설치, [연개포18303-3028] 2001년 10월23일)

DOWEL BAR 상세도

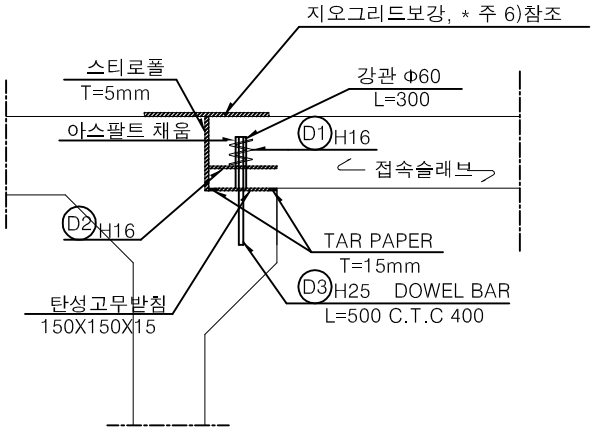

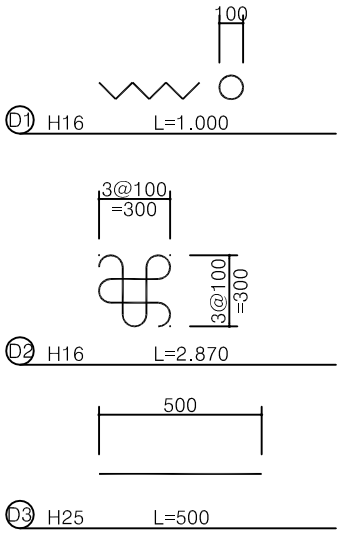

The Way To Morrow 한국도로공사	표 준 도 TYPICAL DRAWING	도 면 명	축 척	도 면 번 호
		암 거 보 강 부 Ⅰ-(7) BRACKET 상세도	AS SHOWN	4.022

암 거 보 강 부 II-(1)

일반도 (양방향4·6차로, Θ=0~45°)

본 표준도에 제시된 제품(공법)은 실시설계시 공사비 기초금액 산출을 위해 잠정 제시된 도면이므로 시공전 실시설계 당시의 검토자료 등과 상호 비교검토하여 발주청(감독관)과 사전 협의 후 재질, 규격,성능 등이 동등 이상인 제품(공법)으로 변경 적용할 수 있음.

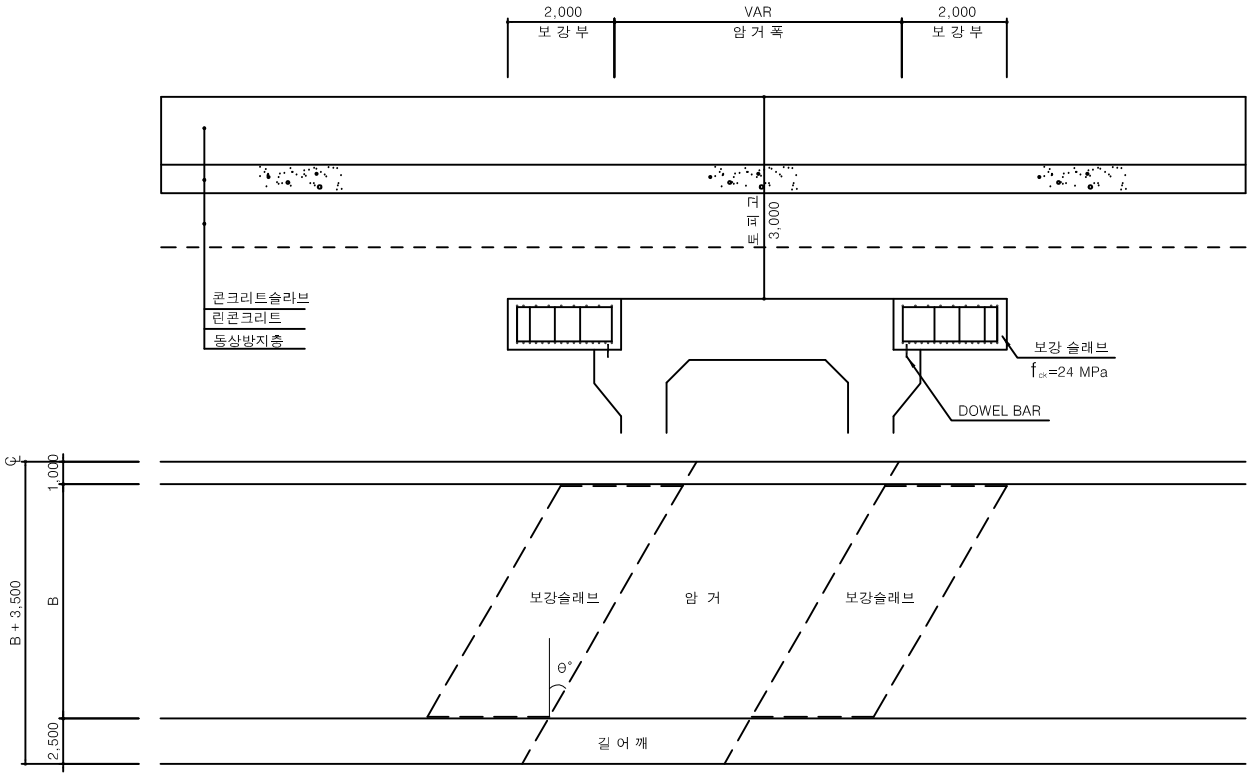

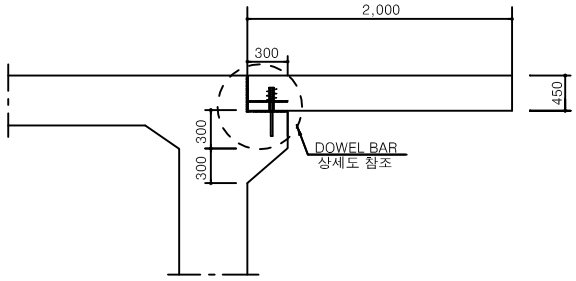

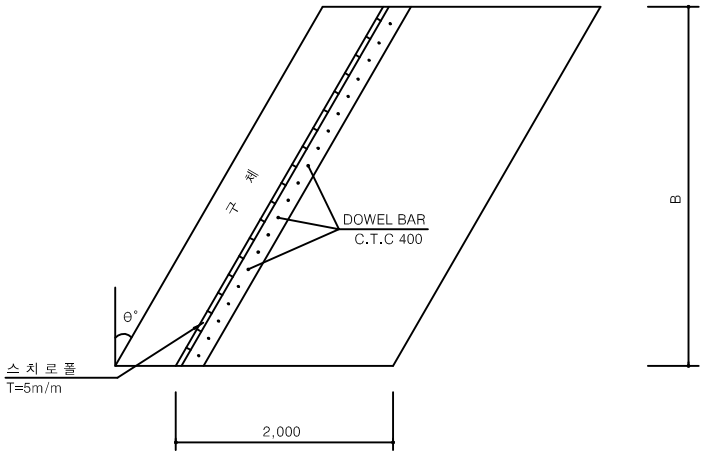

(단위수량:2EA)

공 종	규 격	단 위	수 량								비 고
			양방향4차로				양방향6차로				
			0°	15°	30°	45°	0°	15°	30°	45°	
구체콘크리트	f_{ck}=24 MPa	M^3	17.76	14.76	14.76	14.76	21.24	21.24	21.24	21.24	
거 푸 집	합판4회	M^2	11.16	11.24	12.12	14.04	14.22	14.59	15.86	18.62	
DOWEL BAR	H=25 L=500M/M	EA	42	44	48	58	60	62	70	84	

주) -암거상단이 포장층(동상방지층 포함) 하부에서 토피고 3.0m이내에 위치한 경우 암거보강
-시멘트 콘크리트포장 구간에서의 암거보강도를 작성하였는바
아스팔트 콘크리트포장의 경우에도 동일하게 적용

구 분	양방향4차로	양방향6차로
B	8,200	11,800

The Way To Morrow 한국도로공사	표 준 도 TYPICAL DRAWING	도 면 명	축 척	도 면 번 호
		암 거 보 강 부 II-(1) 일반도 (양방향4·6차로, Θ=0~45°)	AS SHOWN	4.023

암 거 보 강 부 II - (2)

철근배근도(양방향4차로, θ=0~45°)

본 표준도에 제시된 제품(공법)은 실시설계시 공사비 기초금액 산출을 위해 잠정 제시된 도면이므로 시공전 실시설계 당시의 검토자료 등과 상호 비교검토하여 발주청(감독관)과 사전 협의 후 재질, 규격,성능 등이 동등 이상인 제품(공법)으로 변경 적용할 수 있음.

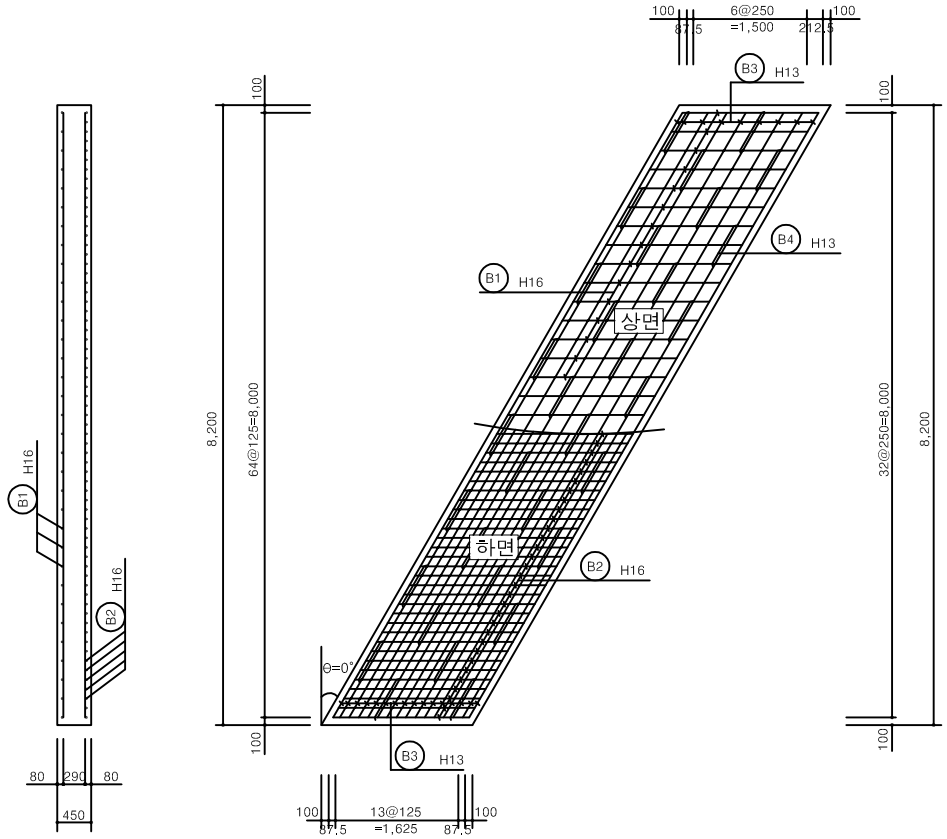

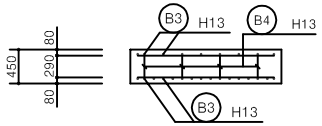

구 분	θ=0°	θ=15°	θ=30°	θ=45°
A	8,000	8,282	9,238	11,314
B	529	548	611	748

철 근 상 세 도

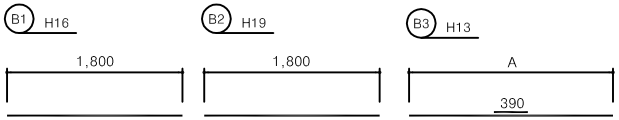

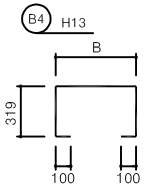

(할증3%)

분 류	번호	직경	길 이 (m)	개수	총 길 이 (m)	개소	단위중량 (kgf/m)	총 중 량 (kgf)	비 고
0°	B1	H16	1.800	33	59.400	2	1.560	185.328	
	B2	H16	1.800	65	117.000	2	1.560	365.040	
	B3	H13	8.000	25	200.000	2	0.995	398.000	
	B4	H13	1.367	32	43.744	2	0.995	87.051	
소 계						고 강		1.035	1.066

분 류	번호	직경	길 이 (m)	개수	총 길 이 (m)	개소	단위중량 (kgf/m)	총 중 량 (kgf)	비 고
15°	B1	H16	1.800	33	59.400	2	1.560	185.328	
	B2	H16	1.800	65	117.000	2	1.560	365.040	
	B3	H13	8.672	25	216.800	2	0.995	431.432	
	B4	H13	1.386	32	44.352	2	0.995	88.260	
소 계						고 강		1.070	1.102

분 류	번호	직경	길 이 (m)	개수	총 길 이 (m)	개소	단위중량 (kgf/m)	총 중 량 (kgf)	비 고
30°	B1	H16	1.800	33	59.400	2	1.560	185.328	
	B2	H16	1.800	65	117.000	2	1.560	365.040	
	B3	H13	9.628	25	240.700	2	0.995	478.993	
	B4	H13	1.449	32	46.368	2	0.995	92.272	
소 계						고 강		1.122	1.155

분 류	번호	직경	길 이 (m)	개수	총 길 이 (m)	개소	단위중량 (kgf/m)	총 중 량 (kgf)	비 고
45°	B1	H16	1.800	33	59.400	2	1.560	185.328	
	B2	H16	1.800	65	117.000	2	1.560	365.040	
	B3	H13	11.704	25	292.600	2	0.995	582.274	
	B4	H13	1.586	32	50.752	2	0.995	100.996	
소 계						고 강		1.234	1.271

The Way To Morrow 한국도로공사	표 준 도 TYPICAL HRAWING	도 면 명: 암 거 보 강 부 II - (2) 철근배근도(양방향4차로, θ=0~45°)	축 척: AS SHOWN	도 면 번 호: 4.024

암 거 보 강 부 II - (3)

철근배근도(양방향6차로, θ=0~45°)

본 표준도에 제시된 제품(공법)은 실시설계시 공사비 기초금액 산출을 위해 잠정 제시된 도면이므로 시공전 실시설계 당시의 검토자료 등과 상호 비교검토하여 발주청(감독관)과 사전 협의 후 재질, 규격,성능 등이 동등 이상인 제품(공법)으로 변경 적용할 수 있음.

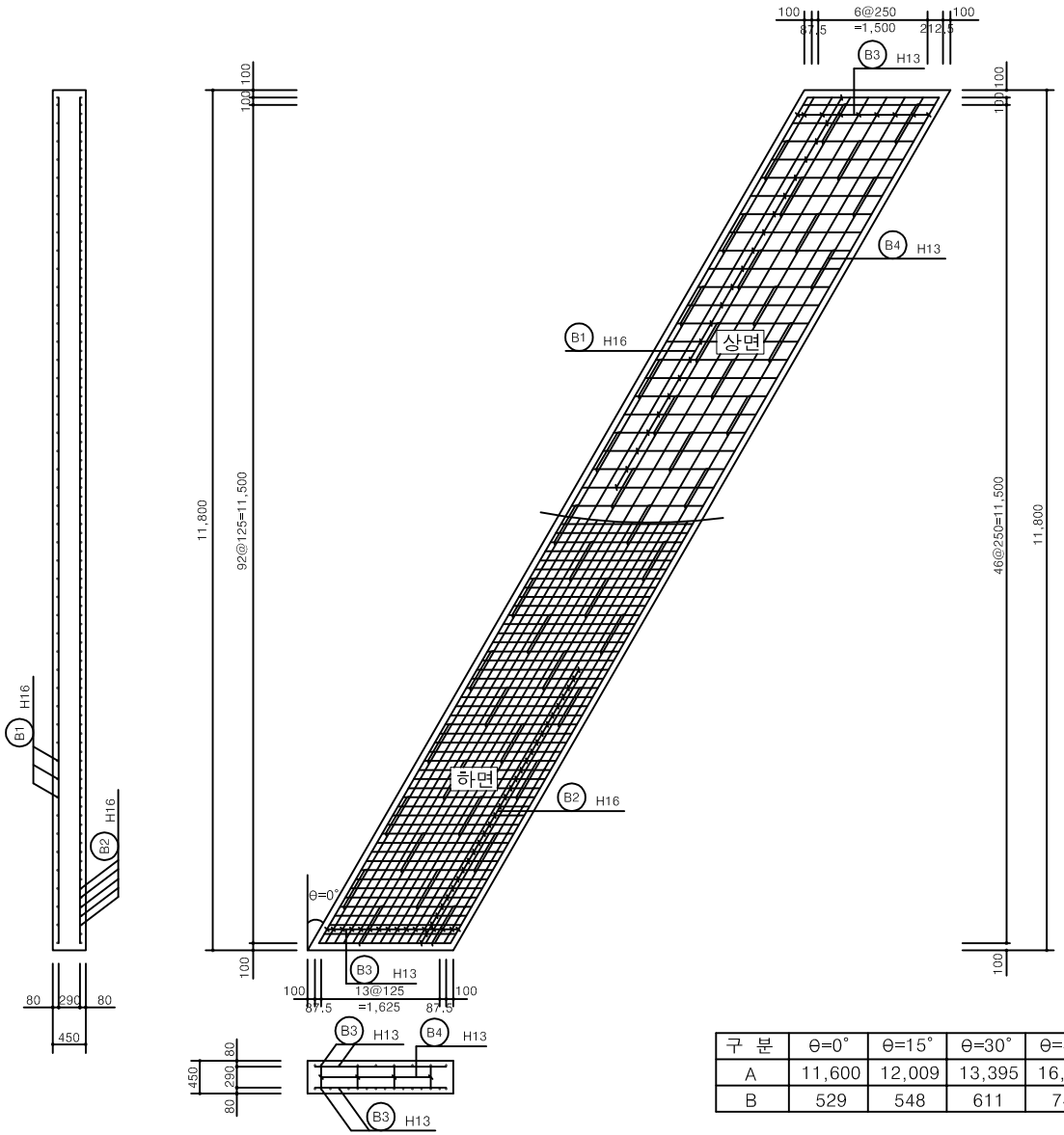

구 분	θ=0°	θ=15°	θ=30°	θ=45°
A	11,600	12,009	13,395	16,405
B	529	548	611	748

철 근 상 세 도

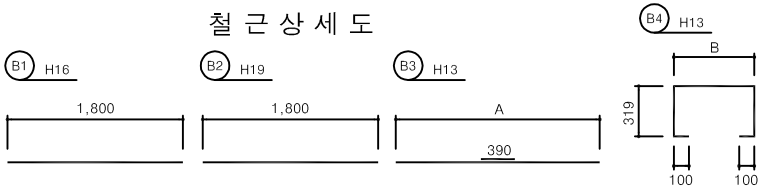

(할증3%)

분 류	번호	직경	길 이 (m)	개수	총 길 이 (m)	개소	단위중량 (kgf/m)	총 중 량 (kgf)	비 고
0°	B1	H16	1.800	48	86.400	2	1.560	269.568	
	B2	H16	1.800	94	169.200	2	1.560	527.904	
	B3	H13	11.990	25	299.750	2	0.995	596.503	
	B4	H13	1.367	46	62.882	2	0.995	125.135	
소 계						고 강		1T.519	1T.565

분 류	번호	직경	길 이 (m)	개수	총 길 이 (m)	개소	단위중량 (kgf/m)	총 중 량 (kgf)	비 고
15°	B1	H16	1.800	48	86.400	2	1.560	269.568	
	B2	H16	1.800	94	169.200	2	1.560	527.904	
	B3	H13	12.399	25	309.975	2	0.995	616.850	
	B4	H13	1.386	46	63.756	2	0.995	126.874	
소 계						고 강		1T.541	1T.587

분 류	번호	직경	길 이 (m)	개수	총 길 이 (m)	개소	단위중량 (kgf/m)	총 중 량 (kgf)	비 고
30°	B1	H16	1.800	48	86.400	2	1.560	269.568	
	B2	H16	1.800	94	169.200	2	1.560	527.904	
	B3	H13	13.785	25	344.625	2	0.995	685.804	
	B4	H13	1.449	46	66.654	2	0.995	132.641	
소 계						고 강		1T.616	1T.664

분 류	번호	직경	길 이 (m)	개수	총 길 이 (m)	개소	단위중량 (kgf/m)	총 중 량 (kgf)	비 고
45°	B1	H16	1.800	48	86.400	2	1.560	269.568	
	B2	H16	1.800	94	169.200	2	1.560	527.904	
	B3	H13	17.185	25	429.625	2	0.995	854.954	
	B4	H13	1.586	46	72.956	2	0.995	145.182	
소 계						고 강		1T.798	1T.852

The Way ToMorrow 한국도로공사	표 준 도 TYPICAL DRAWING	도 면 명	축 척	도 면 번 호
		암 거 보 강 부 II - (3) 철근배근도(양방향6차로, θ=0~45°)	AS SHOWN	4.025

암 거 보 강 부 II-(4)

일반도 (양방향8차로 , θ=0~45°)

본 표준도에 제시된 제품(공법)은 실시설계시 공사비 기초금액 산출을 위해 잠정 제시된 도면이므로 시공전 실시설계 당시의 검토자료 등과 상호 비교검토하여 발주청(감독관)과 사전 협의 후 재질, 규격,성능 등이 동등 이상인 제품(공법)으로 변경 적용할 수 있음.

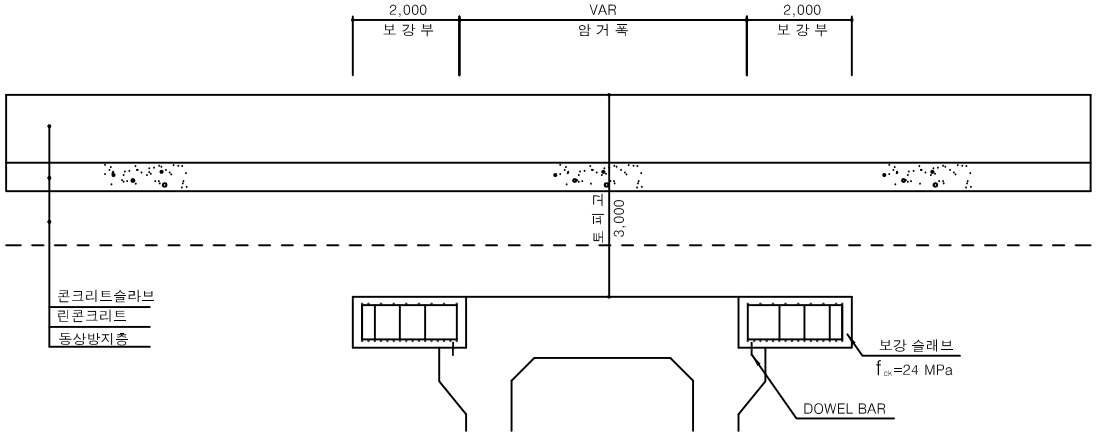

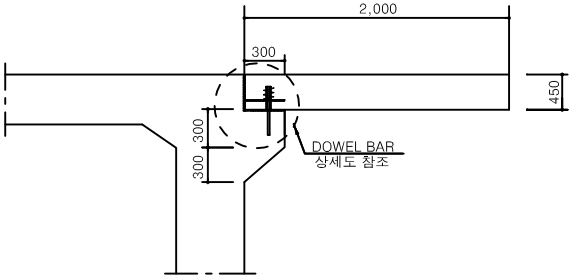

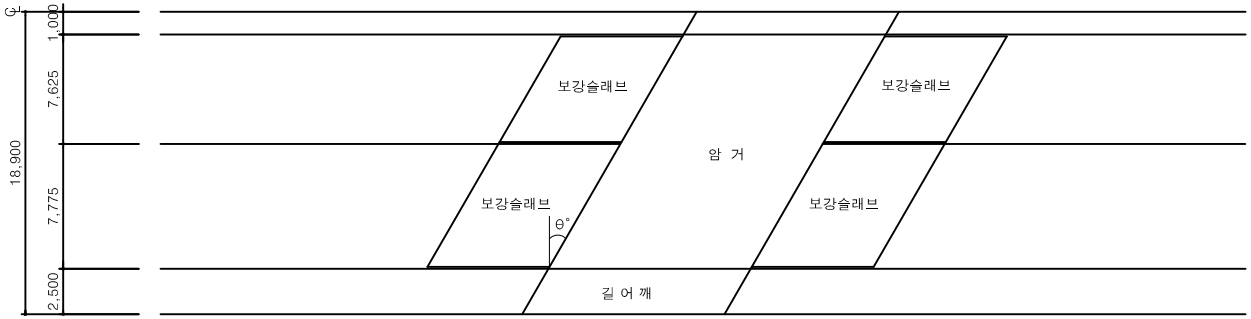

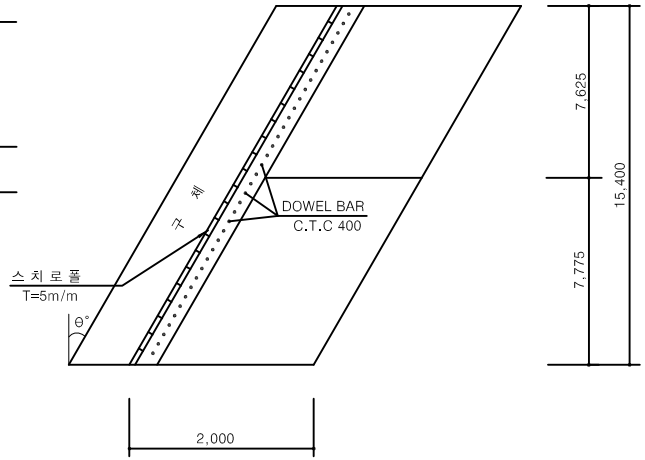

(단위수량:2EA)

공 종	규 격	단 위	수 량				비 고
			0°	15°	30°	45°	
구체콘크리트	f_{ck}=24 MPa	M^3	27.72	27.72	27.72	27.72	
거 푸 집	합판4회	M^2	18.26	19.75	21.40	25.00	
DOWEL BAR	H=25 L=500M/M	EA	78	80	90	110	

주) -암거상단이 포장층(동상방지층 포함) 하부에서 토피고 3.0m이내에 위치한 경우 암거보강
-시멘트 콘크리트포장 구간에서의 암거보강도를 작성하였는바
아스팔트 콘크리트포장의 경우에도 동일하게 적용

The Way To Morrow 한국도로공사	표 준 도 TYPICAL DRAWING	도 면 명	축 척	도 면 번 호
		암 거 보 강 부 II-(4) 일반도 (양방향8차로 , θ=0~45°)	AS SHOWN	4.026

암 거 보 강 부 II-(5)

철근배근도(양방향8차로 : 주행차로, θ=0~45°)

본 표준도에 제시된 제품(공법)은 실시설계시 공사비 기초금액 산출을 위해 잠정 제시된 도면이므로 시공전 실시설계 당시의 검토자료 등과 상호 비교검토하여 발주청(감독관)과 사전 협의 후 재질, 규격,성능 등이 동등 이상인 제품(공법)으로 변경 적용할 수 있음.

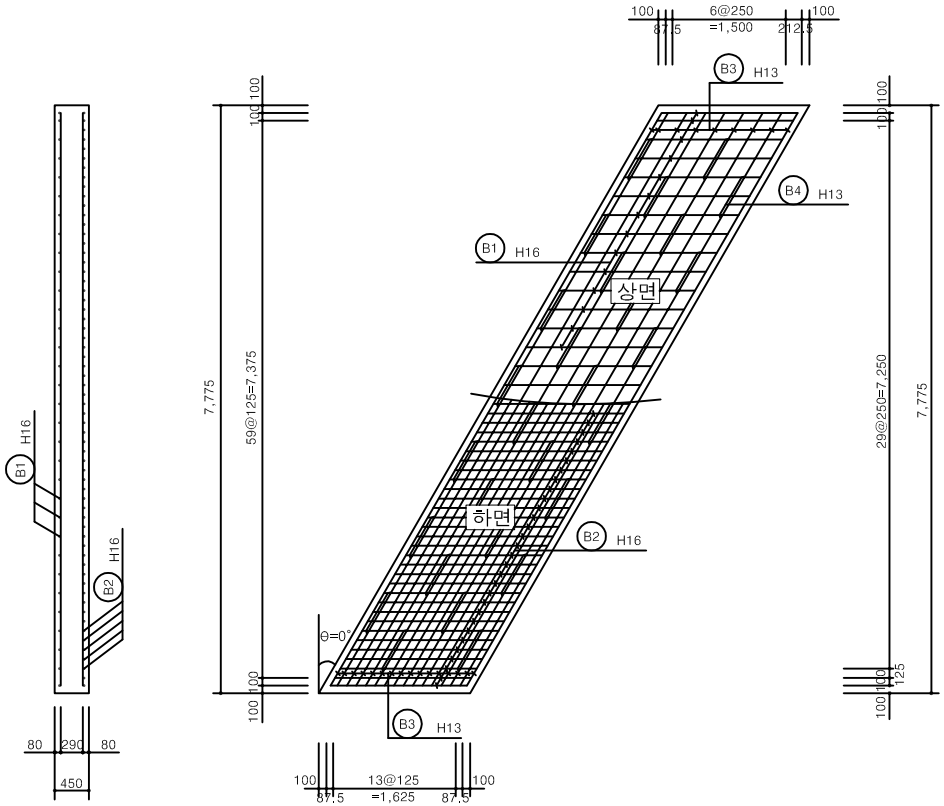

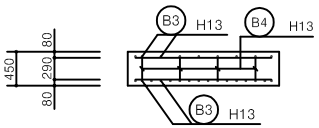

구 분	θ=0°	θ=15°	θ=30°	θ=45°
A	7,575	7,842	8,747	10,713
B	529	548	611	748

철 근 상 세 도

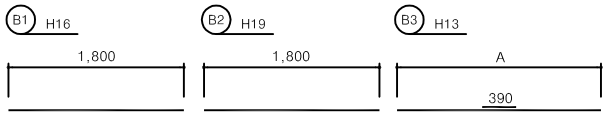

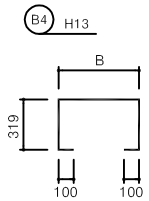

(할증3%)

분 류	번호	직경	길 이 (m)	개수	총 길 이 (m)	개소	단위중량 (kgf/m)	총 중 량 (kgf)	비 고
0°	B1	H16	1.800	33	59.400	2	1.560	185.328	
	B2	H16	1.800	62	111.600	2	1.560	348.192	
	B3	H13	7.575	25	189.375	2	0.995	376.856	
	B4	H13	1.367	28	38.276	2	0.995	76.169	
소 계						고 강		0.987	1.016

분 류	번호	직경	길 이 (m)	개수	총 길 이 (m)	개소	단위중량 (kgf/m)	총 중 량 (kgf)	비 고
15°	B1	H16	1.800	33	59.400	2	1.560	185.328	
	B2	H16	1.800	62	111.600	2	1.560	348.192	
	B3	H13	7.842	25	196.050	2	0.995	390.140	
	B4	H13	1.386	28	38.808	2	0.995	77.228	
						고 강		1.001	1.031

분 류	번호	직경	길 이 (m)	개수	총 길 이 (m)	개소	단위중량 (kgf/m)	총 중 량 (kgf)	비 고
30°	B1	H16	1.800	33	59.400	2	1.560	185.328	
	B2	H16	1.800	62	111.600	2	1.560	348.192	
	B3	H13	9.137	25	228.425	2	0.995	454.566	
	B4	H13	1.449	28	40.572	2	0.995	80.738	
						고 강		1.069	1.101

분 류	번호	직경	길 이 (m)	개수	총 길 이 (m)	개소	단위중량 (kgf/m)	총 중 량 (kgf)	비 고
45°	B1	H16	1.800	33	59.400	2	1.560	185.328	
	B2	H16	1.800	62	111.600	2	1.560	348.192	
	B3	H13	11.103	25	277.575	2	0.995	552.374	
	B4	H13	1.586	28	44.408	2	0.995	88.372	
						고 강		1.174	1.209

The Way ToMorrow 한국도로공사	표 준 도 TYPICAL DRAWING	도 면 명	축 척	도 면 번 호
		암 거 보 강 부 II-(5) 철근배근도(양방향8차로 : 주행차로, θ=0~45°)	AS SHOWN	4.027

암 거 보 강 부 II-(6)

철근배근도(양방향8차로 : 추월차로, θ=0~45°)

본 표준도에 제시된 제품(공법)은 실시설계시 공사비 기초금액 산출을 위해 잠정 제시된 도면이므로 시공전 실시설계 당시의 검토자료 등과 상호 비교검토하여 발주청(감독관)과 사전 협의 후 재질, 규격,성능 등이 동등 이상인 제품(공법)으로 변경 적용할 수 있음.

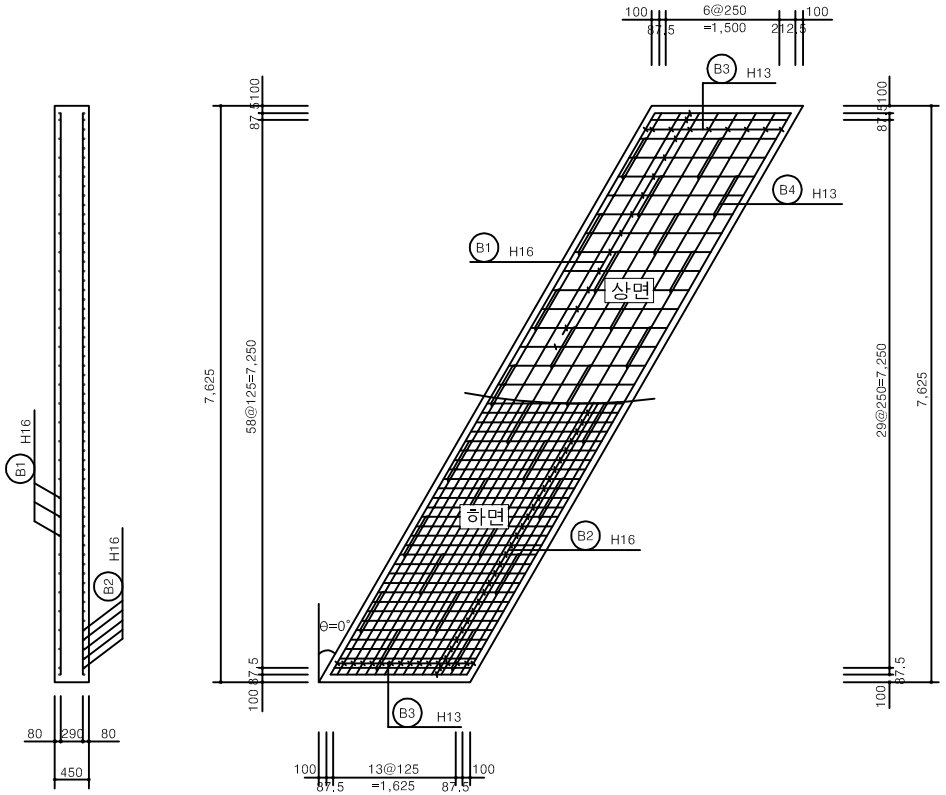

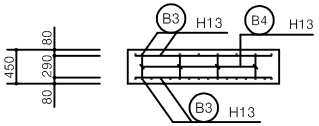

구 분	θ=0°	θ=15°	θ=30°	θ=45°
A	7,425	7,687	8,574	10,501
B	529	548	611	748

철 근 상 세 도

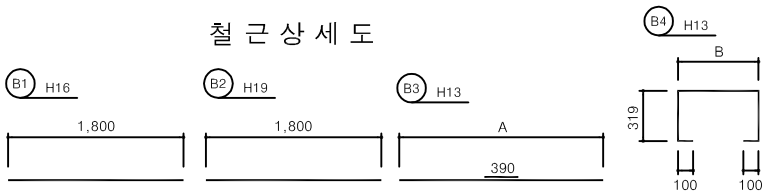

(할증3%)

분 류	번호	직경	길 이 (m)	개수	총 길 이 (m)	개소	단위중량 (kgf/m)	총 중 량 (kgf)	비 고
0°	B1	H16	1.800	32	57.600	2	1.560	179.712	
	B2	H16	1.800	61	109.800	2	1.560	342.576	
	B3	H13	7.425	25	185.625	2	0.995	369.394	
	B4	H13	1.367	28	38.276	2	0.995	76.169	
소 계						고 강		0.968	0.997

분 류	번호	직경	길 이 (m)	개수	총 길 이 (m)	개소	단위중량 (kgf/m)	총 중 량 (kgf)	비 고
15°	B1	H16	1.800	32	57.600	2	1.560	179.712	
	B2	H16	1.800	61	109.800	2	1.560	342.576	
	B3	H13	7.842	25	196.050	2	0.995	390.140	
	B4	H13	1.386	28	38.808	2	0.995	77.228	
						고 강		0.990	1.019

분 류	번호	직경	길 이 (m)	개수	총 길 이 (m)	개소	단위중량 (kgf/m)	총 중 량 (kgf)	비 고
30°	B1	H16	1.800	32	57.600	2	1.560	179.712	
	B2	H16	1.800	61	109.800	2	1.560	342.576	
	B3	H13	9.137	25	228.425	2	0.995	454.566	
	B4	H13	1.449	28	40.572	2	0.995	80.738	
						고 강		1.058	1.089

분 류	번호	직경	길 이 (m)	개수	총 길 이 (m)	개소	단위중량 (kgf/m)	총 중 량 (kgf)	비 고
45°	B1	H16	1.800	32	57.600	2	1.560	179.712	
	B2	H16	1.800	61	109.800	2	1.560	342.576	
	B3	H13	11.103	25	277.575	2	0.995	552.374	
	B4	H13	1.586	28	44.408	2	0.995	88.372	
						고 강		1.163	1.198

The Way To Morrow 한국도로공사	표 준 도 TYPICAL DRAWING	도 면 명	축 척	도 면 번 호
		암 거 보 강 부 II-(6) 철근배근도(양방향8차로 : 추월차로, θ=0~45°)	AS SHOWN	4.028

암 거 보 강 부 II-(7)

BRACKET 상세도

본 표준도에 제시된 제품(공법)은 실시설계시 공사비 기초금액 산출을 위해 잠정 제시된 도면이므로 시공전 실시설계 당시의 검토자료 등과 상호 비교검토하여 발주청(감독관)과 사전 협의 후 재질, 규격,성능 등이 동등 이상인 제품(공법)으로 변경 적용할 수 있음.

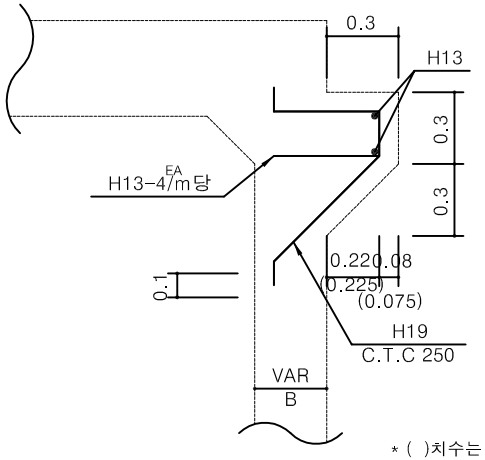

* ( )치수는 수로암거일 경우.

H13-4EA/m당

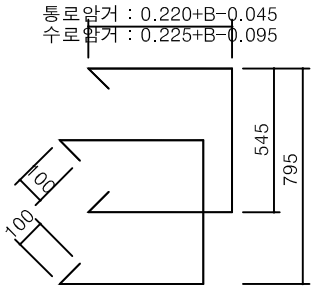

재 료 표

(1 EA당)

재 료 명	규 격	단 위	수 량	비 고
철 근	SD - 40	KG	8.677	ADD 3%
타르 페이퍼	T= 15 MM	M^2	0.120	
강 관	Φ 60 MM	M	0.300	
탄성고무받침	150X150X15	EA	1	
채 움 재	아 스 팔 트	M^3	0.001	

1. 콘 크 리 트 : (0.3 + 0.6) x 0.5 x 0.3 x ℓ = 0.135 x ℓ

2. 거 푸 집 : $\{0.3 + \sqrt{(0.3)^2 + (0.3)^2}\} \times \ell + (0.3 + 0.6) \times \frac{1}{2} \times 0.3 \times 2^{EA}$
(일반합판4회)
$= 0.27 + 0.724\,\ell$

* 주 1) 스티로폴(T=5mm)은 별도 산출하도록 한다.
2) DOWEL BAR 수량은 별도 산출하도록 한다.
(설치간격 400mm)
3) 탄성고무 받침설치 간격은 400mm
4) 암거상단 구배 및 BRACKET 설치위치는 도로 종단구배를 고려하여 시공해야 한다.
5) 암거상단이 포장층(동상방지층 포함) 하부에서 토피고 3.0m이내에 위치한 경우 암거보강
・시멘트 콘크리트 포장 : 표층 + 기층 + 동상방지층
・아스팔트 콘크리트 포장 : 표층 + 기층 + 보조기층 + 동상방지층
6) 접속슬래부위에 아스팔트 혼합물이 포설되는 경우 지오그리드로 보강
(교대와 접속슬래브 조인트를 경계로 양쪽으로 30cm 이상설치, [연개포18303-3028] 2001년 10월23일)

DOWEL BAR 상세도

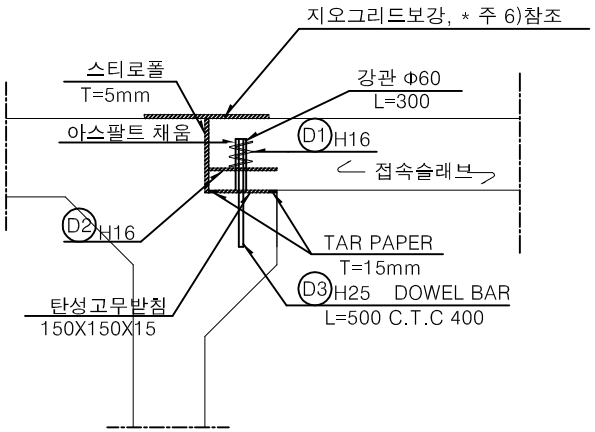

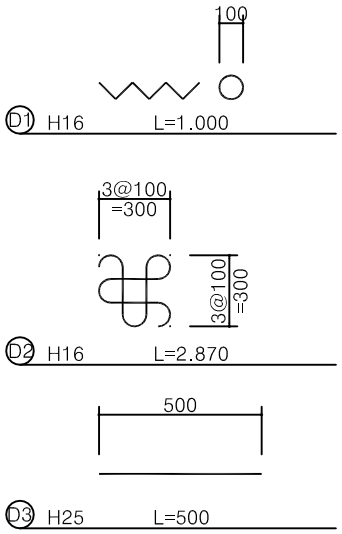

The Way To Morrow 한국도로공사	표 준 도 TYPICAL DRAWING	도 면 명	축 척	도 면 번 호
		암 거 보 강 부 II-(7) BRACKET 상세도	AS SHOWN	4.029

절·성경계 보강슬래브 (1)

설 치 기 준

본 표준도에 제시된 제품(공법)은 실시설계시 공사비 기초금액 산출을 위해 잠정 제시된 도면이므로 시공전 실시설계 당시의 검토자료 등과 상호 비교검토하여 발주청(감독관)과 사전 협의 후 재질, 규격,성능 등이 동등 이상인 제품(공법)으로 변경 적용할 수 있음.

1. 설계개요

(1) 지반변형 및 응력특성에 따라 보강범위를 차등적용 (절토부5m, 성토부15m)

(2) 사각 발생구간에는 경제성을 고려한 평행사변형 적용

(3) 성토부 2차 압축침하에 대한 지반변위는 보강슬래브에서도 발생

2. 설계조건

· 본 표준도는 다음의 설계조건에 따라 설계된 것으로 제반조건이 현격히 달라 안전성과 사용성의 확보가 불확실한 경우 별도의 검토를 수행하여야 한다.

2.1 사용재료

콘크리트 설계기준강도 : fck = 24 MPa

철근 항복강도 : fy = 400 MPa

2.2 절토부 조건

경암, 절토구배 = 1 : 1.2

2.3 적용하중

(1) 고정하중 : 포장슬래브(γcon) = 2,350 kg/㎥

보강슬래브(γrc) = 2,500 kg/㎥

(2) 활하중 : 교통하중 = 1,300 kg/㎡

(3) 지점침하(성토부 2차압축침하)

$\Delta h = \alpha \times h$

[Δh= 2차압축침하량, h = 보강슬래브 단부 성토고, α =0.0015(3년), α =0.0045(15년)]

2.4 하중조합

(1) 단기하중 : CASE-1 = 1.3x고정하중+2.15x활하중

CASE-2 = 1.3x고정하중+1.3x활하중+1.3x지점침하[3년]

(2) 장기하중 : CASE-3 = 1.3x고정하중+1.3x활하중+1.3x지점침하[15년]

2.5 단면검토

단기하중에 대해서는 강도와 사용성(균열) 확보, 장기하중에 대해서는 강도만 확보

3. 보강슬래브 설치범위 및 보강형태 선정

3.1 횡방향 설치범위

린콘크리트 하부에 설치하고, 차도부 포장슬래브 양단에서 50cm 연장하여 설치

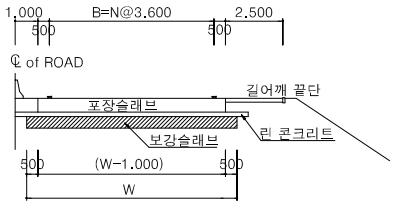

구 분	N	B(m)	W(m)
양방향 4차로	2	7.2	9.2
양방향 6차로	3	10.8	12.8
양방향 8차로	4	14.4	16.4

3.2 종방향 설치범위

절·성경계면 사각의 정의와 사각에 따른 보강슬래브 설치범위는 다음과 같다.

(1) 절·성경계면 사각의 (θ)정의

절·성경계면이 도로폭원과 교차되는 a점과 b점을 연결한 직선이 도로방향에 수직한선과 이루는 각을 사각으로 하며, 절토부 및 성토부의 보강범위는 직선 ab와 보강슬래브의 교차점인 a'점과 b'점을 기준으로 한다.

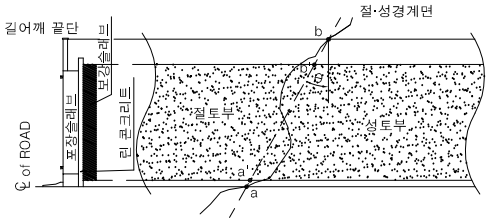

(2) 보강형태의 선정

절·성경계면 사각(θ)의 크기에 따라 보강형태를 TYPE-1과 TYPE-2로 구분하며, 보강슬래브 설치범위 및 보강형태는 다음과 같다.

① TYPE-1

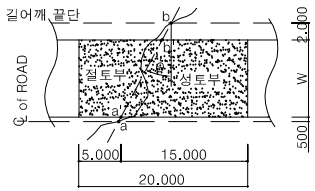

구 분	적용범위	W
양방향 4차로	$\theta \leq 25°$	9.200
양방향 6차로	$\theta \leq 20°$	12.800
양방향 8차로	$\theta \leq 15°$	16.400

② TYPE-2

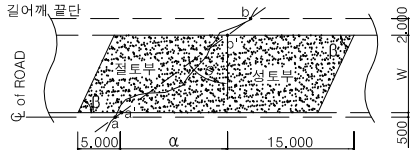

구 분	적용범위	β	W
양방향 4차로	θ >25°	65°	9.200
양방향 6차로	θ >20°	70°	12.800
양방향 8차로	θ >15°	75°	16.400

*NOTE : α의 길이가 30m를 초과하는 경우 a'와 b'에 각각 TYPE-1을 적용

The Way ToMorrow 한국도로공사	표 준 도 TYPICAL DRAWING	도 면 명	축 척	도 면 번 호
		절·성경계 보강슬래브 (1) 설 치 기 준	AS SHOWN	4.030

절·성경계 보강슬래브 (2)

철근배근도(TYPE-1, 양방향4차로)

본 표준도에 제시된 제품(공법)은 실시설계시 공사비 기초금액 산출을 위해 잠정 제시된 도면이므로 시공전 실시설계 당시의 검토자료 등과 상호 비교검토하여 발주청(감독관)과 사전 협의 후 재질, 규격,성능 등이 동등 이상인 제품(공법)으로 변경 적용할 수 있음.

0 5.000

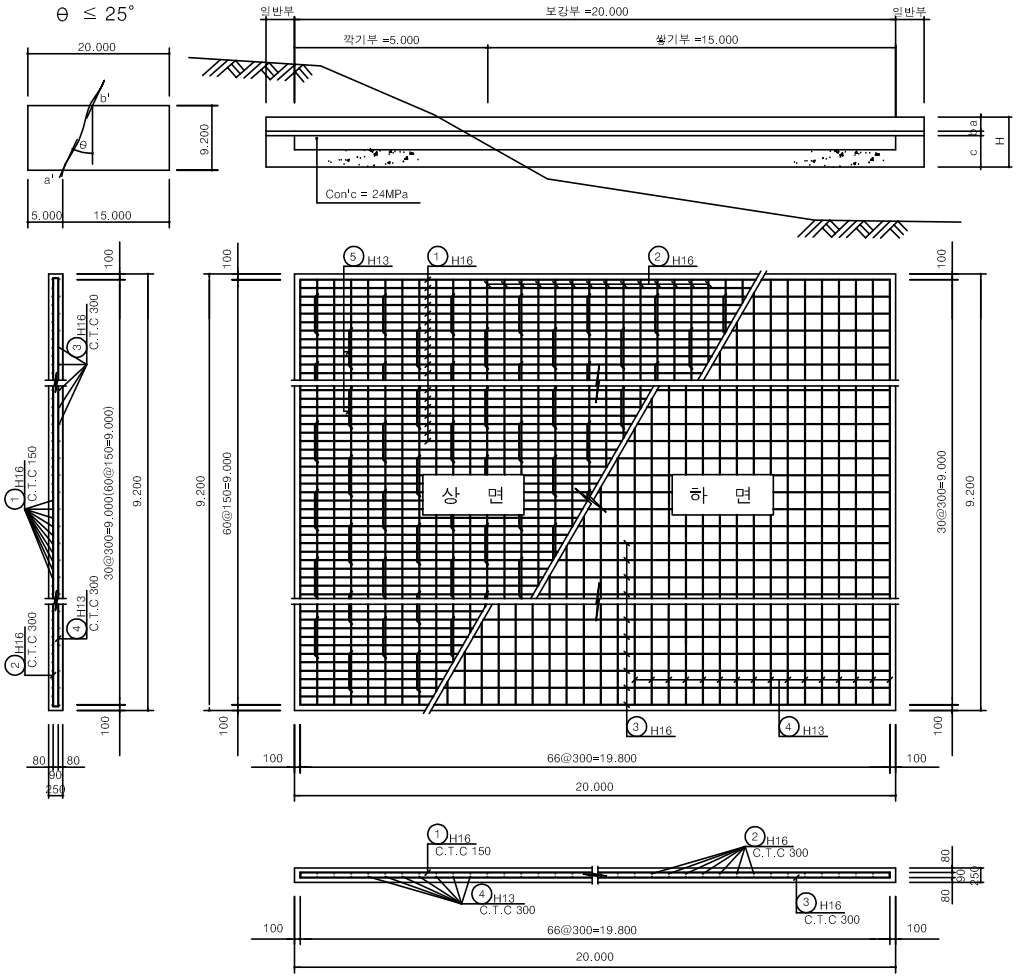

주) ( ) : 하면 치수임.

철 근 상 세 도

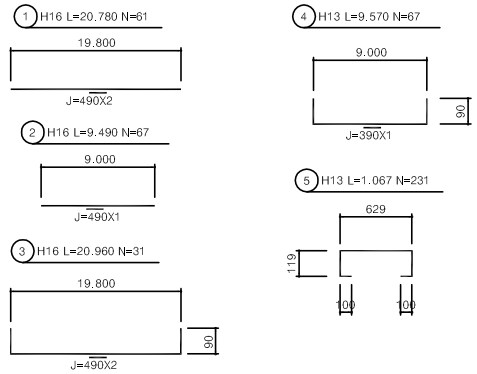

철 근 집 계 표

(개소당)

번 호	직 경	길 이	개 수	총 길 이	단위중량	총 중 량	비 고
1	H16	20.780	61	1267.580			할 증 3%
2	H16	9.490	67	635.830			
3	H16	20.960	31	649.760			
소 계				2553.170	1.560	3982.945	4T102
4	H13	9.570	67	641.190			
5	H13	1.067	231	246.477			
소 계				887.667	0.995	883.229	0T910
총 계						4866.174	5T012

주) - H : 포장층 총두께
- a : 콘크리트 표층
- b : 린콘크리트 기층
- c : 동상방지층

The Way To Morrow 한국도로공사	표 준 도 TYPICAL DRAWING	도 면 명	축 척	도 면 번 호
		절·성경계 보강슬래브 (2) 철근배근도(TYPE-1, 양방향4차로)	AS SHOWN	4.031

절·성경계 보강슬래브 (3)

철근배근도(TYPE-1, 양방향6차로)

본 표준도에 제시된 제품(공법)은 실시설계시 공사비 기초금액 산출을 위해 잠정 제시된 도면이므로 시공전 실시설계 당시의 검토자료 등과 상호 비교검토하여 발주청(감독관)과 사전 협의 후 재질, 규격,성능 등이 동등 이상인 제품(공법)으로 변경 적용할 수 있음.

0 5.000

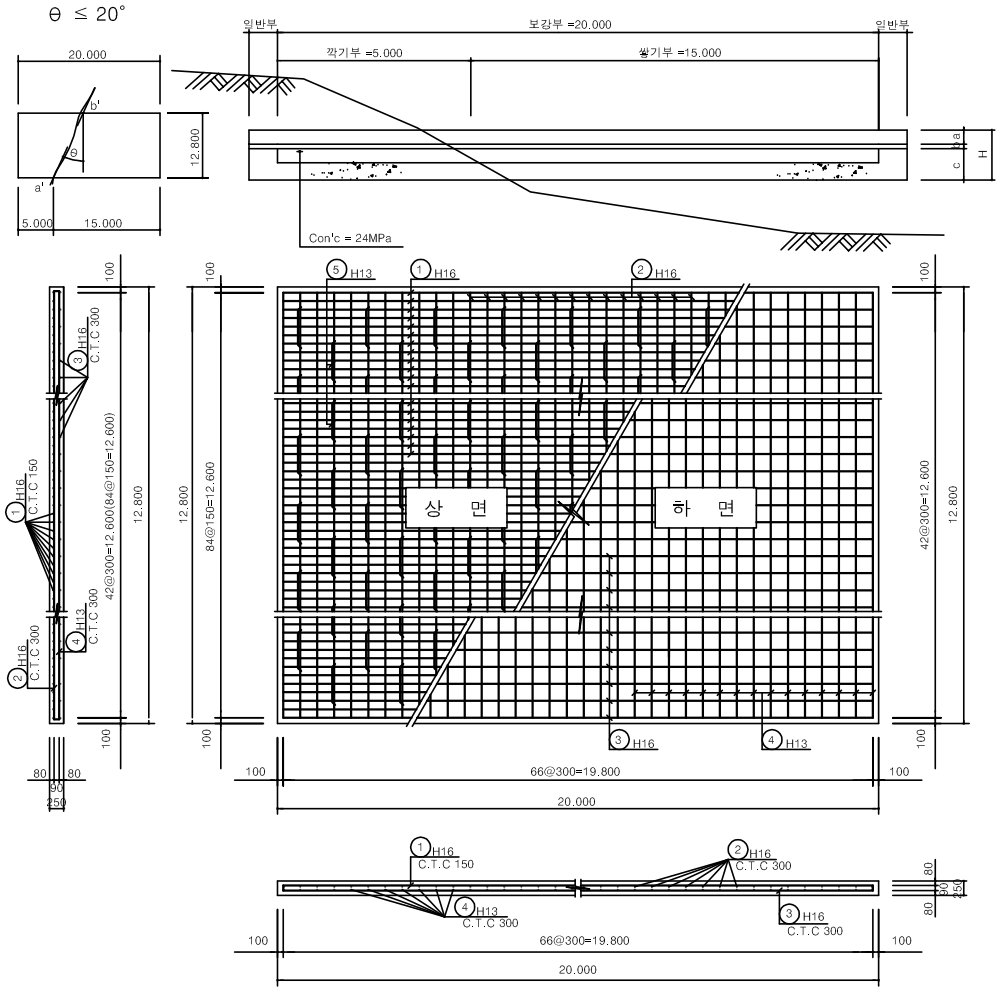

주) ( ) : 하면 치수임.

철 근 상 세 도

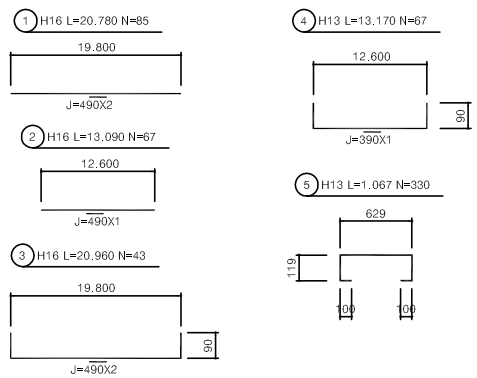

철 근 집 계 표

(개소당)

번 호	직 경	길 이	개 수	총 길 이	단위중량	총 중 량	비 고
1	H16	20.780	85	1766.300			할 증 3%
2	H16	13.090	67	877.030			
3	H16	20.960	43	901.280			
소 계				3544.610	1.560	5529.592	5.695
4	H13	13.170	67	882.390			
5	H13	1.067	330	352.110			
소 계				1234.500	0.995	1228.328	1.265
총 계						6757.920	6.960

주) - H : 포장층 총두께
- a : 콘크리트 표층
- b : 린콘크리트 기층
- c : 동상방지층

The Way To Morrow 한국도로공사	표 준 도 TYPICAL DRAWING	도 면 명	축 척	도 면 번 호
		절·성경계 보강슬래브 (3) 철근배근도(TYPE-1, 양방향6차로)	AS SHOWN	4.032

절·성경계 보강슬래브 (4)

철근배근도(TYPE-1, 양방향8차로)

본 표준도에 제시된 제품(공법)은 실시설계시 공사비 기초금액 산출을 위해 잠정 제시된 도면이므로 시공전 실시설계 당시의 검토자료 등과 상호 비교검토하여 발주청(감독관)과 사전 협의 후 재질, 규격,성능 등이 동등 이상인 제품(공법)으로 변경 적용할 수 있음.

0 5.000

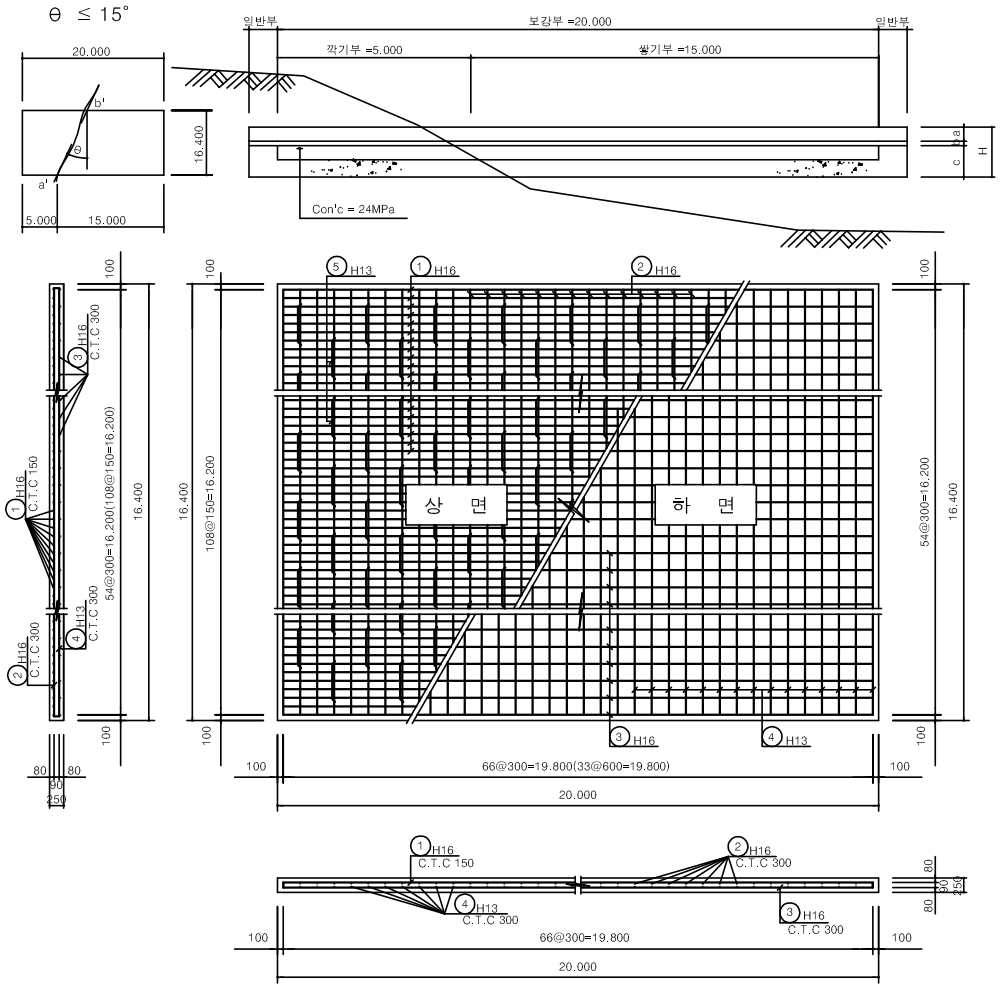

주) ( ) : 하면 치수임.

철 근 상 세 도

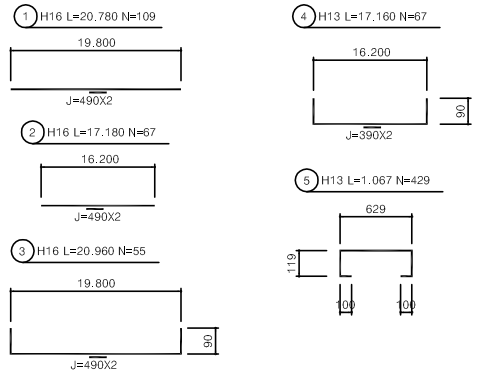

철 근 집 계 표

(개소당)

번 호	직 경	길 이	개 수	총 길 이	단위중량	총 중 량	비 고
1	H16	20.780	109	2265.020			할증 3%
2	H16	17.180	67	1151.060			
3	H16	20.960	55	1152.800			
소 계				4568.880	1.560	7127.453	7T341
4	H13	17.160	67	1149.720			
5	H13	1.067	429	457.743			
소 계				1607.463	0.995	1599.426	1T647
총 계						8726.879	8T988

주) - H : 포장층 총두께
- a : 콘크리트 표층
- b : 린콘크리트 기층
- c : 동상방지층

The Way To Morrow 한국도로공사	표 준 도 TYPICAL DRAWING	도 면 명	축 척	도 면 번 호
		절·성경계 보강슬래브 (4) 철근배근도(TYPE-1, 양방향8차로)	AS SHOWN	4.033

절·성경계 보강슬래브 (5)

철근배근도(TYPE-2, 양방향4차로) (1)

본 표준도에 제시된 제품(공법)은 실시설계시 공사비 기초금액 산출을 위해 잠정 제시된 도면이므로 시공전 실시설계 당시의 검토자료 등과 상호 비교검토하여 발주청(감독관)과 사전 협의 후 재질, 규격,성능 등이 동등 이상인 제품(공법)으로 변경 적용할 수 있음.

0 5.000

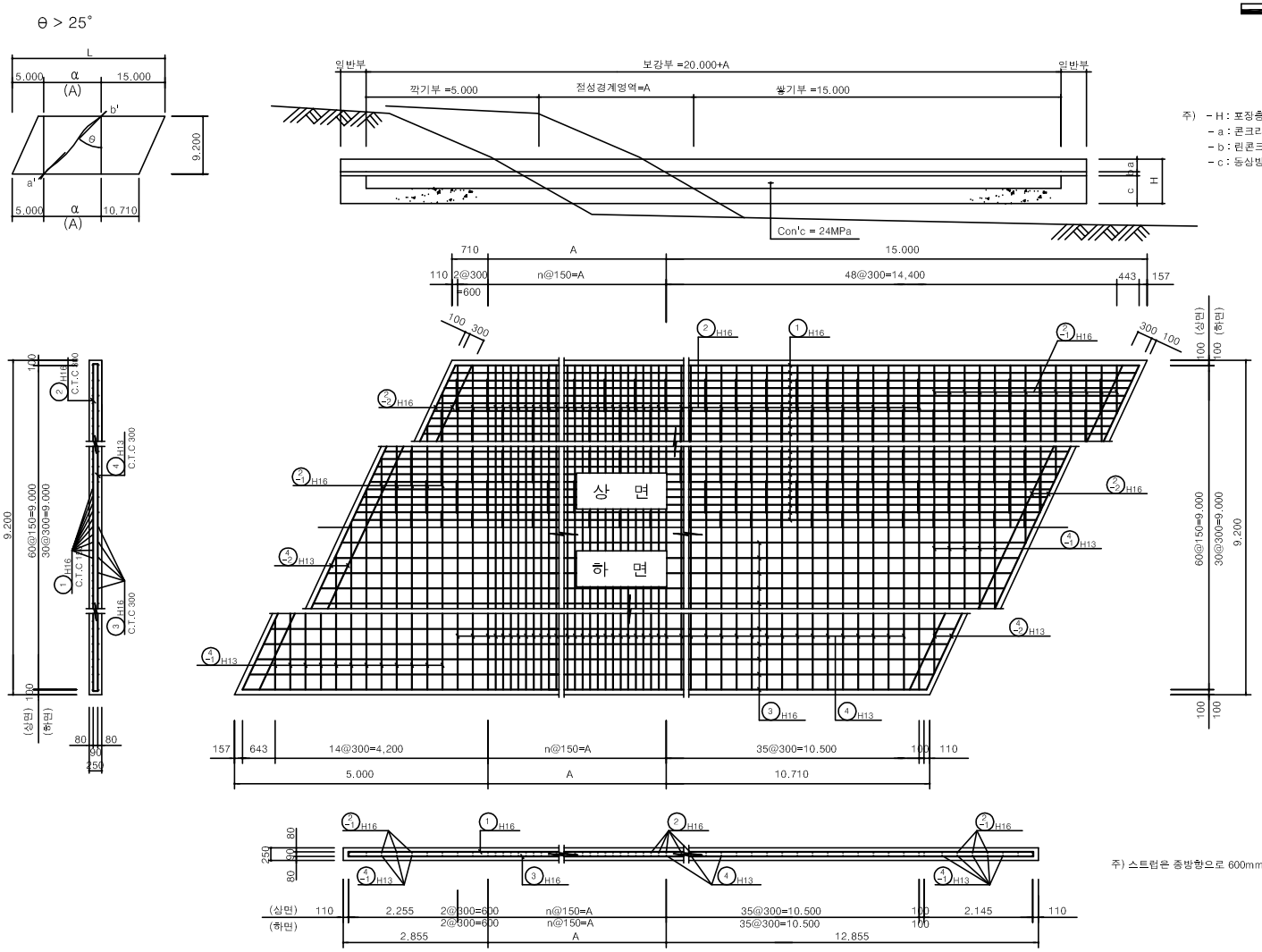

주) - H : 포장층 총두께
- a : 콘크리트 표층
- b : 린콘크리트 기층
- c : 동상방지층

주) 스트럽은 종방향으로 600mm 간격으로 배근한다.

The Way To Morrow 한국도로공사	표 준 도 TYPICAL HRAWING	도 면 명	축 척	도 면 번 호
		절·성경계 보강슬래브 (5) 철근배근도(TYPE-2, 양방향4차로) (1)	AS SHOWN	4.034

절·성경계 보강슬래브 (6)

철근배근도(TYPE-2, 양방향4차로) (2)

본 표준도에 제시된 제품(공법)은 실시설계시 공사비 기초금액 산출을 위해 잠정 제시된 도면이므로 시공전 실시설계 당시의 검토자료 등과 상호 비교검토하여 발주청(감독관)과 사전 협의 후 재질, 규격,성능 등이 동등 이상인 제품(공법)으로 변경 적용할 수 있음.

철 근 상 세 도

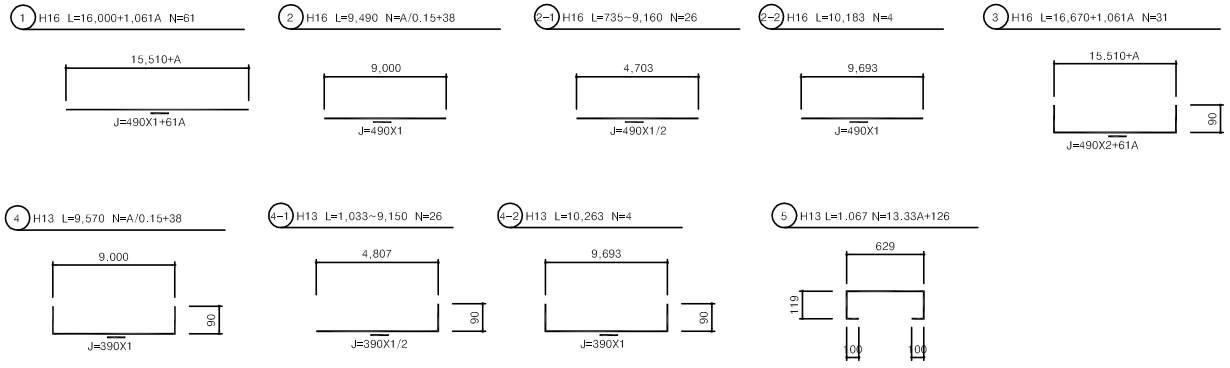

철 근 집 계 표

(개소당)

번 호	직 경	길 이	개 수	총 길 이	단위중량	총 중 량	비 고
1	H16	16.000+1.061A	61	64.721A+ 976.000	kgf/m		할 증 3%
2	H16	9.490	A/0.15+38	63.267A+ 360.620			
2-1	H16	4.948	26	136.864			
2-2	H16	10.183	4	20.160			
3	H16	16.670+1.061A	31	32.891A+ 516.770			
소 계				160.879A+2010.414	1.560	0.251A+3.136	0.259A+3.230
4	H13	9.570	A/0.15+38	63.800A+ 363.660			
4-1	H13	5.092	26	132.379			
4-2	H13	10.263	4	41.052			
5	H13	1.067	13.33A+126	14.220A+ 134.442			
소 계				78.020A+ 671.533	0.995	0.078A+0.668	0.080A+0.688
총 계						0.329A+3.804	0.339A+3.918

주) 절성경계영역 A는 배근 및 도면 표기의 편의를 위해 배력근 최대간격인 300mm의 정수배로 한다.

$\alpha = w \times \tan\theta$ (w:보강슬래브 폭)

$\frac{\alpha}{0.15} \fallingdotseq N$ (N은 정수 → 300mm의 정수배로 절사)

$A = 0.15 \times N$

EX) A값 계산예

$\theta = 30°$ 일때 → $\alpha = 9.2 \times \tan 30° = 5.312$

$N = \frac{5.312}{0.15} = 35.4 \fallingdotseq 34$ (300mm의 정수배로 절사)

$A = 0.15 \times 34 = 5.10$ (m)

The Way ToMorrow 한국도로공사	표 준 도 TYPICAL HRAWING	도 면 명	축 척	도 면 번 호
		절성경계 보강부 배근도(6) 철근배근도(TYPE-2, 양방향4차로) (2)	AS SHOWN	4.035

절·성경계 보강슬래브 (7)

철근배근도(TYPE-2, 양방향6차로) (1)

본 표준도에 제시된 제품(공법)은 실시설계시 공사비 기초금액 산출을 위해 잠정 제시된 도면이므로 시공전 실시설계 당시의 검토자료 등과 상호 비교검토하여 발주청(감독관)과 사전 협의 후 재질, 규격,성능 등이 동등 이상인 제품(공법)으로 변경 적용할 수 있음.

0 5.000

θ > 20°

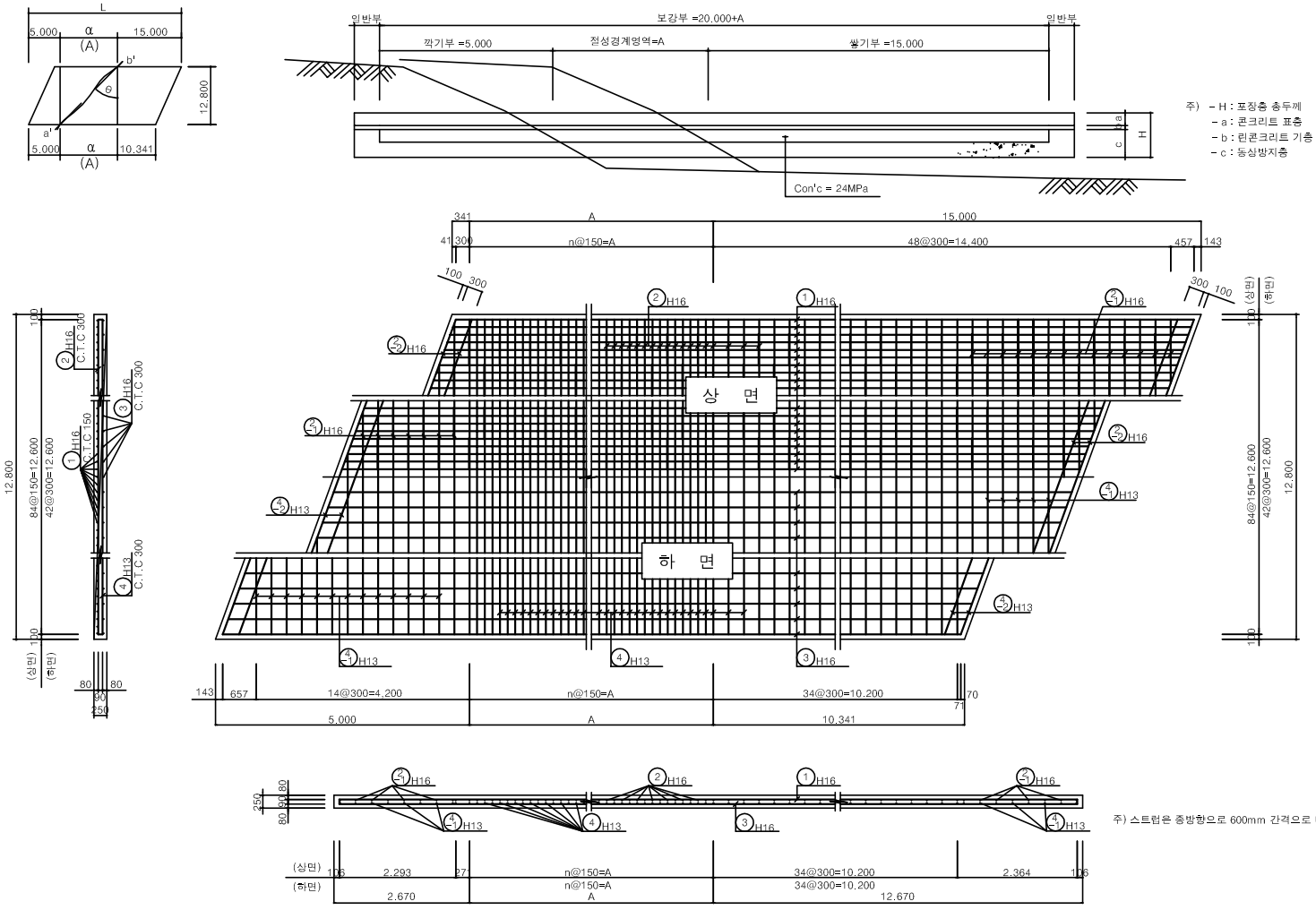

주) 스트럽은 종방향으로 600mm 간격으로 배근한다.

The Way To Morrow 한국도로공사	표 준 도 TYPICAL HRAWING	도 면 명 절·성경계 보강슬래브 (7) 철근배근도(TYPE-2, 양방향6차로) (1)	축 척 AS SHOWN	도 면 번 호 4.036

절·성경계 보강슬래브 (8)

철근배근도(TYPE-2, 양방향6차로) (2)

본 표준도에 제시된 제품(공법)은 실시설계시 공사비 기초금액 산출을 위해 잠정 제시된 도면이므로 시공전 실시설계 당시의 검토자료 등과 상호 비교검토하여 발주청(감독관)과 사전 협의 후 재질, 규격,성능 등이 동등 이상인 제품(공법)으로 변경 적용할 수 있음.

철 근 상 세 도

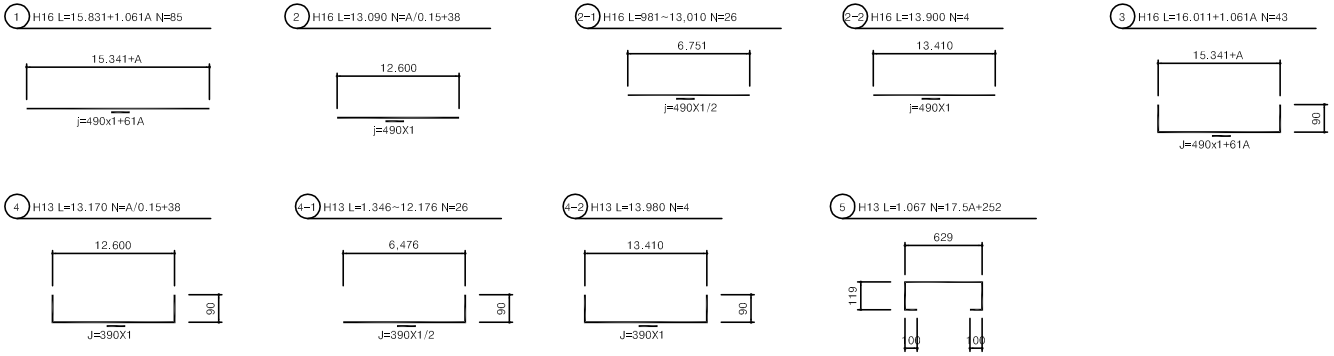

철 근 집 계 표

(개소당)

번 호	직 경	길 이	개 수	총 길 이	단위중량	총 중 량	비 고
1	H16	15.831+1.061A	85	90.185A+1345.635	kgf/m		할 증 3%
2	H16	13.090	A/0.15+38	87.200A+ 497.420			
2-1	H16	6.996	26	181.896			
2-2	H16	13.900	4	55.600			
3	H16	16.011+1.061A	43	45.623A+ 688.473			
소 계				223.008A+2769.024	1.560	0.348A+4.320	0.358A+4.450
4	H13	13.170	A/0.15+38	87.800A+ 500.460			
4-1	H13	6.761	26	175.786			
4-2	H13	13.980	4	55.920			
5	H13	1.067	17.5A+252	18.673A+ 268.884			
소 계				106.473A+1001.050	0.995	0.106A+0.996	0.109A+1.026
총 계						0.454A+5.316	0.467A+5.476

주) 절성경계영역 A는 배근 및 도면 표기의 편의를 위해 배력근 최대간격인 300mm의 정수배로 한다.

$\alpha = w \times \tan\theta$ (w:보강슬래브 폭)

$\frac{\alpha}{0.15} \fallingdotseq N$ (N은 정수 → 300mm의 정수배로 절사)

$A = 0.15 \times N$

EX) A값 계산예

$\theta = 25°$ 일때 → $\alpha = 12.8 \times \tan 25° = 5.969$

$N = \frac{5.969}{0.15} = 39.793 = 38$ (300mm의 정수배로 절사)

$A = 0.15 \times 38 = 5.70$ (m)

The Way ToMorrow 한국도로공사	표 준 도 TYPICAL HRAWING	도 면 명	축 척	도 면 번 호
		절·성경계 보강슬래브 (8) 철근배근도(TYPE-2, 양방향6차로) (2)	AS SHOWN	4.037

절·성경계 보강슬래브 (9)

철근배근도(TYPE-2, 양방향8차로) (1)

본 표준도에 제시된 제품(공법)은 실시설계시 공사비 기초금액 산출을 위해 잠정 제시된 도면이므로 시공전 실시설계 당시의 검토자료 등과 상호 비교검토하여 발주청(감독관)과 사전 협의 후 재질, 규격,성능 등이 동등 이상인 제품(공법)으로 변경 적용할 수 있음.

0 5.000

θ > 15°

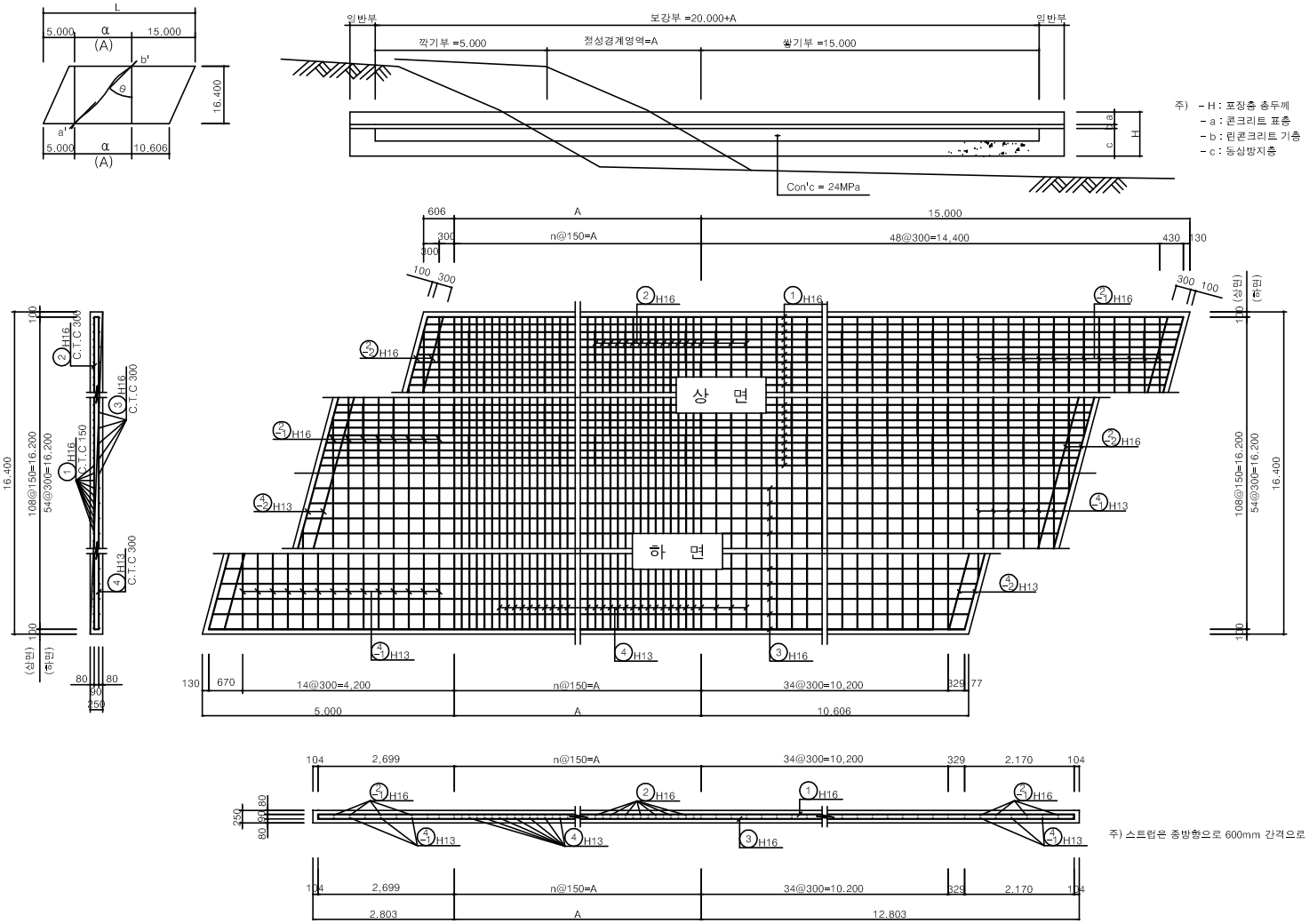

주) 스트럽은 종방향으로 600mm 간격으로 배근한다.

The Way To Morrow 한국도로공사	표 준 도 TYPICAL HRAWING	도 면 명	축 척	도 면 번 호
		절·성경계 보강슬래브 (9) 철근배근도(TYPE-2, 양방향8차로) (1)	AS SHOWN	4.038

절·성경계 보강슬래브 (10)

철근배근도(TYPE-2, 양방향8차로) (2)

본 표준도에 제시된 제품(공법)은 실시설계시 공사비 기초금액 산출을 위해 잠정 제시된 도면이므로 시공전 실시설계 당시의 검토자료 등과 상호 비교검토하여 발주청(감독관)과 사전 협의 후 재질, 규격,성능 등이 동등 이상인 제품(공법)으로 변경 적용할 수 있음.

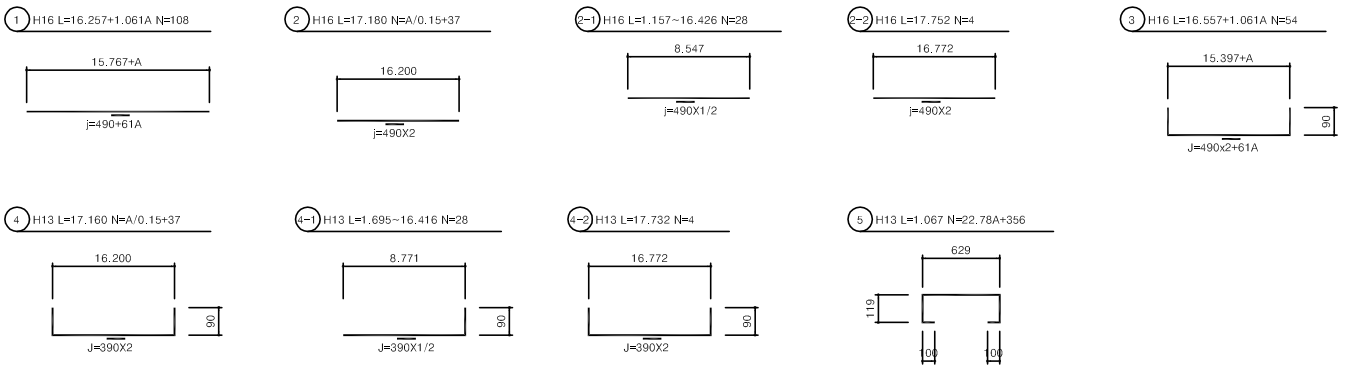

철 근 집 계 표

(개소당)

번 호	직 경	길 이	개 수	총 길 이	단위중량	총 중 량	비 고
1	H16	16.257+1.061A	108	114.588A+1755.756	tonf/m		할 증 3%
2	H16	17.180	A/0.15+37	114.533A+ 635.660			
2-1	H16	8.792	28	246.176			
2-2	H16	17.752	4	71.008			
3	H16	16.557+1.061A	54	57.294A+ 894.078			
소 계				286.415A+3602.678	1.560	0.447A+5.620	0.460A+5.789
4	H13	17.160	A/0.15+37	114.400A+ 634.920			
4-1	H13	9.056	28	253.568			
4-2	H13	17.732	4	70.928			
5	H13	1.067	22.78A+356	24.306A+ 379.852			
소 계				138.706A+1339.268	0.995	0.138A+1.333	0.142A+1.373
총 계						0.585A+6.953	0.602A+7.162

주) 절성경계영역 A는 배근 및 도면 표기의 편의를 위해 배력근 최대간격인 300mm의 정수배로 한다.

$\alpha = w \times \tan\theta$ (w:보강슬래브 폭)

$\frac{\alpha}{0.15} \fallingdotseq N$ (N은 정수 → 300mm의 정수배로 절사)

$A = 0.15 \times N$

EX) A값 계산예

$\theta = 20°$ 일때 → $\alpha = 16.4 \times \tan 20° = 5.969$

$N = \frac{5.969}{0.15} = 39.793 \fallingdotseq 38$ (300mm의 정수배로 절사)

$A = 0.15 \times 38 = 5.70$ (m)

The Way ToMorrow 한국도로공사	표 준 도 TYPICAL HRAWING	도 면 명	축 척	도 면 번 호
		절·성경계 보강슬래브 (10) 철근배근도(TYPE-2, 양방향8차로) (2)	AS SHOWN	4.039

연 결 로 길 어 깨 (1)

콘 크 리 트 포 장

본 표준도에 제시된 제품(공법)은 실시설계시 공사비 기초금액 산출을 위해 잠정 제시된 도면이므로 시공전 실시설계 당시의 검토자료 등과 상호 비교검토하여 발주청(감독관)과 사전 협의 후 재질, 규격,성능 등이 동등 이상인 제품(공법)으로 변경 적용할 수 있음.

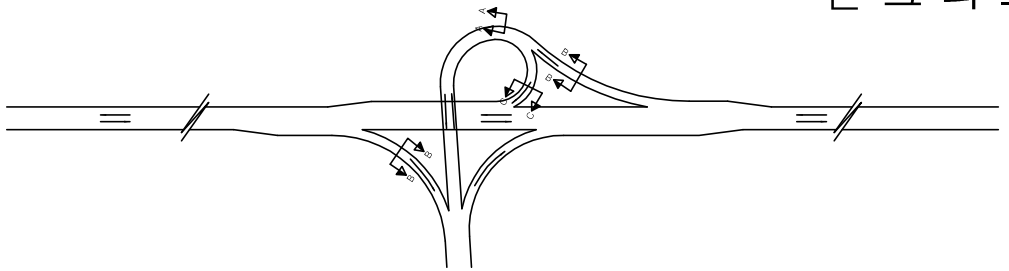

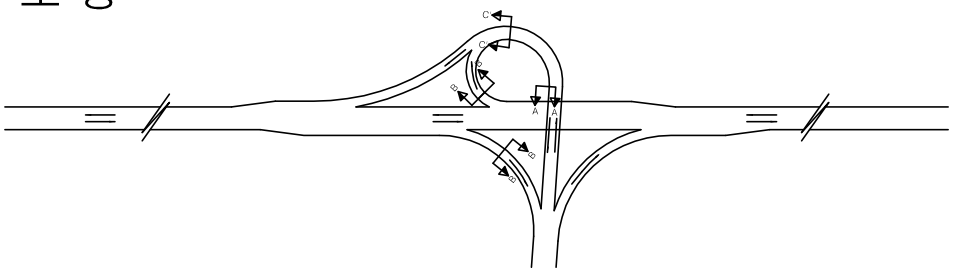

단 면 A-A
S=1:100

양방향 2차로

(일반구간)

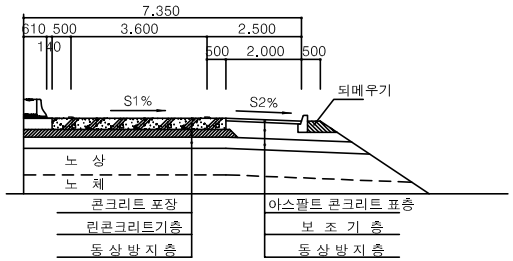

(확폭 및 보강구간)

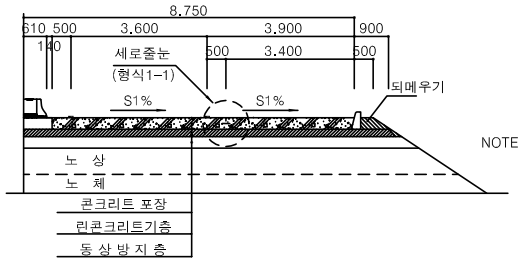

NOTE : 램프용량 증대시 2차로 운용

단 면 B-B
S=1:100

일방향 1차로

(일반구간)

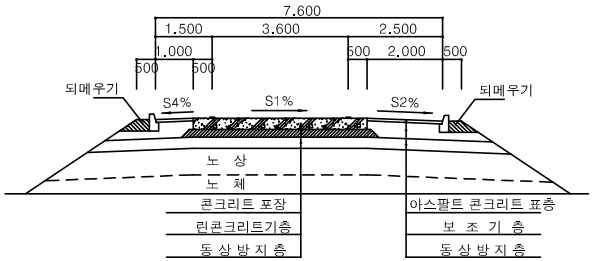

(확폭 및 보강구간)

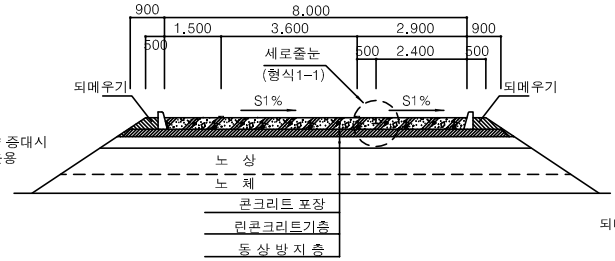

단 면 C-C
S=1:100

루프램프(일방향 1차로)

(일반구간) (길어깨보강구간)

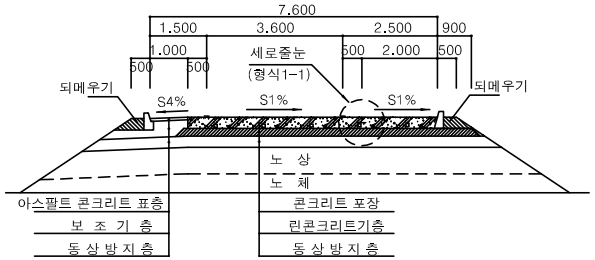

NOTE : 곡선반경 100M미만인 경우 내측길어깨 보강 포장
좌측길어깨가 내측인 경우는 좌측길어깨만 보강 포장

단 면 C'-C'
S=1:100

루프램프(양방향 2차로)

(길어깨보강구간) (일반구간)

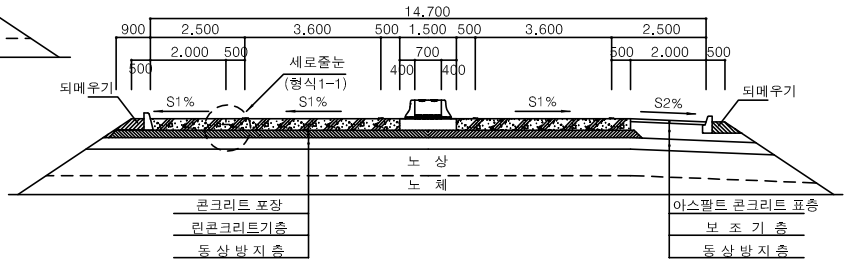

주) 1. 연결로 계획교통량이 용량의 60%이상인 나들목 유출연결로 및 분기점 연결로는 차로확폭 및 길어깨보강 포장
2. 루프램프에 있어서는 곡선반경 100M미만의 단곡선과 접속되는 완화구간을 포함하여 내측길어깨 보강 포장

The Way ToMorrow 한국도로공사	표 준 도 TYPICAL DRAWING	도 면 명	축 척	도 면 번 호
		연 결 로 길 어 깨 (1) 콘 크 리 트 포 장	AS SHOWN	4.040

연 결 로 길 어 깨 (2)

아 스 팔 트 포 장

본 표준도에 제시된 제품(공법)은 실시설계시 공사비 기초금액 산출을 위해 잠정 제시된 도면이므로 시공전 실시설계 당시의 검토자료 등과 상호 비교검토하여 발주청(감독관)과 사전 협의 후 재질, 규격,성능 등이 동등 이상인 제품(공법)으로 변경 적용할 수 있음.

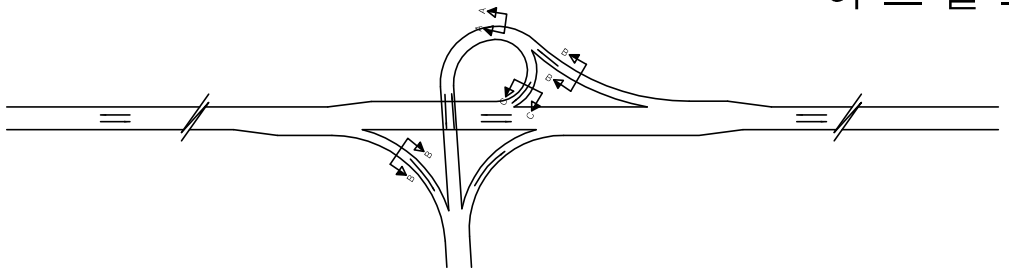

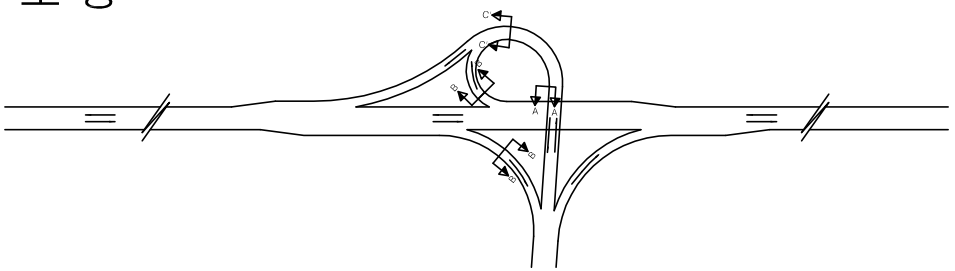

단 면 A-A
S=1:100

양방향 2차로

(일반구간)

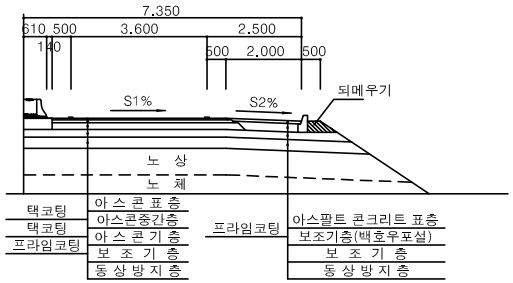

(확폭 및 보강구간)

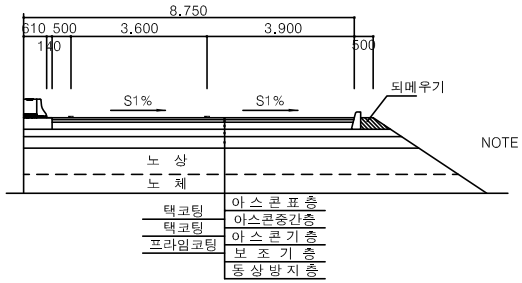

단 면 B-B
S=1:100

일방향 1차로

(일반구간)

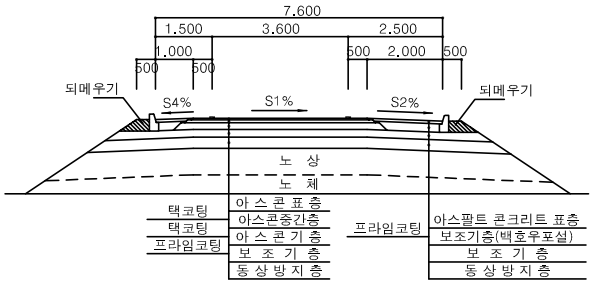

(확폭 및 보강구간)

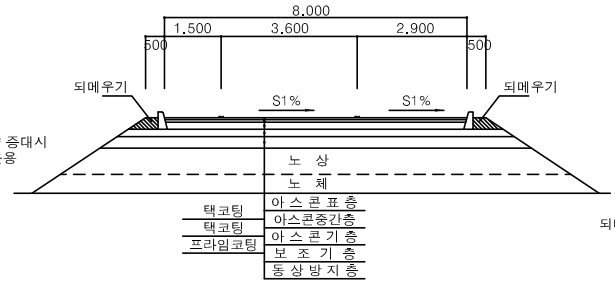

NOTE : 램프용량 증대시 2차로 운용

단 면 C-C
S=1:100

루프램프(일방향 1차로)

(일반구간) (길어깨보강구간)

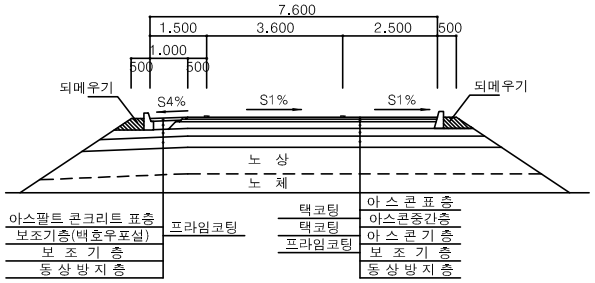

NOTE : 곡선반경 100M미만인 경우 내측길어깨 보강 포장
좌측길어깨가 내측인 경우는 좌측길어깨만 보강 포장

단 면 C'-C'
S=1:100

루프램프(양방향 2차로)

(길어깨보강구간) (일반구간)

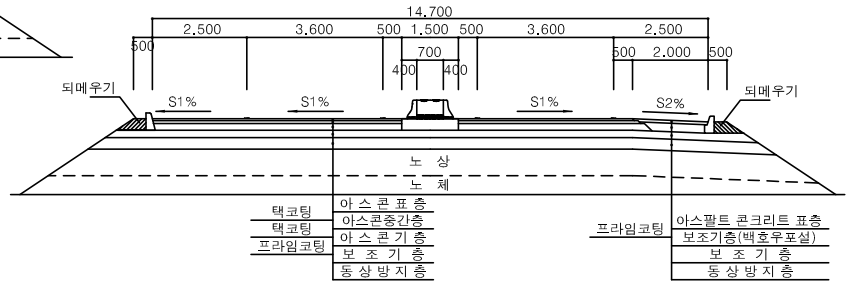

주) 1. 연결로 계획교통량이 용량의 60%이상인 나들목 유출연결로 및 분기점 연결로는 차로확폭 및 길어깨보강 포장

2. 루프램프에 있어서는 곡선반경 100M미만의 단곡선과 접속되는 완화구간을 포함하여 내측길어깨 보강 포장

The Way To Morrow 한국도로공사	표 준 도 TYPICAL DRAWING	도 면 명	축 척	도 면 번 호
		연 결 로 길 어 깨 (2) 아 스 팔 트 포 장	AS SHOWN	4.041

콘크리트포장 접속부보강

본 표준도에 제시된 제품(공법)은 실시설계시 공사비 기초금액 산출을 위해 잠정 제시된 도면이므로 시공전 실시설계 당시의 검토자료 등과 상호 비교검토하여 발주청(감독관)과 사전 협의 후 재질, 규격,성능 등이 동등 이상인 제품(공법)으로 변경 적용할 수 있음.

예각부 및 노즈부 보강

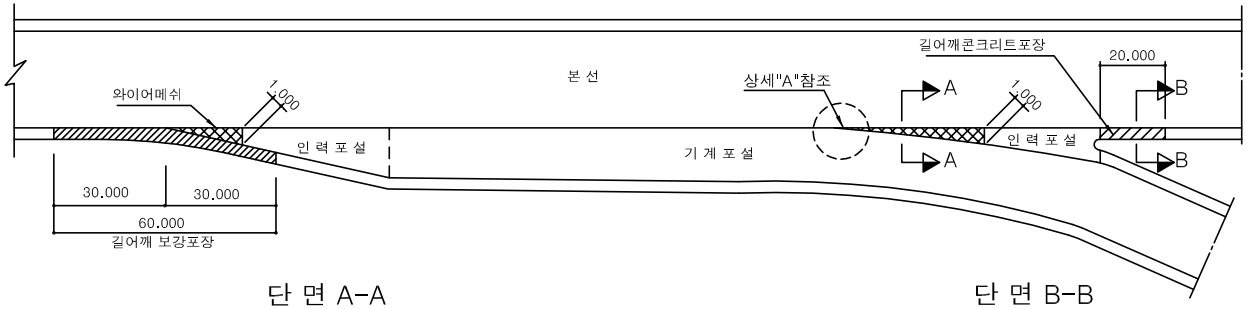

상 세 "A"

(예각부 와이어 메쉬 상세)

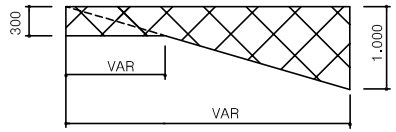

단 면 A-A

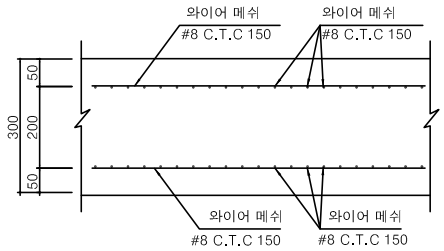

단 면 B-B

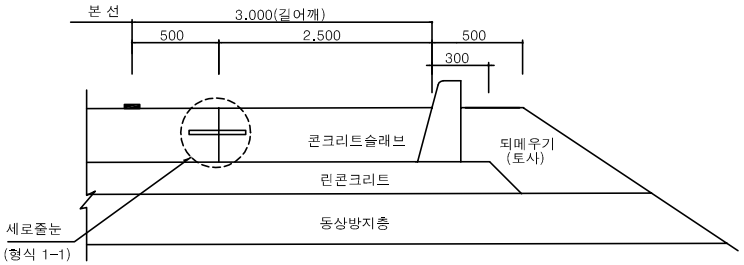

콘크리트포장 및 아스팔트포장 접속부

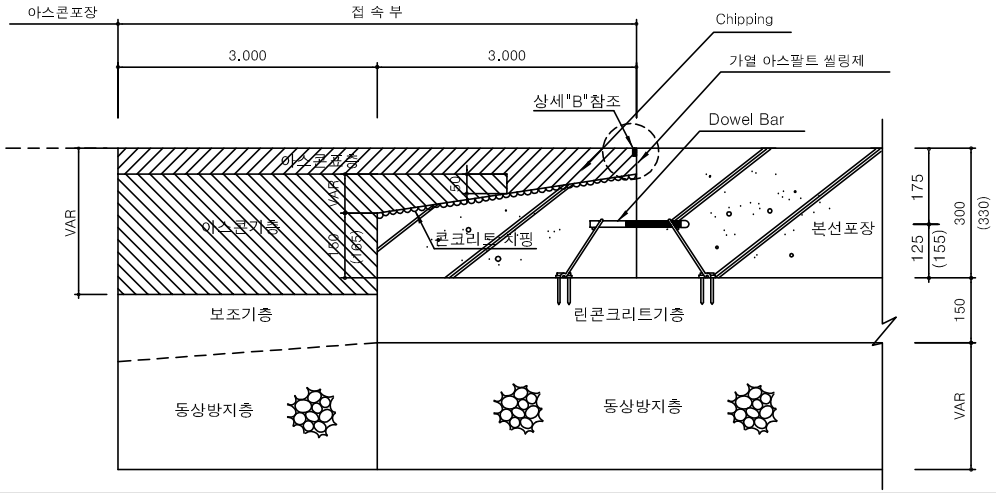

상 세 "B"

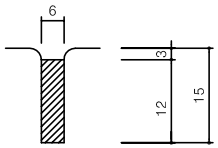

주) Joint부는 Saw Cutting(폭 6mm, 깊이 15mm)후 가열 주입줄눈재 주입 (길어깨부 세로줄눈 참조)

주) ( )는 콘크리트 슬래브 두께 T=33CM일경우

The Way ToMorrow 한국도로공사	표 준 도 TYPICAL DRAWING	도 면 명	축 척	도 면 번 호
		콘크리트포장 접속부보강 예각부 및 노즈부 보강, 콘크리트포장 및 아스팔트포장 접속부	AS SHOWN	4.042

영업소 포장 (1)

본선 양방향 6차로

본 표준도에 제시된 제품(공법)은 실시설계시 공사비 기초금액 산출을 위해 잠정 제시된 도면이므로 시공전 실시설계 당시의 검토자료 등과 상호 비교검토하여 발주청(감독관)과 사전 협의 후 재질, 규격,성능 등이 동등 이상인 제품(공법)으로 변경 적용할 수 있음.

평 면 도

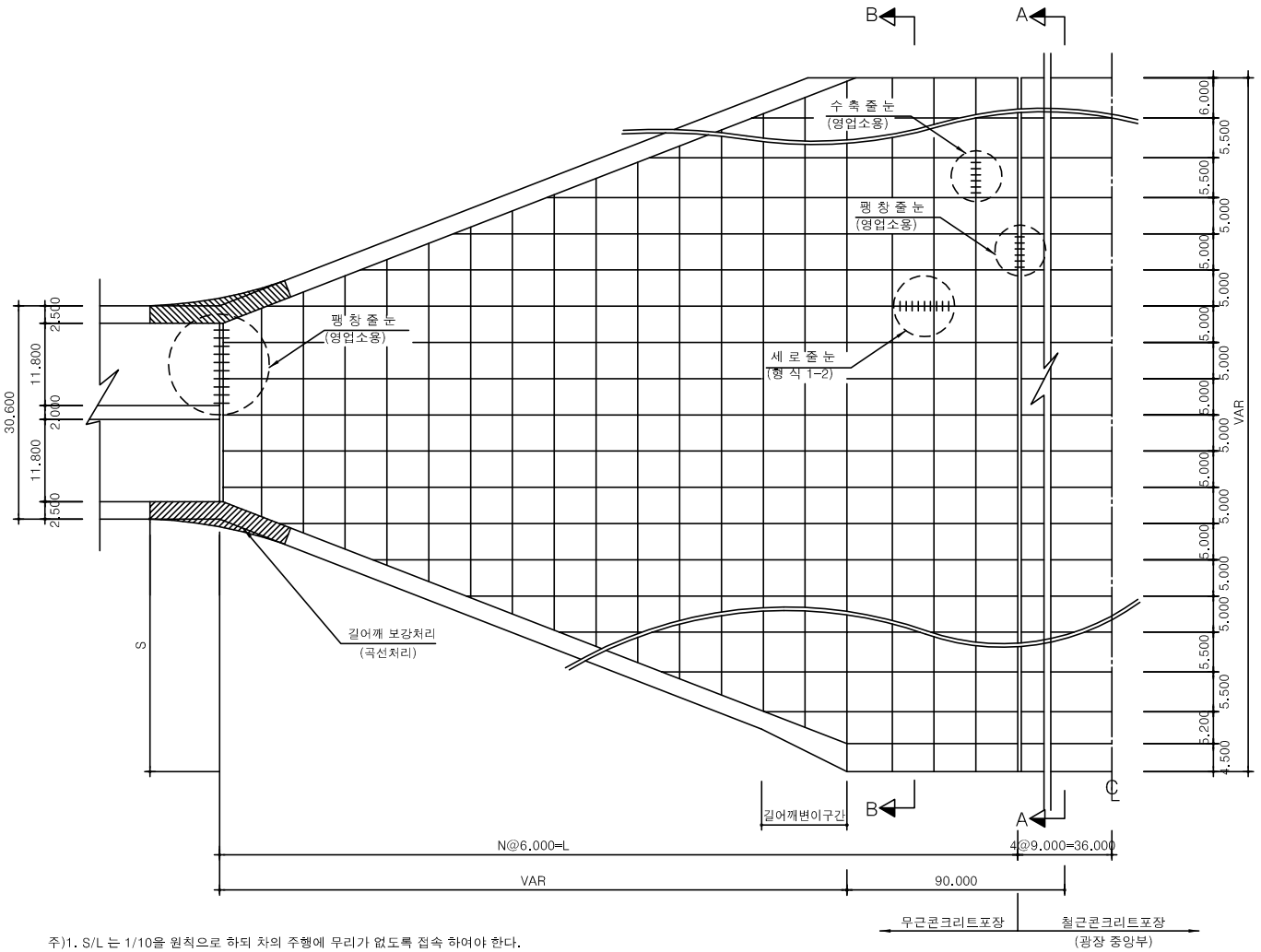

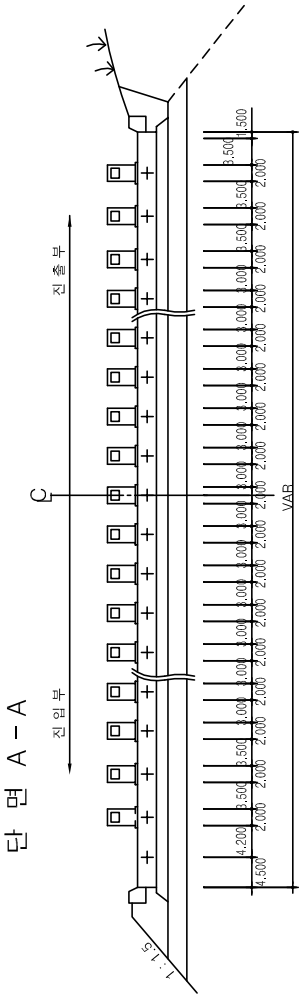

단 면 A - A

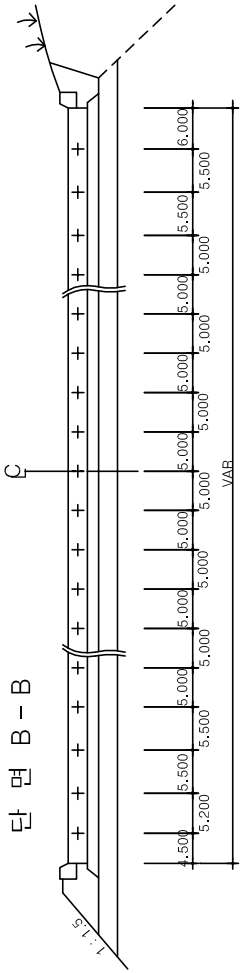

단 면 B - B

주)1. S/L 는 1/10을 원칙으로 하되 차의 주행에 무리가 없도록 접속 하여야 한다.
2. 본선 영업소 진·출입 접속부는 실제 주행속도를 고려한 곡선반경(R=400m)을 적용하여 곡선처리하며 본선포장과 동일하게 포장한다.
3. 영업소광장부 진·출입부 길어깨 폭원은 L, U형 측구 폭원을 포함한다.

The Way To Morrow 한국도로공사	표 준 도 TYPICAL DRAWING	도 면 명	축 척	도 면 번 호
		영업소 포장 (1) 본선 양방향 6차로	AS SHOWN	4.043

영업소 포장 (2)

본선 양방향 8차로

본 표준도에 제시된 제품(공법)은 실시설계시 공사비 기초금액 산출을 위해 잠정 제시된 도면이므로 시공전 실시설계 당시의 검토자료 등과 상호 비교검토하여 발주청(감독관)과 사전 협의 후 재질, 규격,성능 등이 동등 이상인 제품(공법)으로 변경 적용할 수 있음.

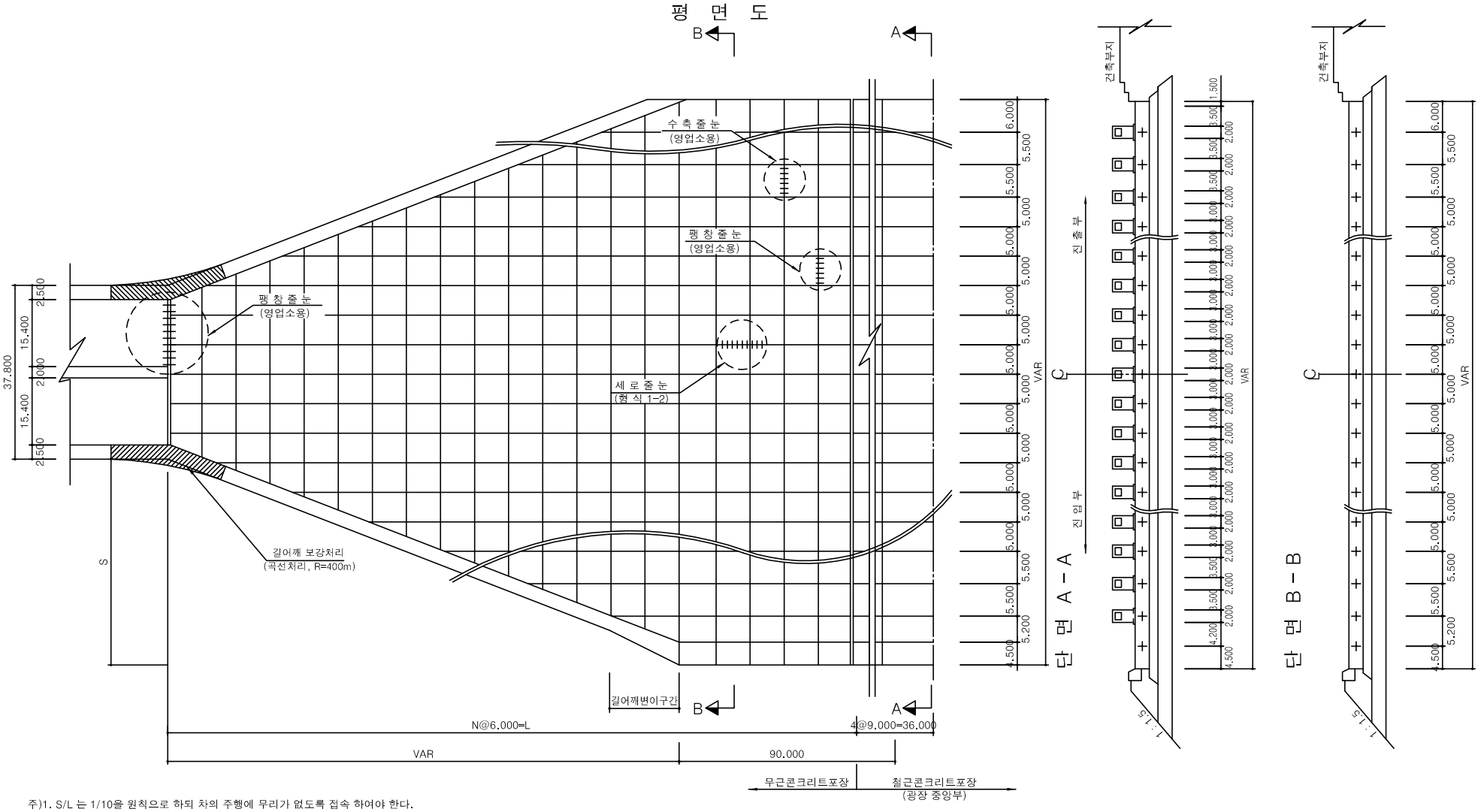

주)1. S/L 는 1/10을 원칙으로 하되 차의 주행에 무리가 없도록 접속 하여야 한다.
2. 본선 영업소 진·출입 접속부는 실제 주행속도를 고려한 곡선반경(R=400m)을 적용하여 곡선처리하며 본선포장과 동일하게 포장한다.
3. 영업소광장부 진·출입부 길어깨 폭원은 L, U형 측구 폭원을 포함한다.

The Way To Morrow 한국도로공사	표 준 도 TYPICAL DRAWING	도 면 명	축 척	도 면 번 호
		영업소 포장 (2) 본선 양방향 8차로	AS SHOWN	4.044

영업소 포장 (3)

나들목 (중분대 Hi-pass 미설치시)

본 표준도에 제시된 제품(공법)은 실시설계시 공사비 기초금액 산출을 위해 잠정 제시된 도면이므로 시공전 실시설계 당시의 검토자료 등과 상호 비교검토하여 발주청(감독관)과 사전 협의 후 재질, 규격,성능 등이 동등 이상인 제품(공법)으로 변경 적용할 수 있음.

평 면 도

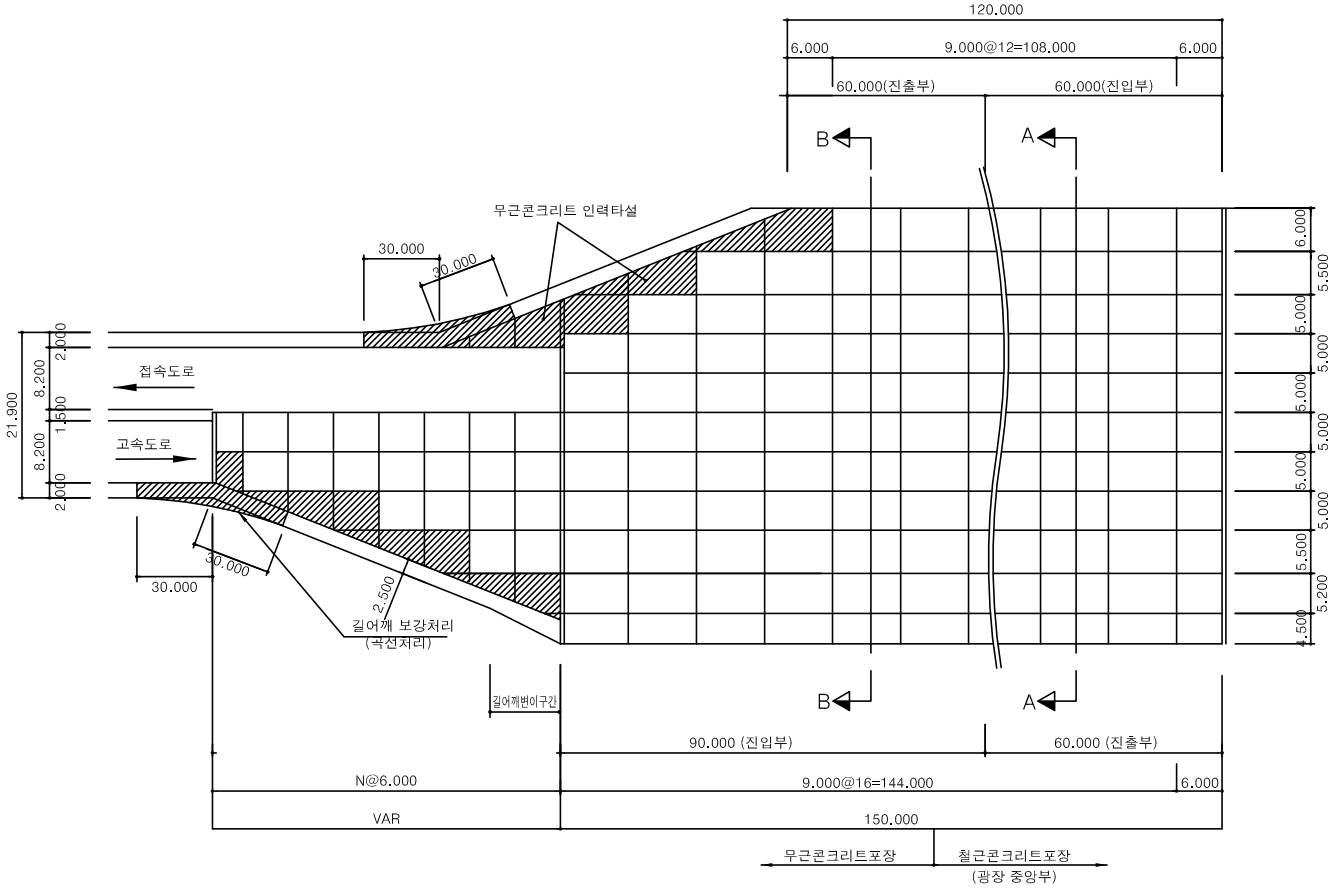

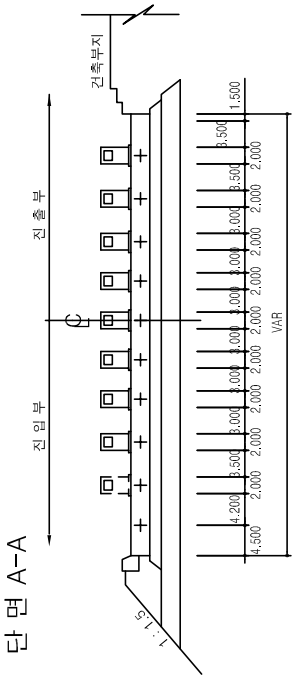

단 면 A-A

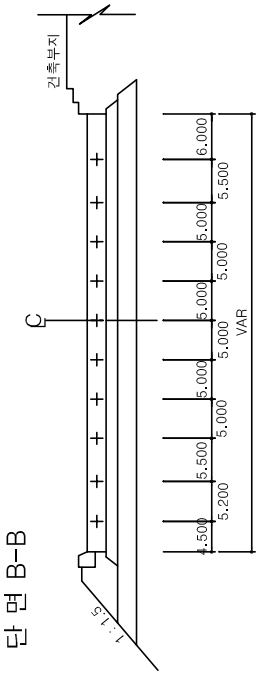

단 면 B-B

주)1. S/L 는 1/10을 원칙으로 하되 차의 주행에 무리가 없도록 접속 하여야 한다.
2. 영업소 변이구간 시·종점부 길어깨 30M는 곡선처리하여 본선포장과 동일하게 포장한다.
3. 영업소광장부 진·출입부 길어깨 폭원은 L, U형 측구 폭원을 포함한다.

The Way To Morrow 한국도로공사	표 준 도 TYPICAL DRAWING	도 면 명	축 척	도 면 번 호
		영업소 포장 (3) 나들목(중분대 Hi-pass 미설치시)	AS SHOWN	4.045

영업소 포장 (4)

나들목 (중분대 Hi-pass 설치시)

본 표준도에 제시된 제품(공법)은 실시설계시 공사비 기초금액 산출을 위해 잠정 제시된 도면이므로 시공전 실시설계 당시의 검토자료 등과 상호 비교검토하여 발주청(감독관)과 사전 협의 후 재질, 규격,성능 등이 동등 이상인 제품(공법)으로 변경 적용할 수 있음.

평 면 도

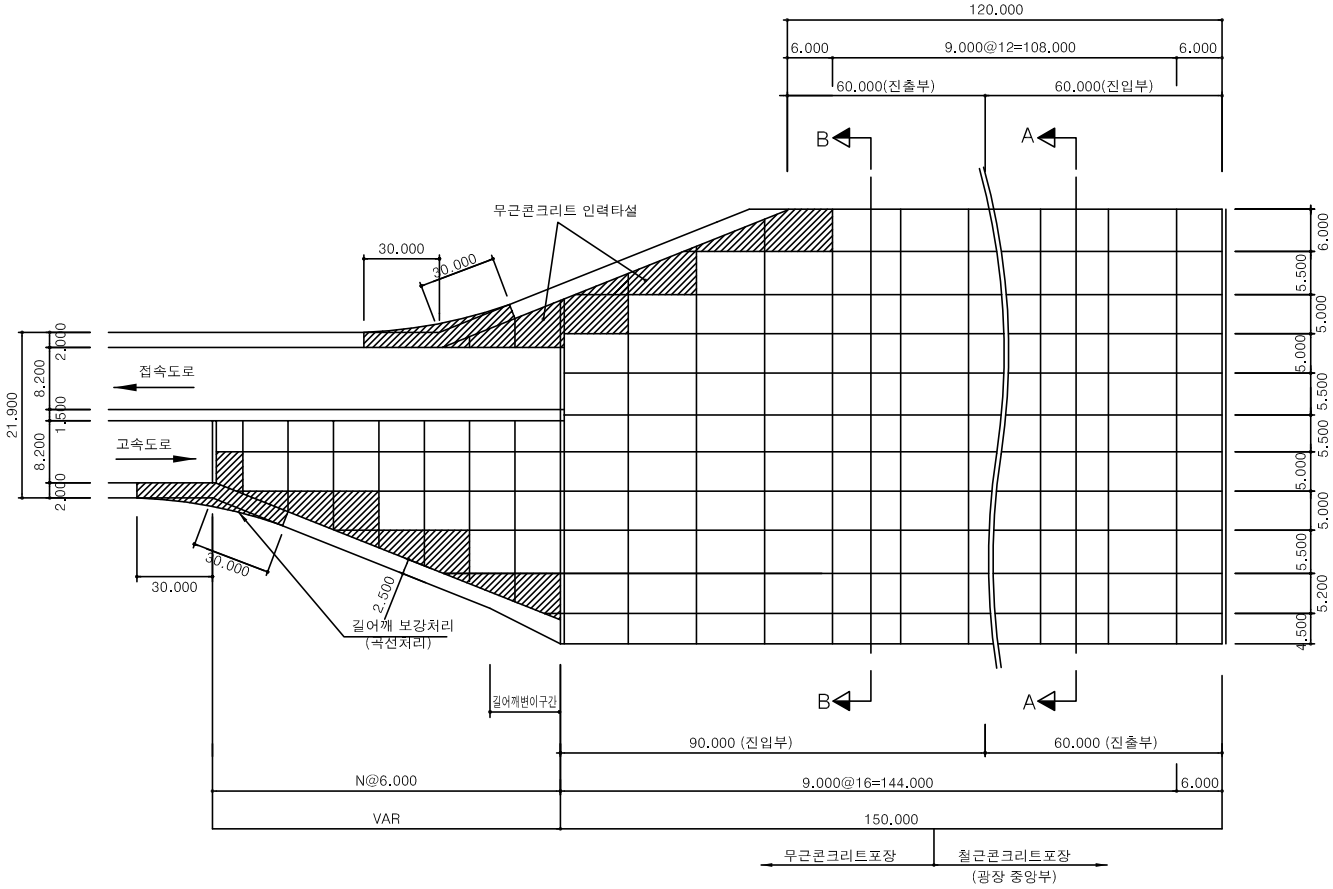

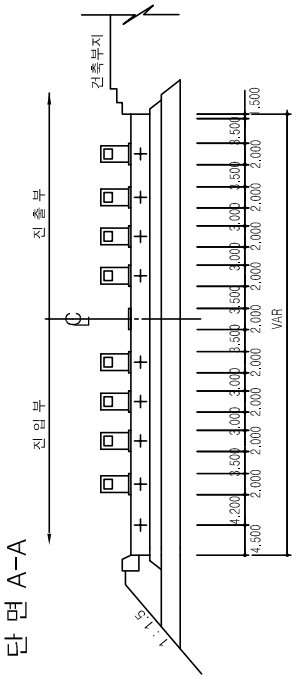

단 면 A-A

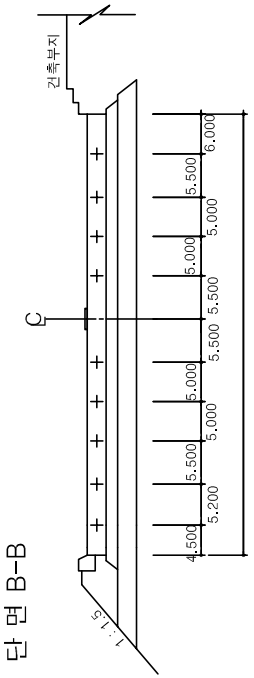

단 면 B-B

주)1. S/L 는 1/5을 원칙으로 하되 차의 주행에 무리가 없도록 접속 하여야 한다.
2. 영업소 변이구간 시·종점부 길어깨 30M는 곡선처리하여 본선포장과 동일하게 포장한다.
3. 영업소광장부 진·출입부 길어깨 폭원은 L, U형 측구 폭원을 포함한다.

The Way To Morrow 한국도로공사	표 준 도 TYPICAL DRAWING	도 면 명	축 척	도 면 번 호
		영업소 포장 (4) 나들목 (중분대 Hi-pass 설치시)	AS SHOWN	4.046

영업소 포장 (5)

철 근 배 근 도 (1)

본 표준도에 제시된 제품(공법)은 실시설계시 공사비 기초금액 산출을 위해 잠정 제시된 도면이므로 시공전 실시설계 당시의 검토자료 등과 상호 비교검토하여 발주청(감독관)과 사전 협의 후 재질, 규격,성능 등이 동등 이상인 제품(공법)으로 변경 적용할 수 있음.

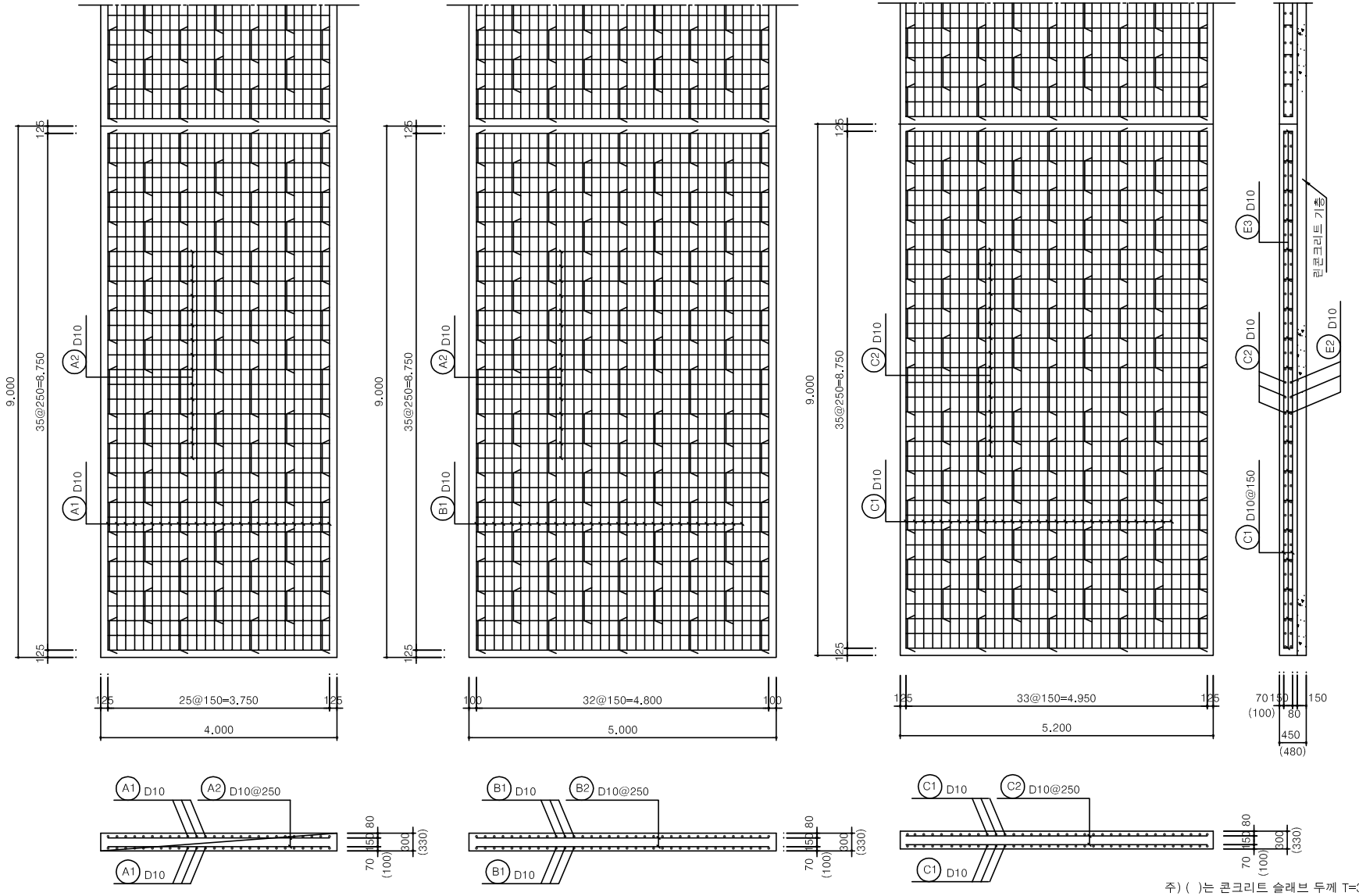

주) ( )는 콘크리트 슬래브 두께 T=33CM일경우

The Way ToMorrow 한국도로공사	표 준 도 TYPICAL DRAWING	도 면 명	축 척	도 면 번 호
		영업소 포장 (5) 철 근 배 근 도 (1)	AS SHOWN	4.047

영업소 포장 (6)

철 근 배 근 도 (2)

본 표준도에 제시된 제품(공법)은 실시설계시 공사비 기초금액 산출을 위해 잠정 제시된 도면이므로 시공전 실시설계 당시의 검토자료 등과 상호 비교검토하여 발주청(감독관)과 사전 협의 후 재질, 규격,성능 등이 동등 이상인 제품(공법)으로 변경 적용할 수 있음.

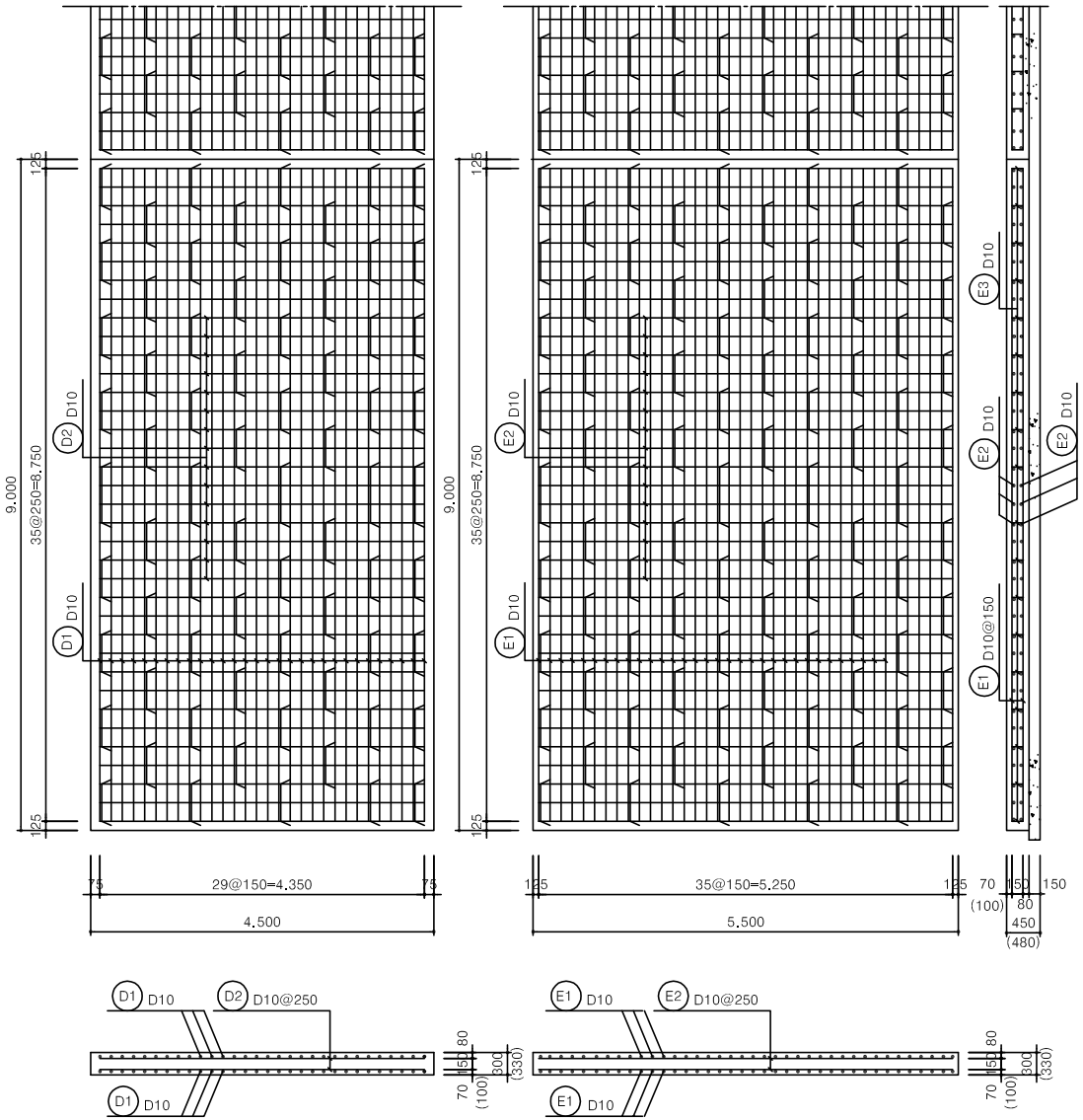

철 근 상 세 도

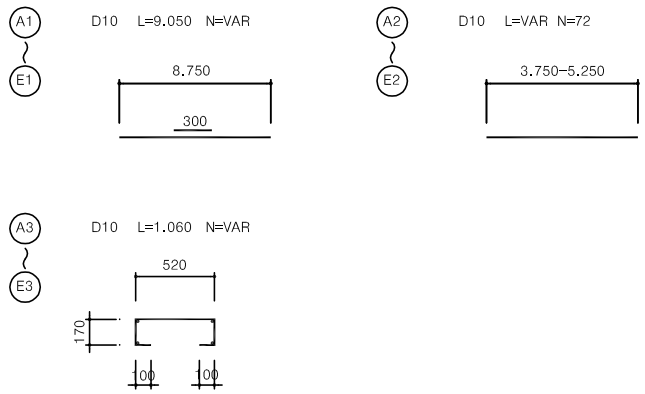

철 근 재 료 표

(개소당)

형 태	번 호	직 경	길 이	개 수	총 길 이	단위중량	총 중 량	비 고
A	1	D10	9.050	52	470.600	0.560	263.536	할 증 3%
	2	D10	3.750	72	270.000	0.560	151.200	
	3	D10	1.060	60	63.600	0.560	35.616	
	계						450.352	0.464
B	1	D10	9.050	66	597.300	0.560	334.488	
	2	D10	4.800	72	345.600	0.560	193.536	
	3	D10	1.060	77	81.620	0.560	45.707	
	계						573.731	0.591
C	1	D10	9.050	68	615.400	0.560	344.624	
	2	D10	4.950	72	356.400	0.560	199.584	
	3	D10	1.060	77	81.620	0.560	45.707	
	계						589.915	0.608
D	1	D10	9.050	60	543.000	0.560	304.080	
	2	D10	4.350	72	303.200	0.560	175.392	
	3	D10	1.060	72	76.320	0.560	42.739	
	계						522.211	0.538
E	1	D10	9.050	72	651.600	0.560	364.896	
	2	D10	5.250	72	378.000	0.560	211.680	
	3	D10	1.060	85	90.100	0.560	50.456	
	계						627.032	0.646

The Way To Morrow 한국도로공사	표 준 도 TYPICAL DRAWING	도 면 명	축 척	도 면 번 호
		영업소 포장 (6) 철 근 배 근 도 (2)	AS SHOWN	4.048

버스정류장정차대 포장

철 근 배 근 도

본 표준도에 제시된 제품(공법)은 실시설계시 공사비 기초금액 산출을 위해 잠정 제시된 도면이므로 시공전 실시설계 당시의 검토자료 등과 상호 비교검토하여 발주청(감독관)과 사전 협의 후 재질, 규격,성능 등이 동등 이상인 제품(공법)으로 변경 적용할 수 있음.

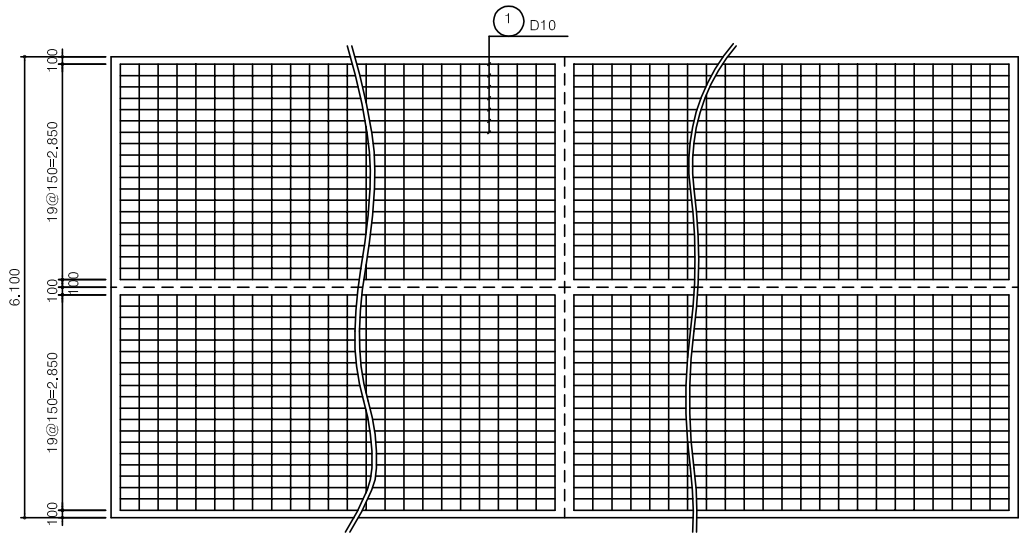

철 근 상 세 도

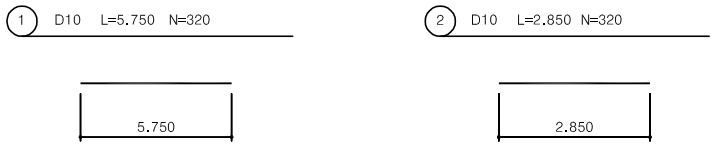

철 근 재 료 표

(개소당)

번 호	직 경	길 이	개 수	총 길 이	단위중량	총 중 량	비 고
1	D10	5.750	320	1,840.000	0.560		할 증 3%
2	D10	2.850	384	1,094.400			
계				2,934.000	0.560	1,643.040	1.643 T

주) 위 예시를 바탕으로 버스정류장 규격에 맞게 줄눈 및 철근 배근을 실시한다.

주) ( )는 콘크리트 슬래브 두께 T=33CM일경우

The Way ToMorrow 한국도로공사	표 준 도 TYPICAL DRAWING	도 면 명	축 척	도 면 번 호
		버스정류장정차대 포장 철 근 배 근 도	AS SHOWN	4.049

교 량 접 속 슬 래 브 (1)

본 표준도에 제시된 제품(공법)은 실시설계시 공사비 기초금액 산출을 위해 잠정 제시된 도면이므로 시공전 실시설계 당시의 검토자료 등과 상호 비교검토하여 발주청(감독관)과 사전 협의 후 재질, 규격,성능 등이 동등 이상인 제품(공법)으로 변경 적용할 수 있음.

일 반 사 항

1. 접속슬래브는 콘크리트 포장용(TYPE-1)과 아스콘 포장용(TYPE-2)으로 구분한다.
2. 날개벽 상단폭은 날개벽 상단의 방호벽 시공폭을 고려하여 최소450mm, 최대600mm를 기준으로하고, 접속 슬래브 바닥(H=800mm)이하에서 날개벽 내측으로 확장 시킨다.
3. 접속슬래브 길이는 교대에서 교대 뒷채움선 끝단에서 1.0m를 더한 값까지로 하고 최소 6.0m 최대 10.0m를 적용한다.
4. 접속슬래브는 구조계산을 통해 설계하여야 한다.

※ 콘크리트 접속슬래브 계산시 유효길이의 70%를 단순보로 가정해 필요한 철근량을 배근하여야 한다.

5. 본 『교량접속및 완충슬래브』에 관한 표준도는 행선별 중앙(중심선) 기준이나 중앙분리대 변경(설심일 13201-119, 2000.6.29)에 의거 접속슬래브의 중심선이 변경될 경우 표준도로 제시된 규격과 단위수량이 달라지게되는점을 감안하여 해당 여건별로 별도의 검토를 통하여 설계에 반영하여야 함

적용시 주의사항

1. 접속 슬래브 (TYPE-1:콘크리트 포장용) 재료 강도는 콘크리트 f_{ck} =27MPa(인력타설), f_{bk} =4.5MPa(기계타설), 철근 f_y =400MPa 을 적용하였음.
2. 접속 슬래브 (TYPE-2:아스콘 포장용) 재료 강도는 콘크리트 f_{ck} =24MPa, 철근 f_y =400MPa 을 적용하였음.
3. 형식-1의 경우 중분대 이격거리 10mm를 기준으로 작성하였음.
4. 유효길이 단부 및 접속슬래브와 본선 포장 접속부에는 받침슬래브를 설치한다.
5. 3번 내용중 중분대 측의 슬래브 이격거리를 20mm로 적용하거나 개선 중분대의 경우는 접속슬래브 폭원에 대하여 여건별로 별도 검토하여 적용하여야 한다.

TYPE별 받침상세도

TYPE-1
(콘크리트 포장용)

S=1:20

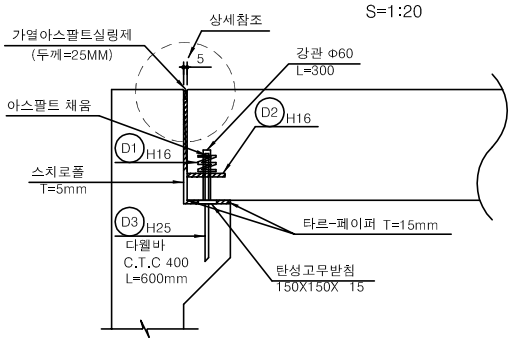

TYPE-2
(아스콘 포장용)

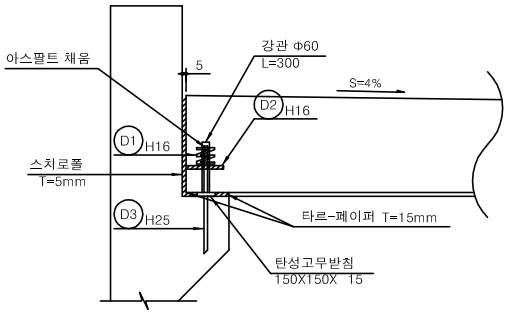

상 세

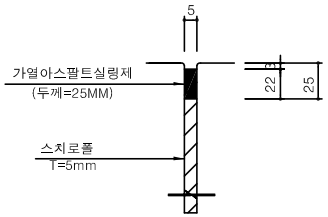

재 료 표

(다웰바 개소당)

재 료 명	규 격	단 위	수 량	비 고
철 근	SD - 40	KG	8.677	ADD 3%
타르-페이퍼	T = 15mm	M^2	0.12	
강 관	Φ 60mm	M	0.30	
탄성고무받침	150X150X 15	EA	1	
채 움 재	아스팔트	M^3	0.001	

D1 H16 L=1.000

D2 H16 L=2.870

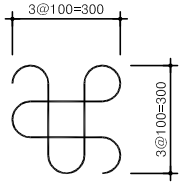

D3 H25 L=600

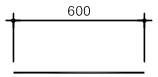

The Way To Morrow 한국도로공사	표 준 도 TYPICAL DRAWING	도 면 명	축 척	도 면 번 호
		교 량 접 속 슬 래 브 (1) 일 반 사 항, 적용시 주의사항, TYPE별 받침상세도	AS SHOWN	4.050

교 량 접 속 슬 래 브 (2)

TYPE-1, 4차로 일반도(0°≤Θ<45°)

본 표준도에 제시된 제품(공법)은 실시설계시 공사비 기초금액 산출을 위해 잠정 제시된 도면이므로 시공전 실시설계 당시의 검토자료 등과 상호 비교검토하여 발주청(감독관)과 사전 협의 후 재질, 규격,성능 등이 동등 이상인 제품(공법)으로 변경 적용할 수 있음.

평 면 도

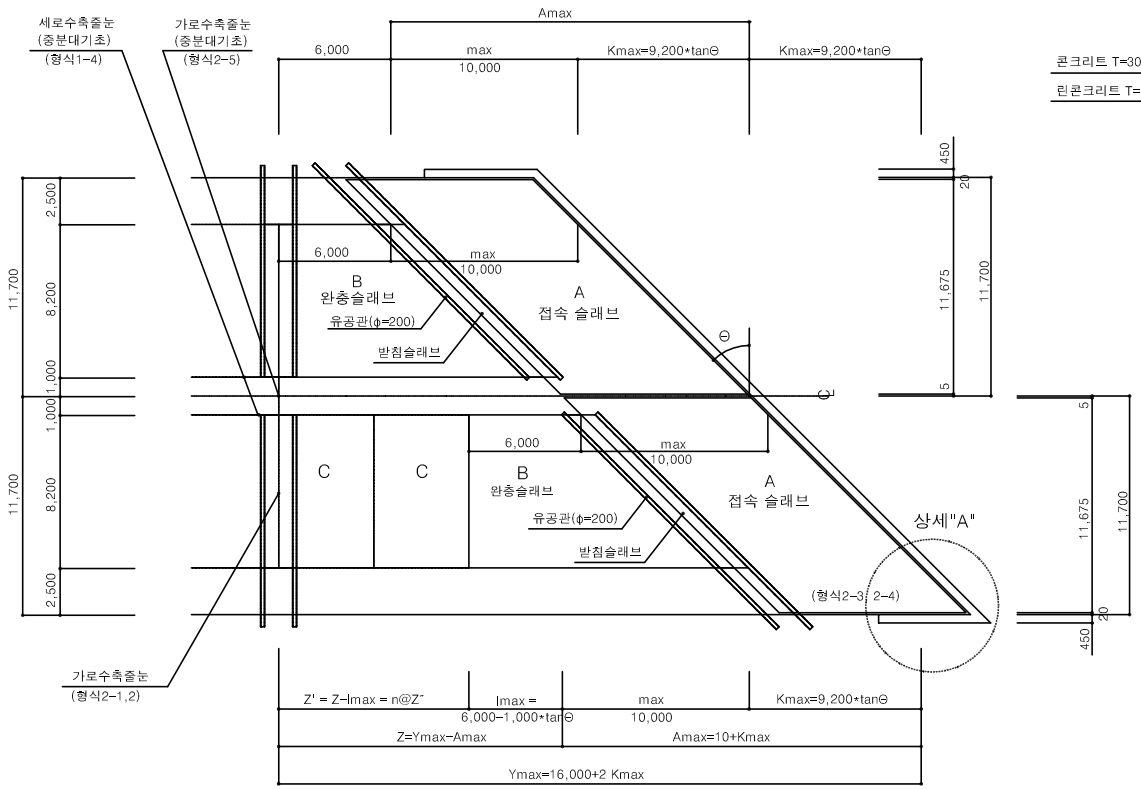

단 면 도

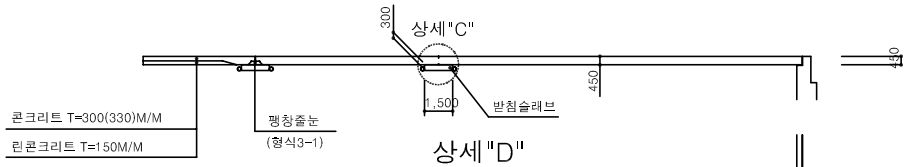

상세"D"

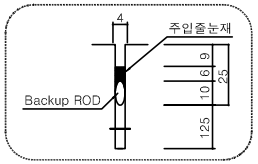

상세"A"

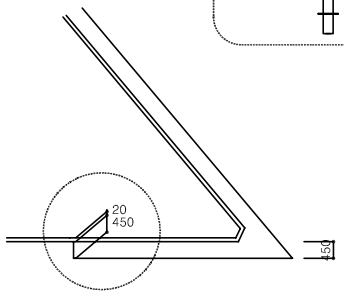

주) 접속슬래브는 날개벽 두께에따라 형상이 달라지므로 날개벽 두께, 접속슬래브 길이등을 적절히 고려해야한다.

상세"C"

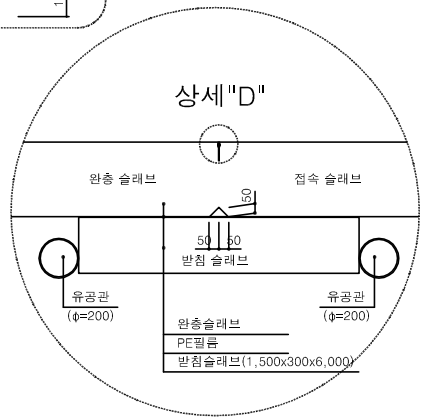

4차로 평면치수표

(단위: mm)

Θ	Kmax	Amax	Ymax	Imax	Z	Z'	Z"	n
45	9,200	19,200	34,400	5,000	15,200	10,200	5,100	2
40	7,720	17,720	31,439	5,161	13,720	8,559	4,279	2
22	3,717	13,717	23,434	5,596	9,717	4,121	2,061	2
21	3,532	13,532	23,063	5,616	9,532	3,915	3,915	1
12	1,956	11,956	19,911	5,787	7,956	2,168	2,168	1
11	1,788	11,788	19,577	5,806	7,788	1,983	-	-
0	1,000	10,000	16,000	6,000	6,000	-	-	-

주) 완충슬래브와 인접하는 본선포장 시공시 Θ=11 deg 이상의 경우는 인접한 본선포장 (6.0 M)과 합하여 2등분 치수로 타설하여 최소 포장폭원 2.0m 이상을 유지하여야 한다.

주) - 시공시 교량부와 토공부의 길어깨 횡단구배 차이는 완충슬래브 길어깨에서 조정
- 공용시 접속슬래브 하부의 뒷채움 침하를 대비한 grouting 주입용 호스설치.
- 받침슬래브의 측면 유공관은 편경사를 고려해 반드시 길어깨까지 연장 설치할 것

NOTE

* 사각(Θ)에 따라 상세 검토 후 세부 설계 시 적용.
** 사각(Θ) : 받침점의 중심선과 교축에 수직한선 사이의 각.

The Way ToMorrow 한국도로공사	표 준 도 TYPICAL DRAWING	도 면 명	축 척	도 면 번 호
		교 량 접 속 슬 래 브 (2) TYPE-1, 4차로 일반도(0°<Θ≤45°)	AS SHOWN	4.051

교 량 접 속 슬 래 브 (3)

TYPE-1, 4차로 배근도 (1) (0°≤Θ<45°)

본 표준도에 제시된 제품(공법)은 실시설계시 공사비 기초금액 산출을 위해 잠정 제시된 도면이므로 시공전 실시설계 당시의 검토자료 등과 상호 비교검토하여 발주청(감독관)과 사전 협의 후 재질, 규격,성능 등이 동등 이상인 제품(공법)으로 변경 적용할 수 있음.

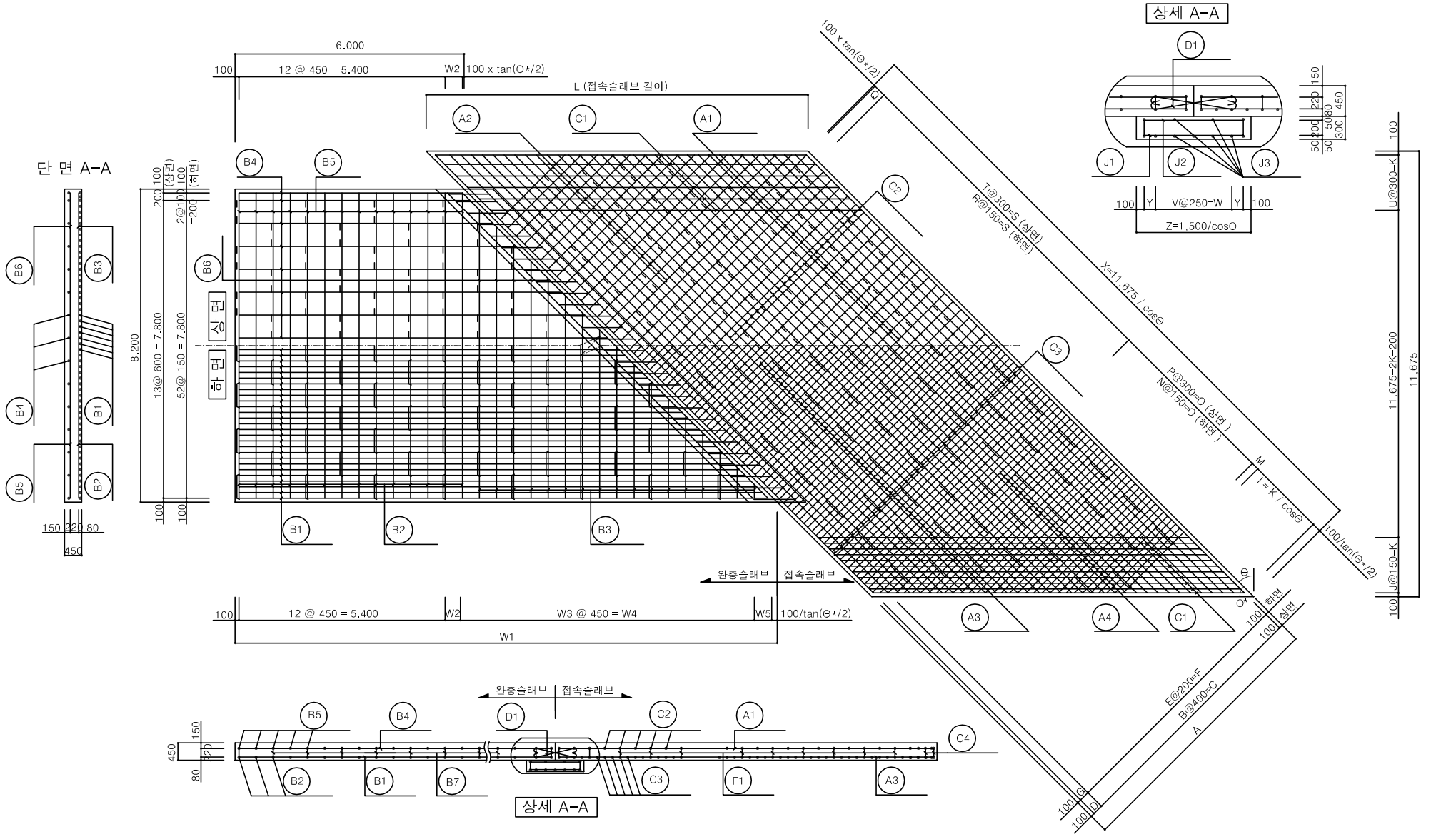

The Way To Morrow 한국도로공사	표 준 도 TYPICAL DRAWING	도 면 명 교 량 접 속 슬 래 브 (3) TYPE-1, 4차로 배근도 (1) (0°≤Θ<45°)	축 척 AS SHOWN	도 면 번 호 4.052

교 량 접 속 슬 래 브 (4)

TYPE-1, 4차로 배근도 (2) (0°≤Θ<45°)

본 표준도에 제시된 제품(공법)은 실시설계시 공사비 기초금액 산출을 위해 잠정 제시된 도면이므로 시공전 실시설계 당시의 검토자료 등과 상호 비교검토하여 발주청(감독관)과 사전 협의 후 재질, 규격,성능 등이 동등 이상인 제품(공법)으로 변경 적용할 수 있음.

(완충 슬래브) (치수단위 : mm)

Θ*	W1	W2	W3	W4	W5	100 / tan(Θ*/2)	100 x tan(Θ*/2)
45°	14,200	459	17	7,650	350	241	41
50°	12,900	453	14	6,300	413	214	47
55°	11,700	448	12	5,400	202	192	52
60°	10,700	442	10	4,500	119	173	58
65°	9,800	436	8	3,600	130	157	64
70°	9,000	430	6	2,700	212	143	70
75°	8,200	423	4	1,800	344	130	77
80°	7,400	416	2	900	511	119	84
85°	6,700	408	1	450	250	109	92
90°	6,000	400	0	0	0	100	100

구 분	산 식
A	L(접속슬래브 길이) x COSΘ
B	입력항목 (접속슬래브 상면 배력근 갯수)
C	B x 400
D	A - C - 200
E	B x 2
F	E x 200
G	A - F - 200
I	K / COSΘ
J	입력항목 (접속슬래브 경사 보강부 하면 주철근 갯수 , 접속슬래브 연장/5 이상 배근)
K	J x 150
L	입력항목 (접속슬래브 연장)
M	L x COSΘ* - 100 / TAN(Θ*/2) - I -O
N	P x 2
O	P x 300
P	입력항목 (접속슬래브 주철근 길이 변화구간의 상면 주철근 갯수)
Q	X - L x COS(Θ*) - S - 100 x TAN(Θ*/2)
R	T x 2
S	T x 300
T	입력항목 (접속슬래브 주철근 길이 동일구간의 상면 주철근 갯수)
U	J x 2
V	입력항목 (받침슬래브 하면 배력철근의 갯수)
W	V x 250
X	11,675 / COSΘ
Y	(Z - W - 200) / 2
Z	1,500 / COSΘ
W1	6,000 + 8,200 x TAN Θ
W2	500 - 100 x TAN (Θ* / 2)
W3	입력항목 (완충슬래브 경사부 배력철근의 갯수)
W4	W3 x 450
W5	W1 - 5,500 - W2 - W4 - 100 / TAN (Θ* / 2)

접속슬래브 연장 L = 6.0 m

Θ*	Θ	A	B	C	D	E	F	G	I	J	K	M	N	O	P	Q	R	S	T	U	V	W	Y	Z	X	100/TAN(Θ*/2)	100xTAN(Θ*/2)
45°	45°	4,243	9	3,600	443	18	3,600	443	1,697	8	1,200	204	14	2,100	7	227	80	12,000	40	16	6	1,500	211	2,121	16,511	241	41
50°	40°	4,596	10	4,000	396	20	4,000	396	1,566	8	1,200	276	12	1,800	6	237	74	11,100	37	16	6	1,500	129	1,958	15,241	214	47
55°	35°	4,915	11	4,400	315	22	4,400	315	1,465	8	1,200	284	10	1,500	5	259	70	10,500	35	16	5	1,250	191	1,831	14,253	192	52
60°	30°	5,196	12	4,800	196	24	4,800	196	1,386	8	1,200	241	8	1,200	4	223	68	10,200	34	16	5	1,250	141	1,732	13,481	173	58
65°	25°	5,438	12	4,800	438	24	4,800	438	1,324	8	1,200	155	6	900	3	383	66	9,900	33	16	4	1,000	228	1,655	12,882	157	64
70°	20°	5,638	13	5,200	238	26	5,200	238	1,277	8	1,200	332	2	300	1	102	68	10,200	34	16	4	1,000	198	1,596	12,424	143	70
75°	15°	5,796	13	5,200	396	26	5,200	396	1,242	8	1,200	180	0	0	0	257	68	10,200	34	16	4	1,000	176	1,553	12,087	130	77
80°	10°	5,909	14	5,600	109	28	5,600	109	1,219	8	1,200	0	0	0	0	229	70	10,500	35	16	4	1,000	162	1,523	11,855	119	84
85°	5°	5,977	14	5,600	177	28	5,600	177	1,205	8	1,200	0	0	0	0	305	72	10,800	36	16	4	1,000	153	1,506	11,720	109	92
90°	0°	6,000	14	5,600	200	28	5,600	200	1,200	8	1,200	0	0	0	0	175	76	11,400	38	16	4	1,000	150	1,500	11,675	100	100

접속슬래브 연장 L = 7.0 m

Θ*	Θ	A	B	C	D	E	F	G	I	J	K	M	N	O	P	Q	R	S	T	U	V	W	Y	Z	X	100/TAN(Θ*/2)	100xTAN(Θ*/2)
45°	45°	4,950	11	4,400	350	22	4,400	350	2,121	10	1,500	187	16	2,400	8	120	76	11,400	38	20	6	1,500	211	2,121	16,511	241	41
50°	40°	5,362	12	4,800	362	24	4,800	362	1,958	10	1,500	227	14	2,100	7	194	70	10,500	35	20	6	1,500	129	1,958	15,241	214	47
55°	35°	5,734	13	5,200	334	26	5,200	334	1,831	10	1,500	192	12	1,800	6	285	66	9,900	33	20	5	1,250	191	1,831	14,253	192	52
60°	30°	6,062	14	5,600	262	28	5,600	262	1,732	10	1,500	95	10	1,500	5	323	64	9,600	32	20	5	1,250	141	1,732	13,481	173	58
65°	25°	6,344	15	6,000	144	30	6,000	144	1,655	10	1,500	246	6	900	3	260	64	9,600	32	20	4	1,000	228	1,655	12,882	157	64
70°	20°	6,578	15	6,000	378	30	6,000	378	1,596	10	1,500	355	2	300	1	360	64	9,600	32	20	4	1,000	198	1,596	12,424	143	70
75°	15°	6,761	16	6,400	161	32	6,400	161	1,553	10	1,500	128	0	0	0	298	66	9,900	33	20	4	1,000	176	1,553	12,087	130	77
80°	10°	6,894	16	6,400	294	32	6,400	294	1,523	10	1,500	0	0	0	0	356	68	10,200	34	20	4	1,000	162	1,523	11,855	119	84
85°	5°	6,973	16	6,400	373	32	6,400	373	1,506	10	1,500	0	0	0	0	218	72	10,800	36	20	4	1,000	153	1,506	11,720	109	92
90°	0°	7,000	17	6,800	0	34	6,800	0	1,500	10	1,500	0	0	0	0	175	76	11,400	38	20	4	1,000	150	1,500	11,675	100	100

접속슬래브 연장 L = 8.0 m

Θ*	Θ	A	B	C	D	E	F	G	I	J	K	M	N	O	P	Q	R	S	T	U	V	W	Y	Z	X	100/TAN(Θ*/2)	100xTAN(Θ*/2)
45°	45°	5,657	13	5,200	257	26	5,200	257	2,546	12	1,800	170	18	2,700	9	313	70	10,500	35	24	6	1,500	211	2,121	16,511	241	41
50°	40°	6,128	14	5,600	328	28	5,600	328	2,350	12	1,800	135	12	1,800	6	152	66	9,900	33	24	6	1,500	129	1,958	15,241	214	47
55°	35°	6,553	15	6,000	353	30	6,000	353	2,197	12	1,800	126	10	1,500	5	312	62	9,300	31	24	5	1,250	191	1,831	14,253	192	52
60°	30°	6,928	16	6,400	328	32	6,400	328	2,078	12	1,800	48	8	1,200	4	123	62	9,300	31	24	5	1,250	141	1,732	13,481	173	58
65°	25°	7,250	17	6,800	250	34	6,800	250	1,986	12	1,800	85	6	900	3	137	62	9,300	31	24	4	1,000	228	1,655	12,882	157	64
70°	20°	7,518	18	7,200	118	36	7,200	118	1,916	12	1,800	36	2	300	1	318	62	9,300	31	24	4	1,000	198	1,596	12,424	143	70
75°	15°	7,727	18	7,200	327	36	7,200	327	1,863	12	1,800	0	0	0	0	340	64	9,600	32	24	4	1,000	176	1,553	12,087	130	77
80°	10°	7,878	19	7,600	78	38	7,600	78	1,828	12	1,800	0	0	0	0	182	68	10,200	34	24	4	1,000	162	1,523	11,855	119	84
85°	5°	7,970	19	7,600	170	38	7,600	170	1,807	12	1,800	0	0	0	0	131	72	10,800	36	24	4	1,000	153	1,506	11,720	109	92
90°	0°	8,000	19	7,600	200	38	7,600	200	1,800	12	1,800	0	0	0	0	175	76	11,400	38	24	4	1,000	150	1,500	11,675	100	100

접속슬래브 연장 L = 9.0 m

Θ*	Θ	A	B	C	D	E	F	G	I	J	K	M	N	O	P	Q	R	S	T	U	V	W	Y	Z	X	100/TAN(Θ*/2)	100xTAN(Θ*/2)
45°	45°	6,364	15	6,000	164	30	6,000	164	2,546	12	1,800	277	22	3,300	11	206	66	9,900	33	12	6	1,500	211	2,121	16,511	241	41
50°	40°	6,894	16	6,400	294	32	6,400	294	2,350	12	1,800	221	20	3,000	10	109	62	9,300	31	12	6	1,500	129	1,958	15,241	214	47
55°	35°	7,372	17	6,800	372	34	6,800	372	2,197	12	1,800	373	16	2,400	8	338	58	8,700	29	12	5	1,250	191	1,831	14,253	192	52
60°	30°	7,794	18	7,200	394	36	7,200	394	2,078	12	1,800	148	14	2,100	7	223	58	8,700	29	12	5	1,250	141	1,732	13,481	173	58
65°	25°	8,157	19	7,600	357	38	7,600	357	1,986	12	1,800	161	10	1,500	5	315	58	8,700	29	12	4	1,000	228	1,655	12,882	157	64
70°	20°	8,457	20	8,000	257	40	8,000	257	1,916	12	1,800	120	6	900	3	276	60	9,000	30	12	4	1,000	198	1,596	12,424	143	70
75°	15°	8,693	21	8,400	93	42	8,400	93	1,863	12	1,800	336	0	0	0	381	62	9,300	31	12	4	1,000	176	1,553	12,087	130	77
80°	10°	8,863	21	8,400	263	42	8,400	263	1,828	12	1,800	0	0	0	0	308	66	9,900	33	12	4	1,000	162	1,523	11,855	119	84
85°	5°	8,966	21	8,400	366	42	8,400	366	1,807	12	1,800	0	0	0	0	344	70	10,500	35	12	4	1,000	153	1,506	11,720	109	92
90°	0°	9,000	22	8,800	0	44	8,800	0	1,800	12	1,800	0	0	0	0	175	76	11,400	38	12	4	1,000	150	1,500	11,675	100	100

접속슬래브 연장 L = 10.0 m

Θ*	Θ	A	B	C	D	E	F	G	I	J	K	M	N	O	P	Q	R	S	T	U	V	W	Y	Z	X	100/TAN(Θ*/2)	100xTAN(Θ*/2)
45°	45°	7,071	16	6,400	471	32	6,400	471	2,546	14	2,100	260	24	3,600	12	98	62	9,300	31	24	6	1,500	211	2,121	16,511	241	41
50°	40°	7,660	18	7,200	260	36	7,200	260	2,350	14	2,100	172	22	3,300	11	366	56	8,400	28	24	6	1,500	129	1,958	15,241	214	47
55°	35°	8,192	19	7,600	392	38	7,600	392	2,197	14	2,100	280	18	2,700	9	365	54	8,100	27	24	5	1,250	191	1,831	14,253	192	52
60°	30°	8,660	20	8,000	460	40	8,000	460	2,078	14	2,100	302	14	2,100	7	323	54	8,100	27	24	5	1,250	141	1,732	13,481	173	58
65°	25°	9,063	21	8,400	463	42	8,400	463	1,986	14	2,100	252	10	1,500	5	192	56	8,400	28	24	4	1,000	228	1,655	12,882	157	64
70°	20°	9,397	22	8,800	397	44	8,800	397	1,916	14	2,100	143	6	900	3	234	58	8,700	29	24	4	1,000	198	1,596	12,424	143	70
75°	15°	9,659	23	9,200	259	46	9,200	259	1,863	14	2,100	284	0	0	0	122	62	9,300	31	24	4	1,000	176	1,553	12,087	130	77
80°	10°	9,848	23	9,200	448	46	9,200	448	1,828	14	2,100	0	0	0	0	135	66	9,900	33	24	4	1,000	162	1,523	11,855	119	84
85°	5°	9,962	24	9,600	162	48	9,600	162	1,807	14	2,100	0	0	0	0	256	70	10,500	35	24	4	1,000	153	1,506	11,720	109	92
90°	0°	10,000	24	9,600	200	48	9,600	200	1,800	14	2,100	0	0	0	0	175	76	11,400	38	24	4	1,000	150	1,500	11,675	100	100

주) 본 표준도에 제시한 철근량 및 철근배근은 도로선형 주변여건에 따라 달라질 수 있으므로 실시설계 당시 반드시 구조계산을 수행해 적정한 철근량을 산정한 후, 발주청(감독관)과 사전 협의하에 변경 적용하여야 한다.

The Way ToMorrow 한국도로공사	표 준 도 TYPICAL DRAWING	도 면 명	축 척	도 면 번 호
		교 량 접 속 슬 래 브 (4) TYPE-1, 4차로 배근도 (2) (0°≤Θ<45°)	AS SHOWN	4.053

교 량 접 속 슬 래 브 (5)

TYPE-1, 4차로 배근도 (3) (0°≤Θ<45°)

본 표준도에 제시된 제품(공법)은 실시설계시 공사비 기초금액 산출을 위해 잠정 제시된 도면이므로 시공전 실시설계 당시의 검토자료 등과 상호 비교검토하여 발주청(감독관)과 사전 협의 후 재질, 규격,성능 등이 동등 이상인 제품(공법)으로 변경 적용할 수 있음.

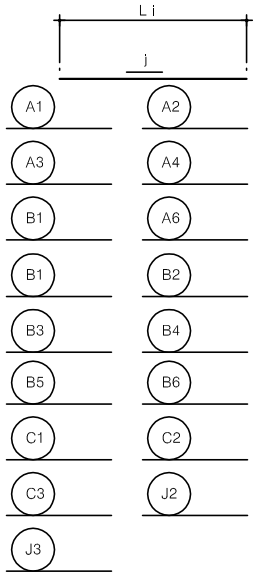

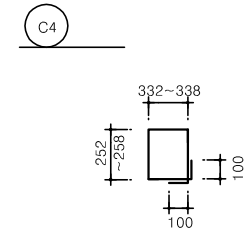

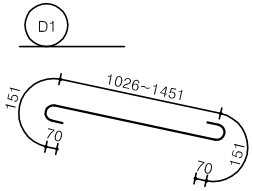

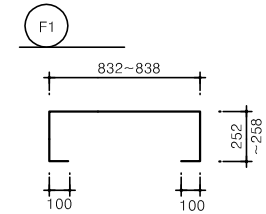

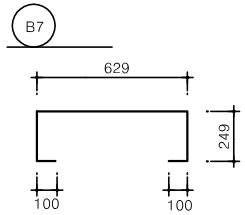

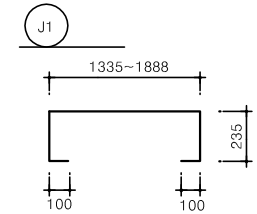

번호	접속슬래브 길이(m) 및 철근직경(mm)					길 이 (mm)	개 수 (N)	총길이(mm)
	6.0	7.0	8.0	9.0	10.0			
A1	" 철근 직경표 " 참고					L1 = A − 200	N1 = (T + 1)	L1 X N1
A2						L2 = (I x tanΘ* + A − 200) / 2	N2 = (P + 1) x 2	L2 X N2
A3						L3 = L1	N3 = (R + 1)	L3 X N3
A4						L4 = (I x tanΘ* + F) / 2	N4 = (N + 1) x 2	L4 X N4
B1	H16	H16	H16	H16	H16	L5 = [(5,400 + W2) + (W1 − 100 − 100 / tan(Θ* / 2))] / 2 + ℓ(이음장)	N5 = 53	L5 X N5
B2	H13	H13	H13	H13	H13	L6 = 8,000	N6 = 14	L6 X N6
B3	H13	H13	H13	H13	H13	L7 = 8,000 / 2	N7 = W3 + 1	L7 X N7
B4	H13	H13	H13	H13	H13	L8 = L5	N8 = 14	L8 X N8
B5	H13	H13	H13	H13	H13	L9 = 8,000	N9 = 14	L9 X N9
B6	H13	H13	H13	H13	H13	L10 = 8,000 / 2	N10 = W3 + 1	L10 X N10
B7	H13	H13	H13	H13	H13	L11 = 1,327	N11 = 46 ~ 77	L11 X N11
C1	" 철근 직경표 " 참고					L12 = L(접속슬래브 길이) + ℓ(이음장)	N12 = [(J+1)+(U+1)] x 2	L12 X N12
C2						L13 = X + ℓ(이음장) x N(이음갯수)	N13 = B + 1	L13 X N13
C3						L14 = L13	N14 = E + 1	L14 X N14
C4	H13	H13	H13	H13	H13	L15 = 784 ~ 796	N15 = 39 ~ 55	L15 X N15
F1	H13	H13	H13	H13	H13	L16 = 1,536 ~1,554	N16 = 73 ~ 172	L16 X N16
D1	H16	H16	H16	H16	H16	L17 = 1,468 ~1,893	N17 = 56	L17 X N17
J1	H16	H16	H16	H16	H16	L18 = 2,005 ~ 2,558	N18 = 28	L18 X N18
J2	H13	H13	H13	H13	H13	L19 = 1,300 ~ 1,838	N19 = 28	L19 X N19
J3	H19	H19	H19	H19	H19	L20 = 8,000 ~11,314	N20 = 11 ~ 14	L20 X N20

주) 본 표준도에 제시한 철근량 및 철근배근은 도로선형 주변여건에 따라 달라질 수 있으므로 실시설계 당시 반드시 구조계산을 수행해 적정한 철근량을 산정한 후, 발주청(감독관)과 사전 협의하에 변경 적용하여야 한다.

철근 직경표

접속슬래브 연장 L = 6.0 m								접속슬래브 연장 L = 7.0 m							접속슬래브 연장 L = 8.0 m							접속슬래브 연장 L = 9.0 m							접속슬래브 연장 L = 10.0 m						
Θ	A1	A2	A3	A4	C1	C2	C3	A1	A2	A3	A4	C1	C2	C3	A1	A2	A3	A4	C1	C2	C3	A1	A2	A3	A4	C1	C2	C3	A1	A2	A3	A4	C1	C2	C3
45°	H16	H16	H16	H16	H16	H13	H13	H19	H19	H19	H19	H19	H13	H13	H19	H19	H19	H19	H19	H13	H13	H22	H22	H22	H22	H22	H13	H13	H22	H22	H22	H22	H22	H13	H13
40°	H16	H16	H16	H16	H16	H13	H13	H19	H19	H19	H19	H19	H13	H13	H19	H19	H19	H19	H19	H13	H13	H22	H22	H22	H22	H22	H13	H13	H22	H22	H22	H22	H22	H13	H13
35°	H19	H19	H19	H19	H19	H13	H13	H19	H19	H19	H19	H19	H13	H13	H22	H22	H22	H22	H22	H13	H13	H22	H22	H22	H22	H22	H13	H13	H25	H25	H25	H25	H25	H16	H16
30°	H19	H19	H19	H19	H19	H13	H13	H19	H19	H19	H19	H19	H13	H13	H22	H22	H22	H22	H22	H13	H13	H22	H22	H22	H22	H22	H13	H13	H25	H25	H25	H25	H25	H16	H16
25°	H19	H19	H19	H19	H19	H13	H13	H22	H22	H22	H22	H22	H13	H13	H22	H22	H22	H22	H22	H13	H13	H25	H25	H25	H25	H25	H13	H13	H25	H25	H25	H25	H25	H16	H16
20°	H19	H19	H19	H19	H19	H13	H13	H22	H22	H22	H22	H22	H13	H13	H22	H22	H22	H22	H22	H13	H13	H25	H25	H25	H25	H25	H16	H16	H25	H25	H25	H25	H25	H16	H16
15°	H19	H19	H19	H19	H19	H13	H13	H22	H22	H22	H22	H22	H13	H13	H22	H22	H22	H22	H22	H13	H13	H25	H25	H25	H25	H25	H16	H16	H25	H25	H25	H25	H25	H16	H16
10°	H19	H19	H19	H19	H19	H13	H13	H22	H22	H22	H22	H22	H13	H13	H22	H22	H22	H22	H22	H13	H13	H25	H25	H25	H25	H25	H16	H16	H29	H29	H29	H29	H29	H16	H16
5°	H19	H19	H19	H19	H19	H13	H13	H22	H22	H22	H22	H22	H13	H13	H22	H22	H22	H22	H22	H13	H13	H25	H25	H25	H25	H25	H16	H16	H29	H29	H29	H29	H29	H16	H16
0°	H19	H19	H19	H19	H19	H13	H13	H22	H22	H22	H22	H22	H13	H13	H22	H22	H22	H22	H22	H13	H13	H25	H25	H25	H25	H25	H16	H16	H29	H29	H29	H29	H29	H16	H16

The Way ToMorrow 한국도로공사	표 준 도 TYPICAL DRAWING	도 면 명	축 척	도 면 번 호
		교 량 접 속 슬 래 브 (5) TYPE-1, 4차로 배근도 (3) (0°≤Θ≤45°)	AS SHOWN	4.054

교 량 접 속 슬 래 브 (6)

TYPE-1, 6차로 일반도(0°≤Θ≤25°)

본 표준도에 제시된 제품(공법)은 실시설계시 공사비 기초금액 산출을 위해 잠정 제시된 도면이므로 시공전 실시설계 당시의 검토자료 등과 상호 비교검토하여 발주청(감독관)과 사전 협의 후 재질, 규격,성능 등이 동등 이상인 제품(공법)으로 변경 적용할 수 있음.

평 면 도

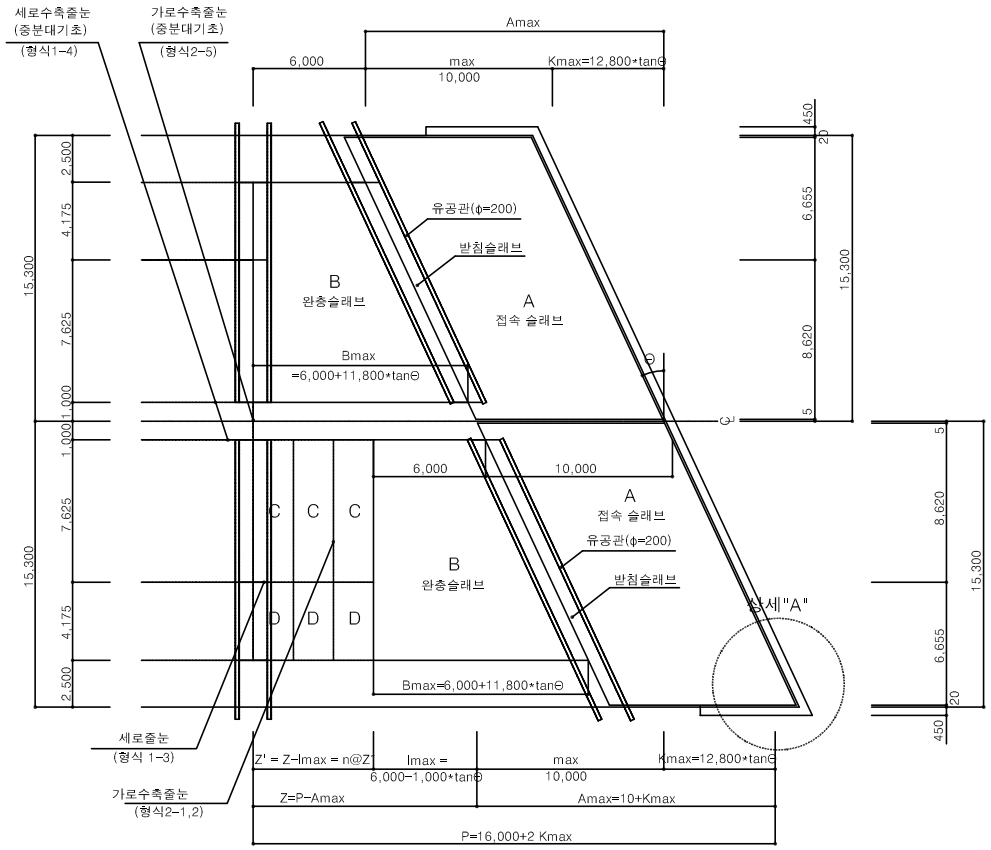

단 면 도

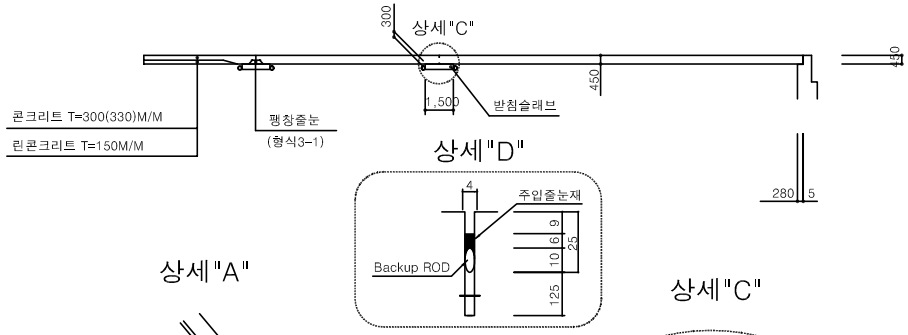

상세"D"

상세"A"

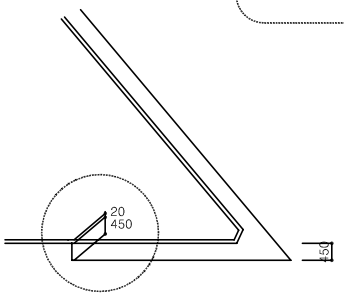

주) 접속슬래브는 날개벽 두께에따라
형상이 달라지므로 날개벽 두께,
접속슬래브 길이등을 적절히 고려해야한다.

상세"C"

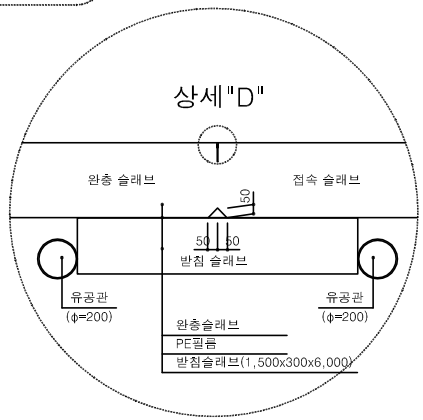

6차로 평면치수표 (TYPE-1)

(단위: mm)

Θ	Kmax	Bmax	P	Amax	lmax	Z	Z'	Z'	n
25	5,969	11,502	27,937	15,969	5,534	11,969	6,435	2,145	3
20	4,659	10,295	25,318	14,659	5,636	10,659	5,023	2,511	2
10	2,257	8,081	20,514	12,257	5,824	8,257	2,433	2,433	1
8	1,799	7,658	19,598	11,799	5,859	7,799	1,939	-	-
5	1,120	7,032	18,240	11,120	5,913	7,120	-	-	-
0	0.000	6,000	16,000	10,000	6,000	6,000	-	-	-

주) 완충슬래브와 인접하는 본선포장 시공시 Θ=8 deg 이상의 경우는
인접한 본선포장 (6.0 M)과 합하여 2등분 치수로 타설하여 최소 포장폭원 2.0m 이상을 유지하여야 한다.

NOTE

* 사각(Θ)에 따라 상세 검토 후 세부 설계 시 적용.
** 사각(Θ) : 받침점의 중심선과 교축에 수직한선 사이의 각.

The Way ToMorrow 한국도로공사	표 준 도 TYPICAL DRAWING	도 면 명	축 척	도 면 번 호
		교 량 접 속 슬 래 브 (6) TYPE-1, 6차로 일반도(0°<Θ≤45°)	AS SHOWN	4.055

교 량 접 속 슬 래 브 (7)

TYPE-1, 6차로 배근도(1) (0°≤Θ≤25°)

본 표준도에 제시된 제품(공법)은 실시설계시 공사비 기초금액 산출을 위해 잠정 제시된 도면이므로 시공전 실시설계 당시의 검토자료 등과 상호 비교검토하여 발주청(감독관)과 사전 협의 후 재질, 규격,성능 등이 동등 이상인 제품(공법)으로 변경 적용할 수 있음.

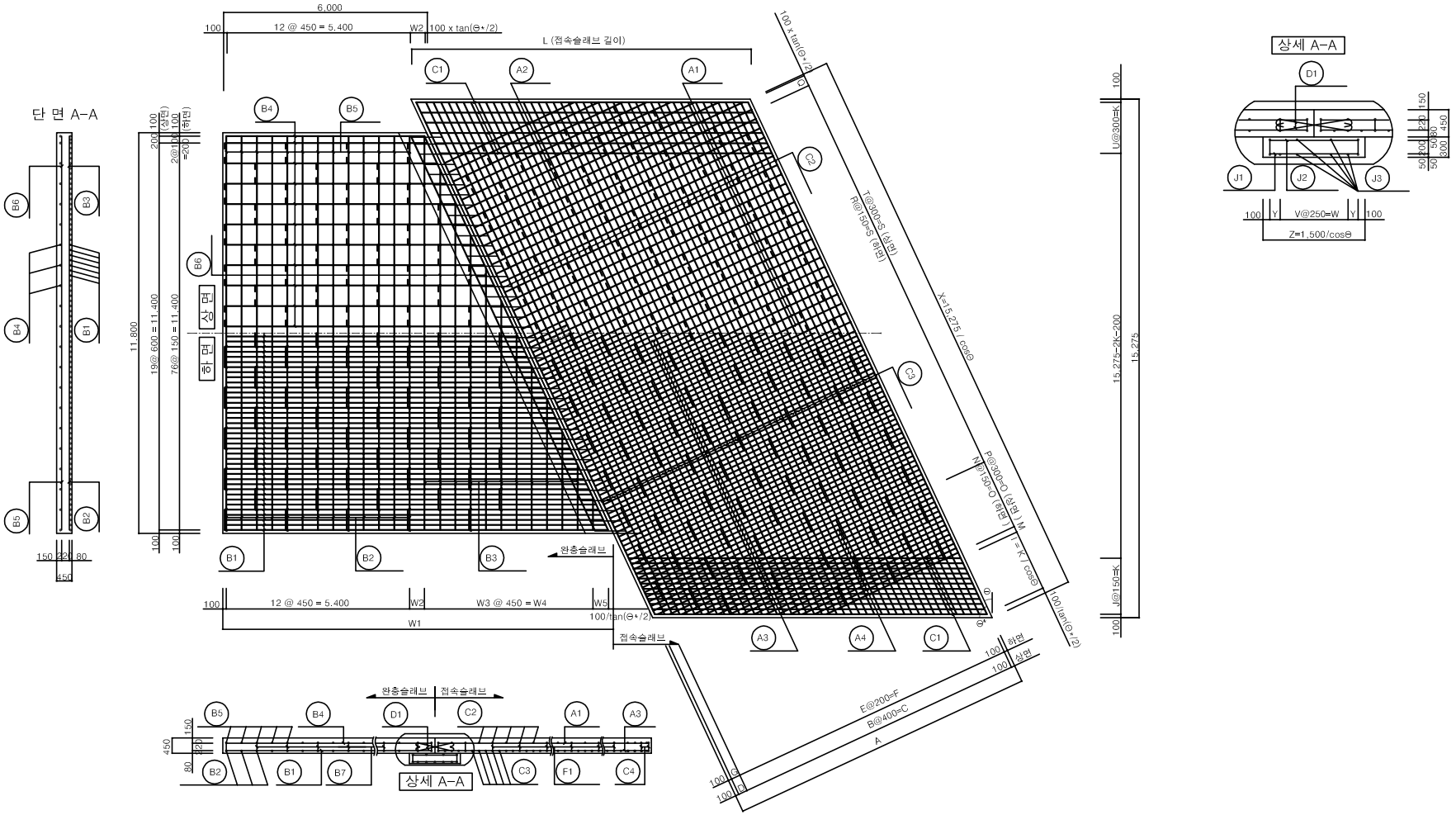

도 면 명	축 척	도 면 번 호
교 량 접 속 슬 래 브 (7) Type-1, 6차로 배근도 (1) (0°≤Θ≤25°)	AS SHOWN	4.056

The Way ToMorrow 한국도로공사

표 준 도
TYPICAL DRAWING

교 량 접 속 슬 래 브 (8)

TYPE-1, 6차로 배근도(2) (0°≤Θ≤25°)

본 표준도에 제시된 제품(공법)은 실시설계시 공사비 기초금액 산출을 위해 잠정 제시된 도면이므로 시공전 실시설계 당시의 검토자료 등과 상호 비교검토하여 발주청(감독관)과 사전 협의 후 재질, 규격,성능 등이 동등 이상인 제품(공법)으로 변경 적용할 수 있음.

(완충 슬래브) (치수단위 : mm)

Θ*	Θ	W1	W2	W3	W4	W5	100 / tan(Θ*/2)	100 x tan(Θ*/2)
65°	25°	11,502	436	11	4,950	459	157	64
70°	20°	10,295	430	9	4,050	172	143	70
75°	15°	9,162	423	6	2,700	408	130	77
80°	10°	8,081	416	4	1,800	245	119	84
85°	5°	7,032	408	2	900	115	109	92
90°	0°	6,000	400	0	0	0	100	100

구 분	산 식
A	L(접속슬래브 길이) x COSΘ
B	입력항목 (접속슬래브 상면 배력근 갯수)
C	B x 400
D	A - C - 200
E	B x 2
F	E x 200
G	A - F - 200
I	K / COSΘ
J	입력항목 (접속슬래브 경사 보강부 하면 주철근 갯수 , 접속슬래브 연장/5 이상 배근)
K	J x 150
L	입력항목 (접속슬래브 연장)
M	L x COSΘ* - 100 / TAN(Θ*/2) - I -O
N	P x 2
O	P x 300
P	입력항목 (접속슬래브 주철근 길이 변화구간의 상면 주철근 갯수)
Q	X - L x COS(Θ*) - S - 100 x TAN(Θ*/2)
R	T x 2
S	T x 300
T	입력항목 (접속슬래브 주철근 길이 동일구간의 상면 주철근 갯수)
U	J x 2
V	입력항목 (받침슬래브 하면 배력철근의 갯수)
W	V x 250
X	15,275 / COSΘ
Y	(Z - W - 200) / 2
Z	1,500 / COSΘ
W1	6,000 + 11,800 x TAN Θ
W2	500 - 100 x TAN (Θ* / 2)
W3	입력항목 (완충슬래브 경사부 배력철근의 갯수)
W4	W3 x 450
W5	W1 - 5,500 - W2 - W4 - 100 / TAN (Θ* / 2)

접속슬래브 연장 L = 6.0 m

Θ*	Θ	A	B	C	D	E	F	G	I	J	K	M	N	O	P	Q	R	S	T	U	V	W	Y	Z	X	100/TAN(Θ*/2)	100xTAN(Θ*/2)
65°	25°	5,438	12	4,800	438	24	4,800	438	1,324	8	1,200	155	6	900	3	155	94	4,100	47	16	4	1,000	228	1,655	16,854	157	64
70°	20°	5,638	13	5,200	238	26	5,200	238	1,277	8	1,200	332	2	300	1	333	92	3,800	46	16	4	1,000	198	1,596	16,255	143	70
75°	15°	5,796	13	5,200	396	26	5,200	396	1,242	8	1,200	180	0	0	0	84	94	4,100	47	16	4	1,000	176	1,553	15,814	130	77
80°	10°	5,909	14	5,600	109	28	5,600	109	1,219	8	1,200	0	0	0	0	285	94	4,100	47	16	4	1,000	162	1,523	15,511	119	84
85°	5°	5,977	14	5,600	177	28	5,600	177	1,205	8	1,200	0	0	0	0	319	96	4,400	48	16	4	1,000	153	1,506	15,333	109	92
90°	0°	6,000	14	5,600	200	28	5,600	200	1,200	8	1,200	0	0	0	0	175	100	5,000	50	16	4	1,000	150	1,500	15,275	100	100

접속슬래브 연장 L = 7.0 m

Θ*	Θ	A	B	C	D	E	F	G	I	J	K	M	N	O	P	Q	R	S	T	U	V	W	Y	Z	X	100/TAN(Θ*/2)	100xTAN(Θ*/2)
65°	25°	6,344	15	6,000	144	30	6,000	144	1,655	10	1,500	246	6	900	3	332	90	3,500	45	20	4	1,000	228	1,655	16,854	157	64
70°	20°	6,578	15	6,000	378	30	6,000	378	1,596	10	1,500	355	2	300	1	291	90	3,500	45	20	4	1,000	198	1,596	16,255	143	70
75°	15°	6,761	16	6,400	161	32	6,400	161	1,553	10	1,500	128	0	0	0	125	92	3,800	46	20	4	1,000	176	1,553	15,814	130	77
80°	10°	6,894	16	6,400	294	32	6,400	294	1,523	10	1,500	0	0	0	0	111	94	4,100	47	20	4	1,000	162	1,523	15,511	119	84
85°	5°	6,973	16	6,400	373	32	6,400	373	1,506	10	1,500	0	0	0	0	232	96	4,400	48	20	4	1,000	153	1,506	15,333	109	92
90°	0°	7,000	17	6,800	0	34	6,800	0	1,500	10	1,500	0	0	0	0	175	100	5,000	50	20	4	1,000	150	1,500	15,275	100	100

접속슬래브 연장 L = 8.0 m

Θ*	Θ	A	B	C	D	E	F	G	I	J	K	M	N	O	P	Q	R	S	T	U	V	W	Y	Z	X	100/TAN(Θ*/2)	100xTAN(Θ*/2)
65°	25°	7,250	17	6,800	250	34	6,800	250	1,986	12	1,800	215	4	600	2	209	88	3,200	44	24	4	1,000	228	1,655	16,854	157	64
70°	20°	7,518	18	7,200	118	36	7,200	118	1,916	12	1,800	336	0	0	0	249	88	3,200	44	24	4	1,000	198	1,596	16,255	143	70
75°	15°	7,727	18	7,200	327	36	7,200	327	1,863	12	1,800	0	0	0	0	167	90	3,500	45	24	4	1,000	176	1,553	15,814	130	77
80°	10°	7,878	19	7,600	78	38	7,600	78	1,828	12	1,800	0	0	0	0	238	92	3,800	46	24	4	1,000	162	1,523	15,511	119	84
85°	5°	7,970	19	7,600	170	38	7,600	170	1,807	12	1,800	0	0	0	0	144	96	4,400	48	24	4	1,000	153	1,506	15,333	109	92
90°	0°	8,000	19	7,600	200	38	7,600	200	1,800	12	1,800	0	0	0	0	175	100	5,000	50	24	4	1,000	150	1,500	15,275	100	100

접속슬래브 연장 L = 9.0 m

Θ*	Θ	A	B	C	D	E	F	G	I	J	K	M	N	O	P	Q	R	S	T	U	V	W	Y	Z	X	100/TAN(Θ*/2)	100xTAN(Θ*/2)
65°	25°	8,157	19	7,600	357	38	7,600	357	1,986	12	1,800	161	10	1,500	5	387	84	2,600	42	12	4	1,000	228	1,655	16,854	157	64
70°	20°	8,457	20	8,000	257	40	8,000	257	1,916	12	1,800	120	6	900	3	207	86	2,900	43	12	4	1,000	198	1,596	16,255	143	70
75°	15°	8,693	21	8,400	93	42	8,400	93	1,863	12	1,800	336	0	0	0	208	88	3,200	44	12	4	1,000	176	1,553	15,814	130	77
80°	10°	8,863	21	8,400	263	42	8,400	263	1,828	12	1,800	0	0	0	0	364	90	3,500	45	12	4	1,000	162	1,523	15,511	119	84
85°	5°	8,966	21	8,400	366	42	8,400	366	1,807	12	1,800	0	0	0	0	357	94	4,100	47	12	4	1,000	153	1,506	15,333	109	92
90°	0°	9,000	22	8,800	0	44	8,800	0	1,800	12	1,800	0	0	0	0	175	100	5,000	50	12	4	1,000	150	1,500	15,275	100	100

접속슬래브 연장 L = 10.0 m

Θ*	Θ	A	B	C	D	E	F	G	I	J	K	M	N	O	P	Q	R	S	T	U	V	W	Y	Z	X	100/TAN(Θ*/2)	100xTAN(Θ*/2)
65°	25°	9,063	21	8,400	463	42	8,400	463	1,986	14	2,100	252	10	1,500	5	264	82	2,300	41	24	4	1,000	228	1,655	16,854	157	64
70°	20°	9,397	22	8,800	397	44	8,800	397	1,916	14	2,100	143	6	900	3	165	84	2,600	42	24	4	1,000	198	1,596	16,255	143	70
75°	15°	9,659	23	9,200	259	46	9,200	259	1,863	14	2,100	284	0	0	0	249	86	2,900	43	24	4	1,000	176	1,553	15,814	130	77
80°	10°	9,848	23	9,200	448	46	9,200	448	1,828	14	2,100	0	0	0	0	190	90	3,500	45	24	4	1,000	162	1,523	15,511	119	84
85°	5°	9,962	24	9,600	162	48	9,600	162	1,807	14	2,100	0	0	0	0	270	94	4,100	47	24	4	1,000	153	1,506	15,333	109	92
90°	0°	10,000	24	9,600	200	48	9,600	200	1,800	14	2,100	0	0	0	0	175	100	5,000	50	24	4	1,000	150	1,500	15,275	100	100

주) 본 표준도에 제시한 철근량 및 철근배근은 도로선형 주변여건에 따라 달라질 수 있으므로 실시설계 당시 반드시 구조계산을 수행해 적정한 철근량을 산정한 후, 발주청(감독관)과 사전 협의하에 변경 적용하여야 한다.

The Way To Morrow 한국도로공사	표 준 도 TYPICAL DRAWING	도 면 명	축 척	도 면 번 호
		교 량 접 속 슬 래 브 (8) Type-1, 6차로 배근도 (2) (0°≤Θ≤25°)	AS SHOWN	4.057

교 량 접 속 슬 래 브 (9)

TYPE-1, 6차로 배근도(3) (0°≤Θ≤25°)

본 표준도에 제시된 제품(공법)은 실시설계시 공사비 기초금액 산출을 위해 잠정 제시된 도면이므로 시공전 실시설계 당시의 검토자료 등과 상호 비교검토하여 발주청(감독관)과 사전 협의 후 재질, 규격,성능 등이 동등 이상인 제품(공법)으로 변경 적용할 수 있음.

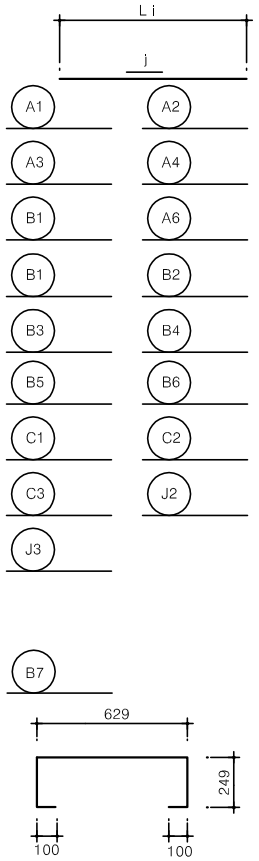

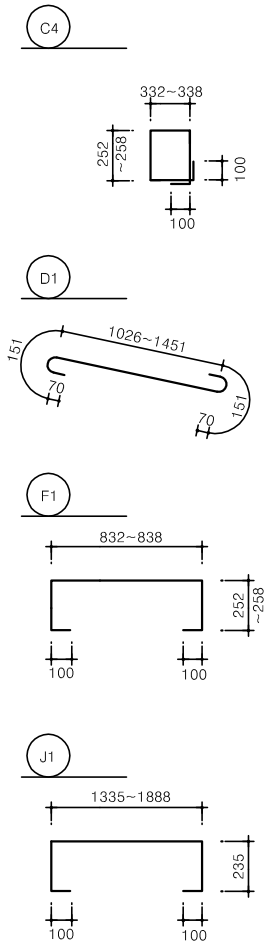

번호	접속슬래브 길이(m) 및 철근직경(mm)					길 이 (mm)	개 수 (N)	총길이(mm)
	6.0	7.0	8.0	9.0	10.0			
A1	" 철근 직경표 " 참고					L1 = A − 200	N1 = (T + 1)	L1 X N1
A2						L2 = (I x tanΘ• + A − 200) / 2	N2 = (P + 1) x 2	L2 X N2
A3						L3 = L1	N3 = (R + 1)	L3 X N3
A4						L4 = (I x tanΘ• + A − 200) / 2	N4 = (N + 1) x 2	L4 X N4
B1	H16	H16	H16	H16	H16	L5 = [(5,400 + W2) + (W1 − 100 − 100 / tan (Θ• / 2))] / 2 + ℓ(이음장)	N5 = 77	L5 X N5
B2	H13	H13	H13	H13	H13	L6 = 11,600	N6 = 14	L6 X N6
B3	H13	H13	H13	H13	H13	L7 = 11,600 / 2	N7 = W3 + 1	L7 X N7
B4	H13	H13	H13	H13	H13	L8 = L5	N8 = 20	L8 X N8
B5	H13	H13	H13	H13	H13	L9 = 11,600	N9 = 14	L9 X N9
B6	H13	H13	H13	H13	H13	L10 = 11,600 / 2	N10 = W3 + 1	L10 X N10
B7	H13	H13	H13	H13	H13	L11 = 1,327	N11 = 66 ~ 131	L11 X N11
C1	" 철근 직경표 " 참고					L12 = L(접속슬래브 길이) + ℓ(이음장)	N12 = [(J+1)+(U+1)] x 2	L12 X N12
C2						L13 = X + ℓ(이음장) x N(이음갯수)	N13 = B + 1	L13 X N13
C3						L14 = L13	N14 = E + 1	L14 X N14
C4	H13	H13	H13	H13	H13	L15 = 784 ~ 796	N15 = 51 ~ 72	L15 X N15
F1	H13	H13	H13	H13	H13	L16 = 1,536 ~1,554	N16 = 96 ~ 225	L16 X N16
D1	H16	H16	H16	H16	H16	L17 = 1,468 ~1,893	N17 = 80	L17 X N17
J1	H16	H16	H16	H16	H16	L18 = 2,005 ~ 2,558	N18 = 40	L18 X N18
J2	H13	H13	H13	H13	H13	L19 = 1,300 ~ 1,838	N19 = 40	L19 X N19
J3	H19	H19	H19	H19	H19	L20 = 11,600 ~ 16,405	N20 = 11 ~ 14	L20 X N20

주) 본 표준도에 제시한 철근량 및 철근배근은 도로선형 주변여건에 따라 달라질 수 있으므로 실시설계 당시 반드시 구조계산을 수행해 적정한 철근량을 산정한 후, 발주청(감독관)과 사전 협의하에 변경 적용하여야 한다.

철근 직경표

접속슬래브 연장 L = 6.0 m								접속슬래브 연장 L = 7.0 m							접속슬래브 연장 L = 8.0 m							접속슬래브 연장 L = 9.0 m							접속슬래브 연장 L = 10.0 m						
Θ	A1	A2	A3	A4	C1	C2	C3	A1	A2	A3	A4	C1	C2	C3	A1	A2	A3	A4	C1	C2	C3	A1	A2	A3	A4	C1	C2	C3	A1	A2	A3	A4	C1	C2	C3
45°	H16	H16	H16	H16	H16	H13	H13	H19	H19	H19	H19	H19	H13	H13	H19	H19	H19	H19	H19	H13	H13	H22	H22	H22	H22	H22	H13	H13	H22	H22	H22	H22	H22	H13	H13
40°	H16	H16	H16	H16	H16	H13	H13	H19	H19	H19	H19	H19	H13	H13	H19	H19	H19	H19	H19	H13	H13	H22	H22	H22	H22	H22	H13	H13	H22	H22	H22	H22	H22	H13	H13
35°	H19	H19	H19	H19	H19	H13	H13	H19	H19	H19	H19	H19	H13	H13	H22	H22	H22	H22	H22	H13	H13	H22	H22	H22	H22	H22	H13	H13	H25	H25	H25	H25	H25	H16	H16
30°	H19	H19	H19	H19	H19	H13	H13	H19	H19	H19	H19	H19	H13	H13	H22	H22	H22	H22	H22	H13	H13	H22	H22	H22	H22	H22	H13	H13	H25	H25	H25	H25	H25	H16	H16
25°	H19	H19	H19	H19	H19	H13	H13	H22	H22	H22	H22	H22	H13	H13	H22	H22	H22	H22	H22	H13	H13	H25	H25	H25	H25	H25	H13	H13	H25	H25	H25	H25	H25	H16	H16
20°	H19	H19	H19	H19	H19	H13	H13	H22	H22	H22	H22	H22	H13	H13	H22	H22	H22	H22	H22	H13	H13	H25	H25	H25	H25	H25	H16	H16	H25	H25	H25	H25	H25	H16	H16
15°	H19	H19	H19	H19	H19	H13	H13	H22	H22	H22	H22	H22	H13	H13	H22	H22	H22	H22	H22	H13	H13	H25	H25	H25	H25	H25	H16	H16	H25	H25	H25	H25	H25	H16	H16
10°	H19	H19	H19	H19	H19	H13	H13	H22	H22	H22	H22	H22	H13	H13	H22	H22	H22	H22	H22	H13	H13	H25	H25	H25	H25	H25	H16	H16	H29	H29	H29	H29	H29	H16	H16
5°	H19	H19	H19	H19	H19	H13	H13	H22	H22	H22	H22	H22	H13	H13	H22	H22	H22	H22	H22	H13	H13	H25	H25	H25	H25	H25	H16	H16	H29	H29	H29	H29	H29	H16	H16
0°	H19	H19	H19	H19	H19	H13	H13	H22	H22	H22	H22	H22	H13	H13	H22	H22	H22	H22	H22	H13	H13	H25	H25	H25	H25	H25	H16	H16	H29	H29	H29	H29	H29	H16	H16

The Way To Morrow 한국도로공사	표 준 도 TYPICAL DRAWING	도 면 명	축 척	도 면 번 호
		교 량 접 속 슬 래 브 (9) Type-1, 6차로 배근도 (3) (0°≤Θ≤25°)	AS SHOWN	4.058

교 량 접 속 슬 래 브 (10)

TYPE-1, 6차로 일반도(26°≤Θ≤45°)

본 표준도에 제시된 제품(공법)은 실시설계시 공사비 기초금액 산출을 위해 잠정 제시된 도면이므로 시공전 실시설계 당시의 검토자료 등과 상호 비교검토하여 발주청(감독관)과 사전 협의 후 재질, 규격,성능 등이 동등 이상인 제품(공법)으로 변경 적용할 수 있음.

평 면 도

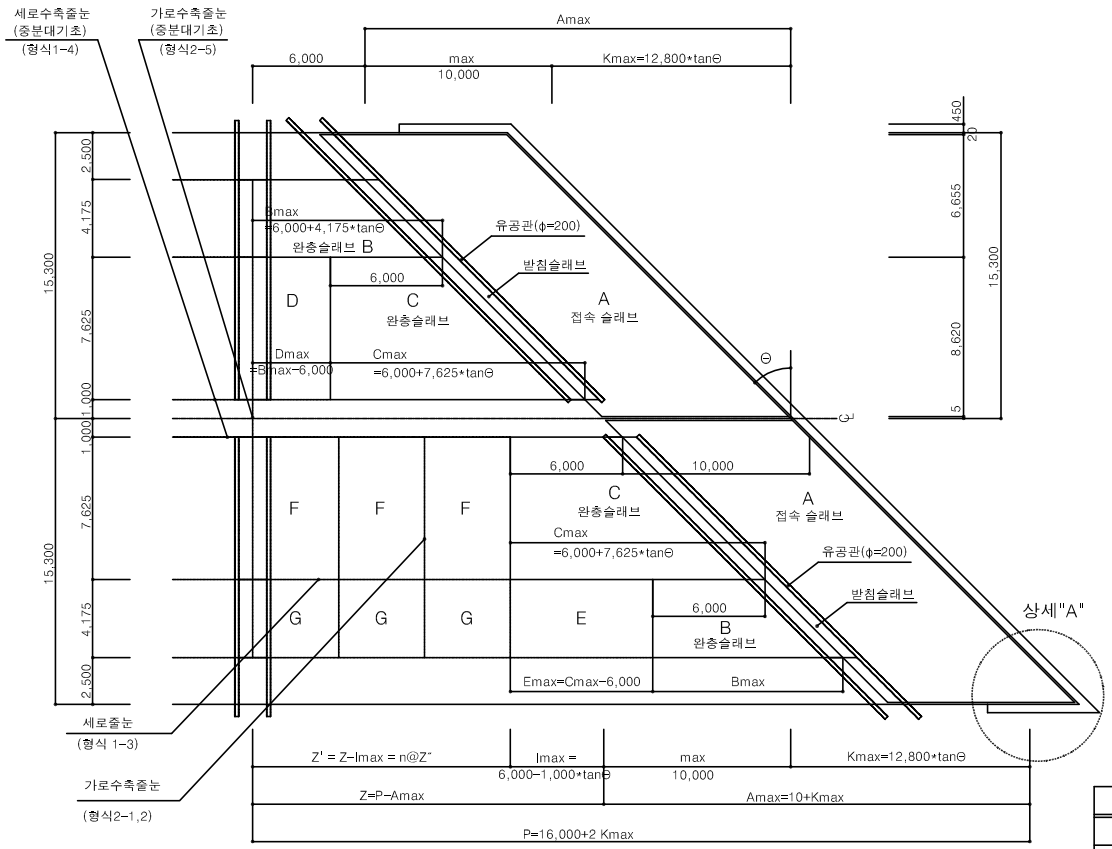

단 면 도

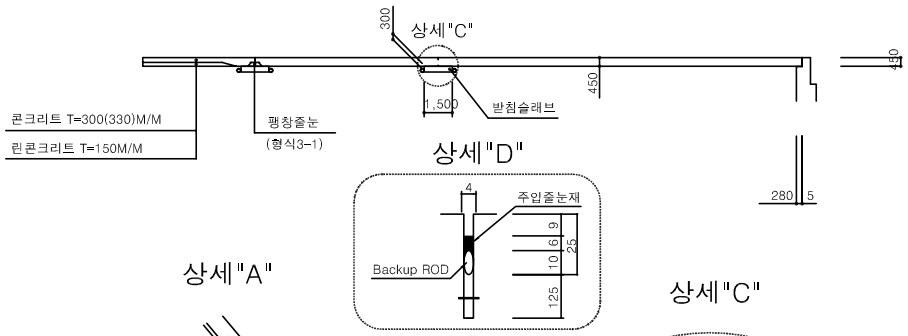

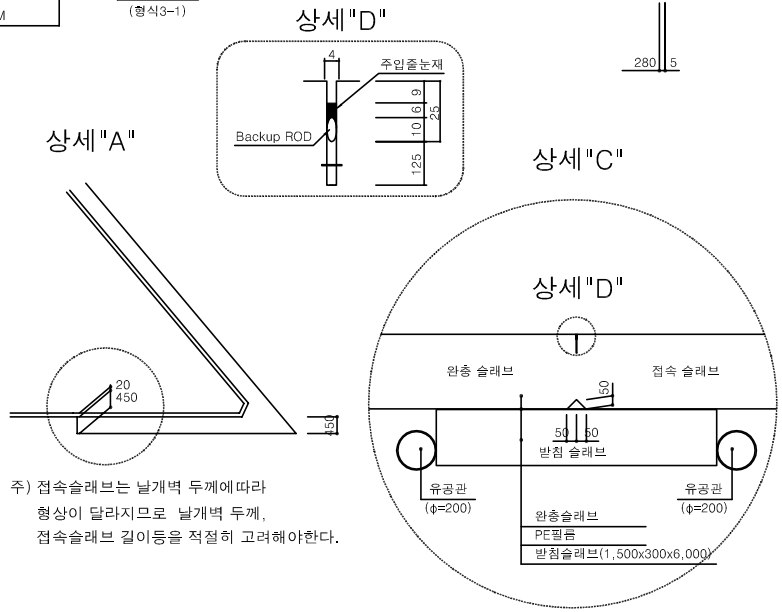

주) 접속슬래브는 날개벽 두께에따라 형상이 달라지므로 날개벽 두께, 접속슬래브 길이등을 적절히 고려해야한다.

6차로 평면치수표 (TYPE-2)

(단위: mm)

Θ	Kmax	Bmax	Cmax	Dmax	Emax	P	Amax	Imax	Z	Z'	Z"	n
45	12,800	10,175	13,625	4,175	7,625	41,600	22,800	5,000	18,800	13,800	4,600	3
40	10,740	9,503	12,398	3,503	6,398	37,481	20,740	5,161	16,740	11,580	3,860	3
36	9,300	9,033	11,540	3,033	5,540	34,599	19,300	5,273	15,300	10,026	3,342	3
35	8,963	8,923	11,339	2,923	5,339	33,925	18,963	5,300	14,963	9,663	3,221	3
31	7,691	8,509	10,582	2,509	4,582	31,382	17,691	5,399	13,691	8,292	2,764	3
30	7,390	8,410	10,402	2,410	4,402	30,780	17,390	5,423	13,390	7,967	2,656	3
26	6,243	8,036	9,719	2,036	3,719	28,486	16,243	5,512	12,243	6,731	2,244	3

NOTE

* 사각(Θ)에 따라 상세 검토 후 세부 설계 시 적용.
** 사각(Θ) : 받침점의 중심선과 교축에 수직한선 사이의 각.

The Way ToMorrow 한국도로공사	표 준 도 TYPICAL DRAWING	도 면 명	축 척	도 면 번 호
		교 량 접 속 슬 래 브 (10) TYPE-1, 6차로 일반도(26°≤Θ≤45°)	AS SHOWN	4.059

교 량 접 속 슬 래 브 (11)

TYPE-1, 6차로 배근도(1) (26°≤Θ≤45°)

본 표준도에 제시된 제품(공법)은 실시설계시 공사비 기초금액 산출을 위해 잠정 제시된 도면이므로 시공전 실시설계 당시의 검토자료 등과 상호 비교검토하여 발주청(감독관)과 사전 협의 후 재질, 규격,성능 등이 동등 이상인 제품(공법)으로 변경 적용할 수 있음.

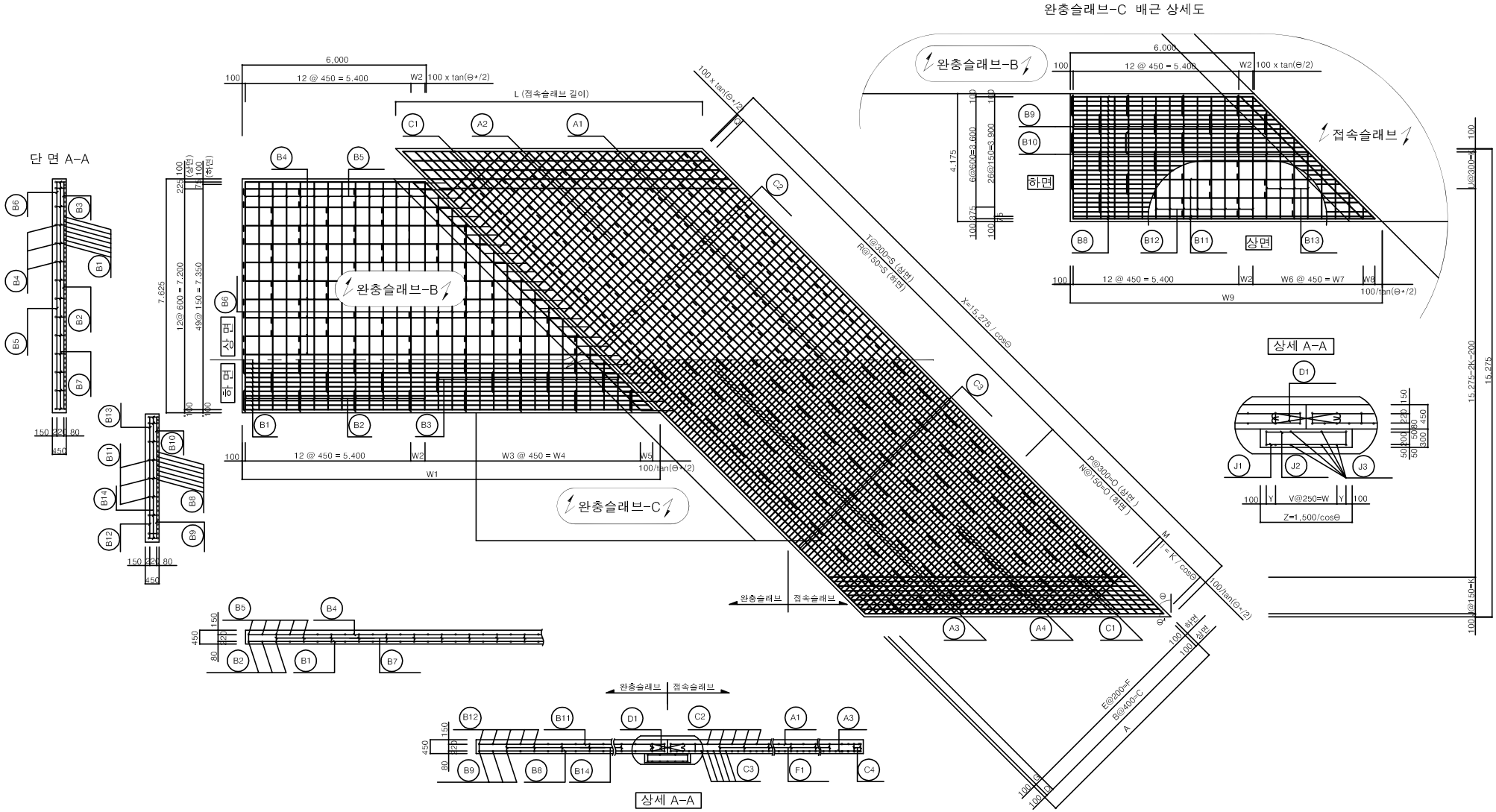

The Way To Morrow 한국도로공사	표 준 도 TYPICAL DRAWING	도 면 명	축 척	도 면 번 호
		교 량 접 속 슬 래 브 (11) TYPE-1, 6차로 배근도(1) (26°≤Θ≤45°)	NONE	4.060

교 량 접 속 슬 래 브 (12)

TYPE-1, 6차로 배근도(2) (26°≤Θ≤45°)

본 표준도에 제시된 제품(공법)은 실시설계시 공사비 기초금액 산출을 위해 잠정 제시된 도면이므로 시공전 실시설계 당시의 검토자료 등과 상호 비교검토하여 발주청(감독관)과 사전 협의 후 재질, 규격,성능 등이 동등 이상인 제품(공법)으로 변경 적용할 수 있음.

(완충 슬래브 - B) (치수단위 : mm)

Θ*	Θ	W1	W2	W3	W4	W5	100 / tan(Θ*/2)	100 x tan(Θ*/2)
45°	45°	13,625	459	16	7,200	225	241	41
50°	40°	12,398	453	13	5,850	380	214	47
55°	35°	11,339	448	11	4,950	249	192	52
60°	30°	10,402	442	9	4,050	237	173	58
64°	26°	9,719	438	7	3,150	471	160	62

(완충 슬래브 - C) (치수단위 : mm)

Θ*	Θ	W9	W2	W6	W7	W8	100 / tan(Θ*/2)	100 x tan(Θ*/2)
45°	45°	10,175	459	8	3,600	375	241	41
50°	40°	9,503	453	7	3,150	185	214	47
55°	35°	8,923	448	5	2,250	533	192	52
60°	30°	8,410	442	4	1,800	495	173	58
64°	26°	8,036	438	4	1,800	139	160	62

구 분	산 식
A	L(접속슬래브 길이) x COSΘ
B	입력항목 (접속슬래브 상면 배력근 갯수)
C	B x 400
D	A - C - 200
E	B x 2
F	E x 200
G	A - F - 200
I	K / COSΘ
J	입력항목 (접속슬래브 경사 보강부 하면 주철근 갯수 , 접속슬래브 연장/5 이상 배근)
K	J x 150
L	입력항목 (접속슬래브 연장)
M	L x COSΘ* - 100 / TAN(Θ*/2) - I -O
N	P x 2
O	P x 300
P	입력항목 (접속슬래브 주철근 길이 변화구간의 상면 주철근 갯수)
Q	X - L x COS(Θ*) - S - 100 x TAN(Θ*/2)
R	T x 2
S	T x 300
T	입력항목 (접속슬래브 주철근 길이 동일구간의 상면 주철근 갯수)
U	J x 2
V	입력항목 (받침슬래브 하면 배력철근의 갯수)
W	V x 250
X	15,275 / COSΘ
Y	(Z - W - 200) / 2
Z	1,500 / COSΘ
W1	6,000 + 7,625 x TAN Θ
W2	500 - 100 x TAN (Θ* / 2)
W3	입력항목 (완충슬래브-B 경사부 배력철근의 갯수)
W4	W3 x 450
W5	W1 - 5,500 - W2 - W4 - 100 / TAN (Θ* / 2)
W6	입력항목 (완충슬래브-C 경사부 배력철근의 갯수)
W7	W6 x 450
W8	W9 - 5,500 - W2 - W7 - 100 / TAN (Θ* / 2)
W9	6,000 + 4,175 x TAN Θ

접속슬래브 연장 L = 6.0 m

Θ*	Θ	A	B	C	D	E	F	G	I	J	K	M	N	O	P	Q	R	S	T	U	V	W	Y	Z	X	100/TAN(Θ*/2)	100xTAN(Θ*/2)
45°	45°	4,243	9	3,600	443	18	3,600	443	1,697	8	1,200	204	14	2,100	7	218	114	17,100	57	16	6	1,500	211	2,121	21,602	241	41
50°	40°	4,596	10	4,000	396	20	4,000	396	1,566	8	1,200	276	12	1,800	6	137	106	15,900	53	16	6	1,500	129	1,958	19,940	214	47
55°	35°	4,915	11	4,400	315	22	4,400	315	1,465	8	1,200	284	10	1,500	5	154	100	15,000	50	16	5	1,250	191	1,831	18,647	192	52
60°	30°	5,196	12	4,800	196	24	4,800	196	1,386	8	1,200	241	8	1,200	4	180	96	14,400	48	16	5	1,250	141	1,732	17,638	173	58
64°	26°	5,393	12	4,800	393	24	4,800	393	1,335	8	1,200	235	6	900	3	202	94	14,100	47	16	4	1,000	234	1,669	16,995	160	62

접속슬래브 연장 L = 7.0 m

Θ*	Θ	A	B	C	D	E	F	G	I	J	K	M	N	O	P	Q	R	S	T	U	V	W	Y	Z	X	100/TAN(Θ*/2)	100xTAN(Θ*/2)
45°	45°	4,950	11	4,400	350	22	4,400	350	2,121	10	1,500	187	16	2,400	8	111	110	16,500	55	20	6	1,500	211	2,121	21,602	241	41
50°	40°	5,362	12	4,800	362	24	4,800	362	1,958	10	1,500	227	14	2,100	7	394	100	15,000	50	20	6	1,500	129	1,958	19,940	214	47
55°	35°	5,734	13	5,200	334	26	5,200	334	1,831	10	1,500	192	12	1,800	6	180	96	14,400	48	20	5	1,250	191	1,831	18,647	192	52
60°	30°	6,062	14	5,600	262	28	5,600	262	1,732	10	1,500	95	10	1,500	5	280	92	13,800	46	20	5	1,250	141	1,732	17,638	173	58
64°	26°	6,292	15	6,000	92	30	6,000	92	1,669	10	1,500	340	6	900	3	364	90	13,500	45	20	4	1,000	234	1,669	16,995	160	62

접속슬래브 연장 L = 8.0 m

Θ*	Θ	A	B	C	D	E	F	G	I	J	K	M	N	O	P	Q	R	S	T	U	V	W	Y	Z	X	100/TAN(Θ*/2)	100xTAN(Θ*/2)
45°	45°	5,657	13	5,200	257	26	5,200	257	2,546	12	1,800	170	18	2,700	9	304	104	15,600	52	24	6	1,500	211	2,121	21,602	241	41
50°	40°	6,128	14	5,600	328	28	5,600	328	2,350	12	1,800	135	12	1,800	6	351	96	14,400	48	24	6	1,500	129	1,958	19,940	214	47
55°	35°	6,553	15	6,000	353	30	6,000	353	2,197	12	1,800	126	10	1,500	5	207	92	13,800	46	24	5	1,250	191	1,831	18,647	192	52
60°	30°	6,928	16	6,400	328	32	6,400	328	2,078	12	1,800	48	8	1,200	4	380	88	13,200	44	24	5	1,250	141	1,732	17,638	173	58
64°	26°	7,190	17	6,800	190	34	6,800	190	2,003	12	1,800	6	6	900	3	226	88	13,200	44	24	4	1,000	234	1,669	16,995	160	62

접속슬래브 연장 L = 9.0 m

Θ*	Θ	A	B	C	D	E	F	G	I	J	K	M	N	O	P	Q	R	S	T	U	V	W	Y	Z	X	100/TAN(Θ*/2)	100xTAN(Θ*/2)
45°	45°	6,364	15	6,000	164	30	6,000	164	2,546	12	1,800	277	22	3,300	11	197	100	15,000	50	12	6	1,500	211	2,121	21,602	241	41
50°	40°	6,894	16	6,400	294	32	6,400	294	2,350	12	1,800	221	20	3,000	10	308	92	13,800	46	12	6	1,500	129	1,958	19,940	214	47
55°	35°	7,372	17	6,800	372	34	6,800	372	2,197	12	1,800	373	16	2,400	8	233	88	13,200	44	12	5	1,250	191	1,831	18,647	192	52
60°	30°	7,794	18	7,200	394	36	7,200	394	2,078	12	1,800	148	14	2,100	7	180	86	12,900	43	12	5	1,250	141	1,732	17,638	173	58
64°	26°	8,089	19	7,600	289	38	7,600	289	2,003	12	1,800	283	10	1,500	5	387	84	12,600	42	12	4	1,000	234	1,669	16,995	160	62

접속슬래브 연장 L = 10.0 m

Θ*	Θ	A	B	C	D	E	F	G	I	J	K	M	N	O	P	Q	R	S	T	U	V	W	Y	Z	X	100/TAN(Θ*/2)	100xTAN(Θ*/2)
45°	45°	7,071	16	6,400	471	32	6,400	471	2,546	13	2,100	260	24	3,600	12	390	94	14,100	47	24	6	1,500	211	2,121	21,602	241	41
50°	40°	7,660	18	7,200	260	36	7,200	260	2,350	13	2,100	172	22	3,300	11	266	88	13,200	44	24	6	1,500	129	1,958	19,940	214	47
55°	35°	8,192	19	7,600	392	38	7,600	392	2,197	13	2,100	280	18	2,700	9	260	84	12,600	42	24	5	1,250	191	1,831	18,647	192	52
60°	30°	8,660	20	8,000	460	40	8,000	460	2,078	13	2,100	302	14	2,100	7	280	82	12,300	41	24	5	1,250	141	1,732	17,638	173	58
64°	26°	8,988	21	8,400	388	42	8,400	388	2,003	13	2,100	387	10	1,500	5	249	82	12,300	41	24	4	1,000	234	1,669	16,995	160	62

주) 본 표준도에 제시한 철근량 및 철근배근은 도로선형 주변여건에 따라 달라질 수 있으므로 실시설계 당시 반드시 구조계산을 수행해 적정한 철근량을 산정한 후, 발주청(감독관)과 사전 협의하에 변경 적용하여야 한다.

The Way ToMorrow 한국도로공사	표 준 도 TYPICAL DRAWING	도 면 명	축 척	도 면 번 호
		교 량 접 속 슬 래 브 (12) TYPE-1, 6차로 배근도(2) (26°≤Θ≤45°)	NONE	4.061

교 량 접 속 슬 래 브 (13)

TYPE-1, 6차로 배근도(3) (26°≤Θ≤45°)

본 표준도에 제시된 제품(공법)은 실시설계시 공사비 기초금액 산출을 위해 잠정 제시된 도면이므로 시공전 실시설계 당시의 검토자료 등과 상호 비교검토하여 발주청(감독관)과 사전 협의 후 재질, 규격,성능 등이 동등 이상인 제품(공법)으로 변경 적용할 수 있음.

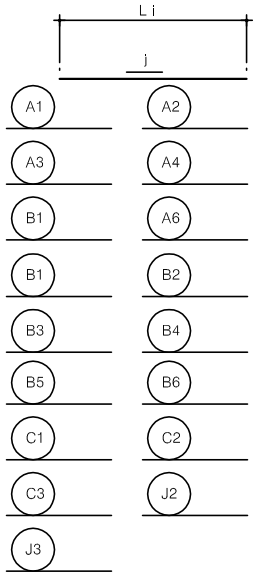

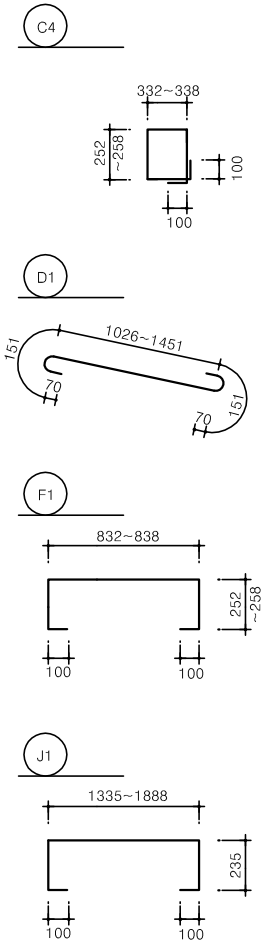

번호	접속슬래브 길이(m) 및 철근직경(mm)					길 이 (mm)	개 수 (N)	총길이(mm)
	6.0	7.0	8.0	9.0	10.0			
A1	" 철근 직경표 " 참고					L1 = A − 200	N1 = (T + 1)	L1 X N1
A2						L2 = (I x tanΘ* + A − 200) / 2	N2 = (P + 1) x 2	L2 X N2
A3						L3 = L1	N3 = (R + 1)	L3 X N3
A4						L4 = (I x tanΘ* + A − 200) / 2	N4 = (N + 1) x 2	L4 X N4
B1	H16	H16	H16	H16	H16	L5 = [(5,400 + W2) + (W1 − 100 − 100 / tan(Θ* / 2))] / 2 + ℓ(이음장)	N5 = 50	L5 X N5
B2	H13	H13	H13	H13	H13	L6 = 7,425	N6 = 14	L6 X N6
B3	H13	H13	H13	H13	H13	L7 = 7,425 / 2	N7 = W3 + 1	L7 X N7
B4	H13	H13	H13	H13	H13	L8 = L5	N8 = 13	L8 X N8
B5	H13	H13	H13	H13	H13	L9 = 7,425	N9 = 14	L9 X N9
B6	H13	H13	H13	H13	H13	L10 = 7,425 / 2	N10 = W3 + 1	L10 X N10
B7	H13	H13	H13	H13	H13	L11 = 1,327	N11 = 43 ~ 70	L11 X N11
B8	H16	H16	H16	H16	H16	L21 = [(5,400 + W2) + (W9 − 100 − 100 / tan(Θ*/2))] / 2 + ℓ(이음장)	N21 = 27	L21 X N21
B9	H13	H13	H13	H13	H13	L22 = 3,975	N22 = 14	L22 X N22
B10	H13	H13	H13	H13	H13	L23 = 3,975 / 2	N23 = W6 + 1	L23 X N23
B11	H13	H13	H13	H13	H13	L24 = L21	N24 = 7	L24 X N24
B12	H13	H13	H13	H13	H13	L25 = 3,975	N25 = 14	L25 X N25
B13	H13	H13	H13	H13	H13	L26 = 3,975 / 2	N26 = W6 + 1	L26 X N26
C1	" 철근 직경표 " 참고					L12 = L(접속슬래브 길이) + ℓ(이음장)	N12 = [(J+1)+(U+1)] x 2	L12 X N12
C2						L13 = X + ℓ(이음장) x N(이음갯수)	N13 = B + 1	L13 X N13
C3						L14 = L13	N14 = E + 1	L14 X N14
C4	H13	H13	H13	H13	H13	L15 = 784 ~ 796	N15 = 51 ~ 72	L15 X N15
F1	H13	H13	H13	H13	H13	L16 = 1,536 ~1,554	N16 = 96 ~ 225	L16 X N16
D1	H16	H16	H16	H16	H16	L17 = 1,468 ~1,893	N17 = 56	L17 X N17
J1	H16	H16	H16	H16	H16	L18 = 2,005 ~ 2,558	N18 = 28	L18 X N18
J2	H13	H13	H13	H13	H13	L19 = 1,300 ~ 1,838	N19 = 28	L19 X N19
J3	H19	H19	H19	H19	H19	L20 = 11,600 ~ 16,405	N20 = 11 ~ 14	L20 X N20

주) 본 표준도에 제시한 철근량 및 철근배근은 도로선형 주변여건에 따라 달라질 수 있으므로 실시설계 당시 반드시 구조계산을 수행해 적정한 철근량을 산정한 후, 발주청(감독관)과 사전 협의하에 변경 적용하여야 한다.

철근 직경표

접속슬래브 연장 L = 6.0 m								접속슬래브 연장 L = 7.0 m							접속슬래브 연장 L = 8.0 m							접속슬래브 연장 L = 9.0 m							접속슬래브 연장 L = 10.0 m						
Θ	A1	A2	A3	A4	C1	C2	C3	A1	A2	A3	A4	C1	C2	C3	A1	A2	A3	A4	C1	C2	C3	A1	A2	A3	A4	C1	C2	C3	A1	A2	A3	A4	C1	C2	C3
45°	H16	H16	H16	H16	H16	H13	H13	H19	H19	H19	H19	H19	H13	H13	H19	H19	H19	H19	H19	H13	H13	H22	H22	H22	H22	H22	H13	H13	H22	H22	H22	H22	H22	H13	H13
40°	H16	H16	H16	H16	H16	H13	H13	H19	H19	H19	H19	H19	H13	H13	H19	H19	H19	H19	H19	H13	H13	H22	H22	H22	H22	H22	H13	H13	H22	H22	H22	H22	H22	H13	H13
35°	H19	H19	H19	H19	H19	H13	H13	H19	H19	H19	H19	H19	H13	H13	H22	H22	H22	H22	H22	H13	H13	H22	H22	H22	H22	H22	H13	H13	H25	H25	H25	H25	H25	H16	H16
30°	H19	H19	H19	H19	H19	H13	H13	H19	H19	H19	H19	H19	H13	H13	H22	H22	H22	H22	H22	H13	H13	H22	H22	H22	H22	H22	H13	H13	H25	H25	H25	H25	H25	H16	H16
25°	H19	H19	H19	H19	H19	H13	H13	H22	H22	H22	H22	H22	H13	H13	H22	H22	H22	H22	H22	H13	H13	H25	H25	H25	H25	H25	H13	H13	H25	H25	H25	H25	H25	H16	H16
20°	H19	H19	H19	H19	H19	H13	H13	H22	H22	H22	H22	H22	H13	H13	H22	H22	H22	H22	H22	H13	H13	H25	H25	H25	H25	H25	H16	H16	H25	H25	H25	H25	H25	H16	H16
15°	H19	H19	H19	H19	H19	H13	H13	H22	H22	H22	H22	H22	H13	H13	H22	H22	H22	H22	H22	H13	H13	H25	H25	H25	H25	H25	H16	H16	H25	H25	H25	H25	H25	H16	H16
10°	H19	H19	H19	H19	H19	H13	H13	H22	H22	H22	H22	H22	H13	H13	H22	H22	H22	H22	H22	H13	H13	H25	H25	H25	H25	H25	H16	H16	H29	H29	H29	H29	H29	H16	H16
5°	H19	H19	H19	H19	H19	H13	H13	H22	H22	H22	H22	H22	H13	H13	H22	H22	H22	H22	H22	H13	H13	H25	H25	H25	H25	H25	H16	H16	H29	H29	H29	H29	H29	H16	H16
0°	H19	H19	H19	H19	H19	H13	H13	H22	H22	H22	H22	H22	H13	H13	H22	H22	H22	H22	H22	H13	H13	H25	H25	H25	H25	H25	H16	H16	H29	H29	H29	H29	H29	H16	H16

The Way To Morrow 한국도로공사	표 준 도 TYPICAL DRAWING	도 면 명	축 척	도 면 번 호
		교 량 접 속 슬 래 브 (13) TYPE-1, 6차로 배근도(3) (26°≤Θ≤45°)	NONE	4.062

교 량 접 속 슬 래 브 (14)

TYPE-1, 8차로 일반도(0°≤Θ≤14°)

본 표준도에 제시된 제품(공법)은 실시설계시 공사비 기초금액 산출을 위해 잠정 제시된 도면이므로 시공전 실시설계 당시의 검토자료 등과 상호 비교검토하여 발주청(감독관)과 사전 협의 후 재질, 규격,성능 등이 동등 이상인 제품(공법)으로 변경 적용할 수 있음.

평 면 도

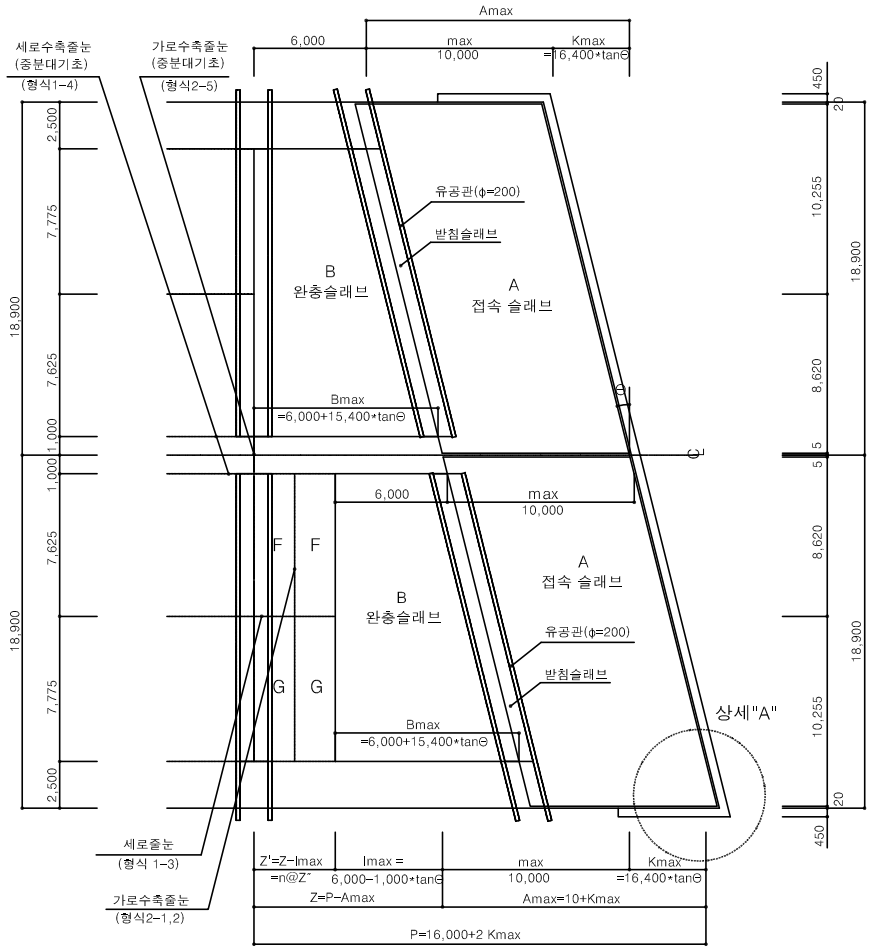

단 면 도

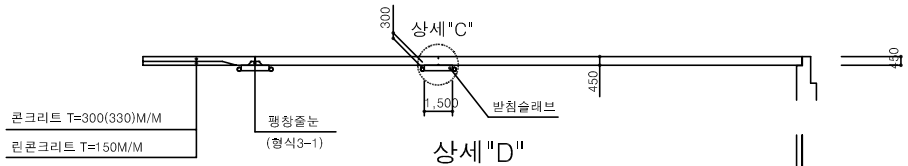

상세"D"

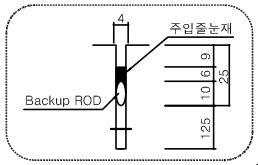

상세"A"

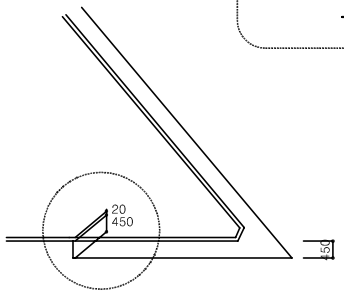

주) 접속슬래브는 날개벽 두께에따라
형상이 달라지므로 날개벽 두께,
접속슬래브 길이등을 적절히 고려해야한다.

상세"C"

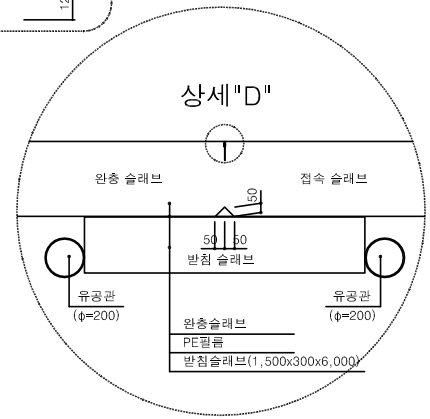

8차로 평면치수표 (TYPE-1)

(단위: mm)

Θ	Kmax	Bmax	P	Amax	lmax	Z	Z'	Z"	n
14	4,089	9,840	24,178	14,089	5,751	10,089	4,338	2,169	2
13	3,786	9,555	23,572	13,786	5,769	9,786	4,017	2,009	2
12	3,486	9,273	22,972	13,486	5,787	9,486	3,698	3,698	1
10	2,892	8,715	21,784	12,892	5,824	8,892	3,068	3,068	1
7	2,014	7,891	20,027	12,014	5,877	8,014	2,136	2,136	1
6	1,724	7,619	19,447	11,724	5,895	7,724	1,829	-	-
0	0.000	6,000	16,000	10,000	6,000	6,000	-	-	-

주) 완충슬래브와 인접하는 본선포장 시공시 Θ=6 deg 이상의 경우는
인접한 본선포장 (6.0 M)과 합하여 2등분 치수로 타설하여 최소 포장폭원 2.0m 이상을 유지하여야 한다.

NOTE

* 사각(Θ)에 따라 상세 검토 후 세부 설계 시 적용.
** 사각(Θ) : 받침점의 중심선과 교축에 수직한선 사이의 각.

The Way To Morrow 한국도로공사	표 준 도 TYPICAL DRAWING	도 면 명	축 척	도 면 번 호
		교 량 접 속 슬 래 브 (14) TYPE-1, 8차로 일반도(0°≤Θ≤14°)	AS SHOWN	4.063

교 량 접 속 슬 래 브 (15)

TYPE-1, 8차로 배근도(1) (0°≤Θ≤14°)

본 표준도에 제시된 제품(공법)은 실시설계시 공사비 기초금액 산출을 위해 잠정 제시된 도면이므로 시공전 실시설계 당시의 검토자료 등과 상호 비교검토하여 발주청(감독관)과 사전 협의 후 재질, 규격,성능 등이 동등 이상인 제품(공법)으로 변경 적용할 수 있음.

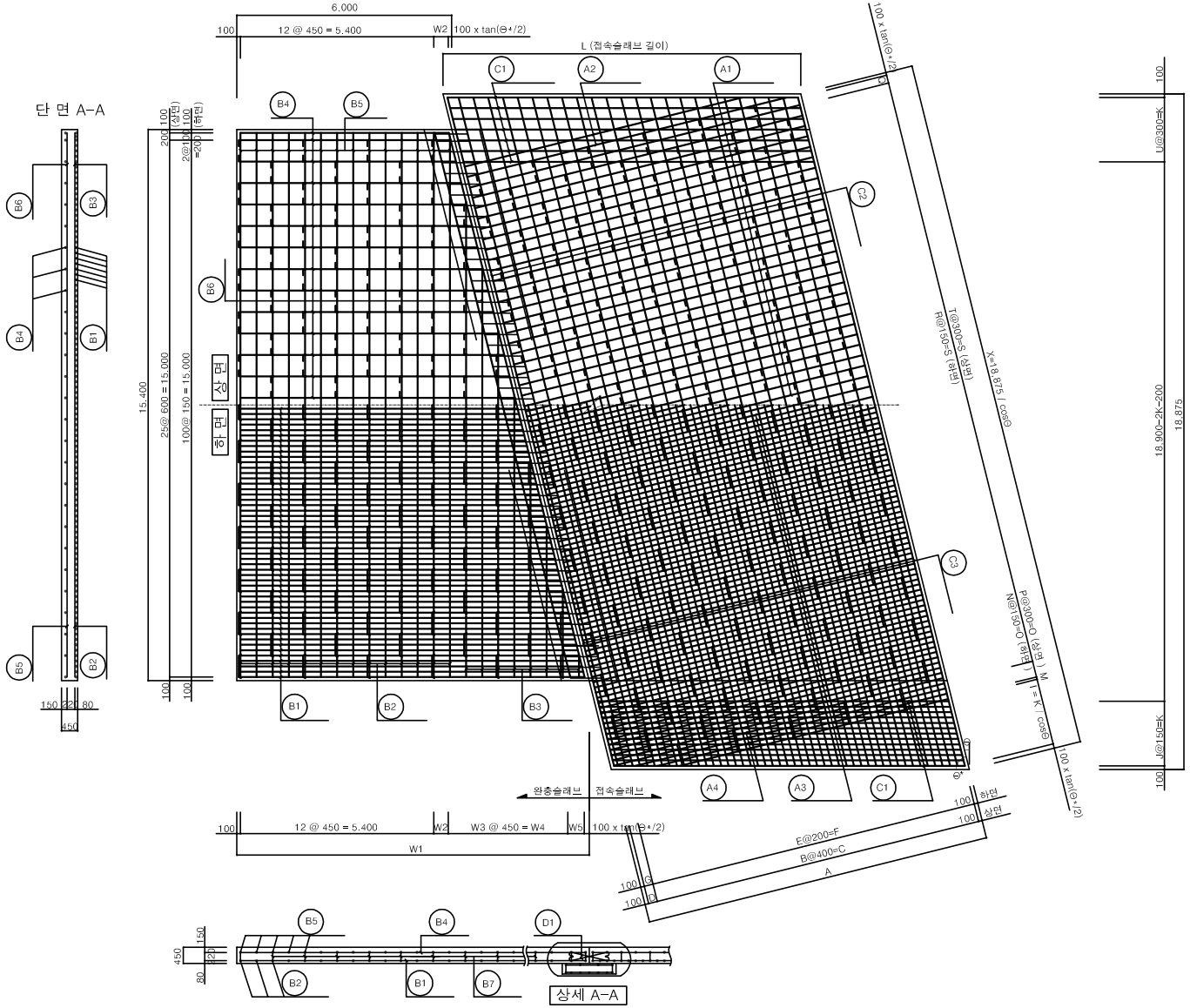

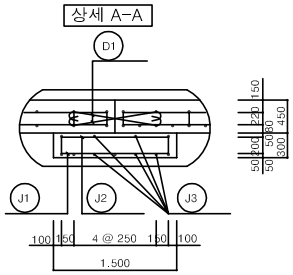

The Way ToMorrow 한국도로공사	표 준 도 TYPICAL DRAWING	도 면 명 교 량 접 속 슬 래 브 (15) TYPE-1, 8차로 배근도(1) (0°≤Θ≤14°)	축 척 AS SHOWN	도 면 번 호 4.064

교 량 접 속 슬 래 브 (16)

TYPE-1, 8차로 배근도(2) (0°≤Θ≤14°)

본 표준도에 제시된 제품(공법)은 실시설계시 공사비 기초금액 산출을 위해 잠정 제시된 도면이므로 시공전 실시설계 당시의 검토자료 등과 상호 비교검토하여 발주청(감독관)과 사전 협의 후 재질, 규격,성능 등이 동등 이상인 제품(공법)으로 변경 적용할 수 있음.

(완충 슬래브) (치수단위 : mm)

Θ*	Θ	W1	W2	W3	W4	W5	100 / tan(Θ*/2)	100 x tan(Θ*/2)
76°	14°	9,840	422	8	3,600	190	128	78
80°	10°	8,715	416	5	2,250	430	119	84
85°	5°	7,347	408	2	900	430	109	92
90°	0°	6,000	400	0	0	0	100	100

구 분	산 식
A	L(접속슬래브 길이) x COSΘ
B	입력항목 (접속슬래브 상면 배력근 갯수)
C	B x 400
D	A - C - 200
E	B x 2
F	E x 200
G	A - F - 200
I	K / COSΘ
J	입력항목 (접속슬래브 경사 보강부 하면 주철근 갯수 , 접속슬래브 연장/5 이상 배근)
K	J x 150
L	입력항목 (접속슬래브 연장)
M	L x COS Θ* - 100 / TAN(Θ*/2) - I -O
N	P x 2
O	P x 300
P	입력항목 (접속슬래브 주철근 길이 변화구간의 상면 주철근 갯수)
Q	X - L x COS(Θ*) - S - 100 x TAN(Θ*/2)
R	T x 2
S	T x 300
T	입력항목 (접속슬래브 주철근 길이 동일구간의 상면 주철근 갯수)
U	J x 2
V	입력항목 (받침슬래브 하면 배력철근의 갯수)
W	V x 250
X	18,875 / COSΘ
Y	(Z - W - 200) / 2
Z	1,500 / COSΘ
W1	6,000 + 15,400 x TAN Θ
W2	500 - 100 x TAN (Θ* / 2)
W3	입력항목 (완충슬래브 경사부 배력철근의 갯수)
W4	W3 x 450
W5	W1 - 5,500 - W2 - W4 - 100 / TAN (Θ* / 2)

접속슬래브 연장 L = 6.0 m

Θ*	Θ	A	B	C	D	E	F	G	I	J	K	M	N	O	P	Q	R	S	T	U	V	W	Y	Z	X	100/TAN(Θ*/2)	100xTAN(Θ*/2)
76°	14°	5,822	13	5,200	422	26	5,200	422	1,237	8	1,200	0	0	0	0	223	118	17,700	59	16	4	1,000	173	1,546	19,453	128	78
80°	10°	5,909	14	5,600	109	28	5,600	109	1,219	8	1,200	0	0	0	0	340	118	17,700	59	16	4	1,000	162	1,523	19,166	119	84
85°	5°	5,977	14	5,600	177	28	5,600	177	1,205	8	1,200	0	0	0	0	333	120	18,000	60	16	4	1,000	153	1,506	18,947	109	92
90°	0°	6,000	14	5,600	200	28	5,600	200	1,200	8	1,200	0	0	0	0	475	122	18,300	61	16	4	1,000	150	1,500	18,875	100	100

접속슬래브 연장 L = 7.0 m

Θ*	Θ	A	B	C	D	E	F	G	I	J	K	M	N	O	P	Q	R	S	T	U	V	W	Y	Z	X	100/TAN(Θ*/2)	100xTAN(Θ*/2)
76°	14°	6,792	16	6,400	192	32	6,400	192	1,546	10	1,500	0	0	0	0	281	116	17,400	58	20	4	1,000	173	1,546	19,453	128	78
80°	10°	6,894	16	6,400	294	32	6,400	294	1,523	10	1,500	0	0	0	0	167	118	17,700	59	20	4	1,000	162	1,523	19,166	119	84
85°	5°	6,973	16	6,400	373	32	6,400	373	1,506	10	1,500	0	0	0	0	245	120	18,000	60	20	4	1,000	153	1,506	18,947	109	92
90°	0°	7,000	17	6,800	0	34	6,800	0	1,500	10	1,500	0	0	0	0	175	124	18,600	62	20	4	1,000	150	1,500	18,875	100	100

접속슬래브 연장 L = 8.0 m

Θ*	Θ	A	B	C	D	E	F	G	I	J	K	M	N	O	P	Q	R	S	T	U	V	W	Y	Z	X	100/TAN(Θ*/2)	100xTAN(Θ*/2)
76°	14°	7,762	18	7,200	362	36	7,200	362	1,855	12	1,800	0	0	0	0	339	114	17,100	57	24	4	1,000	173	1,546	19,453	128	78
80°	10°	7,878	18	7,200	478	36	7,200	478	1,828	12	1,800	0	0	0	0	293	116	17,400	58	24	4	1,000	162	1,523	19,166	119	84
85°	5°	7,970	19	7,600	170	38	7,600	170	1,807	12	1,800	0	0	0	0	158	120	18,000	60	24	4	1,000	153	1,506	18,947	109	92
90°	0°	8,000	19	7,600	200	38	7,600	200	1,800	12	1,800	0	0	0	0	175	124	18,600	62	24	4	1,000	150	1,500	18,875	100	100

접속슬래브 연장 L = 9.0 m

Θ*	Θ	A	B	C	D	E	F	G	I	J	K	M	N	O	P	Q	R	S	T	U	V	W	Y	Z	X	100/TAN(Θ*/2)	100xTAN(Θ*/2)
76°	14°	8,733	21	8,400	133	42	8,400	133	1,855	12	1,800	194	0	0	0	397	112	16,800	56	12	4	1,000	173	1,546	19,453	128	78
80°	10°	8,863	21	8,400	263	42	8,400	263	1,828	12	1,800	0	0	0	0	119	116	17,400	58	12	4	1,000	162	1,523	19,166	119	84
85°	5°	8,966	21	8,400	366	42	8,400	366	1,807	12	1,800	0	0	0	0	371	118	17,700	59	12	4	1,000	153	1,506	18,947	109	92
90°	0°	9,000	22	8,800	0	44	8,800	0	1,800	12	1,800	0	0	0	0	175	124	18,600	62	12	4	1,000	150	1,500	18,875	100	100

접속슬래브 연장 L = 10.0 m

Θ*	Θ	A	B	C	D	E	F	G	I	J	K	M	N	O	P	Q	R	S	T	U	V	W	Y	Z	X	100/TAN(Θ*/2)	100xTAN(Θ*/2)
76°	14°	9,703	23	9,200	303	46	9,200	303	2,164	14	2,100	127	0	0	0	155	112	16,800	56	28	4	1,000	173	1,546	19,453	128	78
80°	10°	9,848	23	9,200	448	46	9,200	448	2,132	14	2,100	0	0	0	0	246	114	17,100	57	28	4	1,000	162	1,523	19,166	119	84
85°	5°	9,962	24	9,600	162	48	9,600	162	2,108	14	2,100	0	0	0	0	284	118	17,700	59	28	4	1,000	153	1,506	18,947	109	92
90°	0°	10,000	24	9,600	200	48	9,600	200	2,100	14	2,100	0	0	0	0	175	124	18,600	62	28	4	1,000	150	1,500	18,875	100	100

주) 본 표준도에 제시한 철근량 및 철근배근은 도로선형 주변여건에 따라 실시설계 당시 반드시 구조계산을 수행해 적정한 철근량을 산정한 후, 발주청(감독관)과 사전 협의하에 변경 적용하여야 한다.

The Way ToMorrow 한국도로공사	표 준 도 TYPICAL DRAWING	도 면 명	축 척	도 면 번 호
		교 량 접 속 슬 래 브 (16) TYPE-1, 8차로 배근도(2) (0°≤Θ≤14°)	AS SHOWN	4.065

교 량 접 속 슬 래 브 (17)

TYPE-1, 8차로 배근도(3) (0°≤Θ≤14°)

본 표준도에 제시된 제품(공법)은 실시설계시 공사비 기초금액 산출을 위해 잠정 제시된 도면이므로 시공전 실시설계 당시의 검토자료 등과 상호 비교검토하여 발주청(감독관)과 사전 협의 후 재질, 규격,성능 등이 동등 이상인 제품(공법)으로 변경 적용할 수 있음.

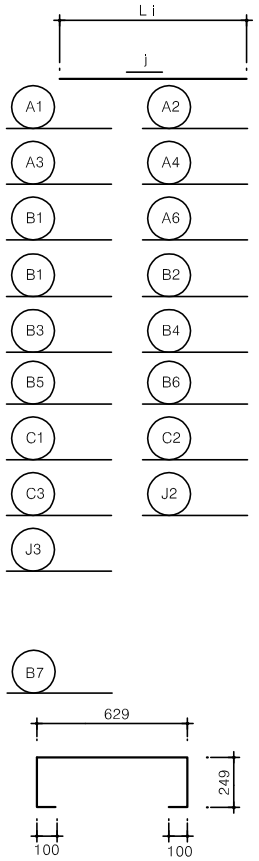

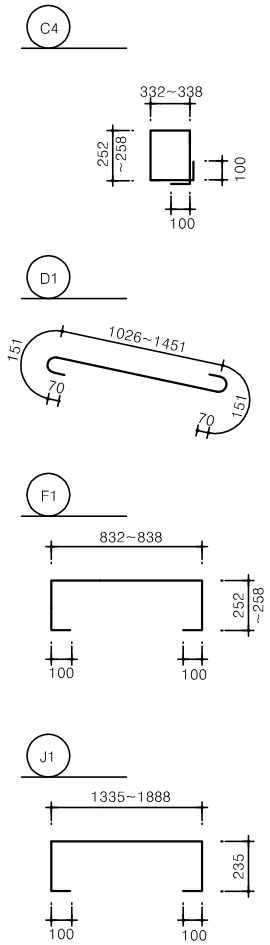

번호	접속슬래브 길이(m) 및 철근직경(mm)					길 이 (mm)	개 수 (N)	총길이(mm)
	6.0	7.0	8.0	9.0	10.0			
A1	" 철근 직경표 " 참고					L1 = A − 200	N1 = (T + 1)	L1 X N1
A2						L2 = (I x tanΘ* + A − 200) / 2	N2 = (P + 1) x 2	L2 X N2
A3						L3 = L1	N3 = (R + 1)	L3 X N3
A4						L4 = (I x tanΘ* + A − 200) / 2	N4 = (N + 1) x 2	L4 X N4
B1	H16	H16	H16	H16	H16	L5 = [(5,400 + W2) + (W1 − 100 − tan(Θ*/2))] / 2 + ℓ(이음장)	N5 = 101	L5 X N5
B2	H13	H13	H13	H13	H13	L6 = 15,200	N6 = 14	L6 X N6
B3	H13	H13	H13	H13	H13	L7 = 15,200 / 2	N7 = W3 + 1	L7 X N7
B4	H13	H13	H13	H13	H13	L8 = L5	N8 = 26	L8 X N8
B5	H13	H13	H13	H13	H13	L9 = 15,200	N9 = 14	L9 X N9
B6	H13	H13	H13	H13	H13	L10 = 15,200 / 2	N10 = W3 + 1	L10 X N10
B7	H13	H13	H13	H13	H13	L11 = 1,327	N11 = 86 ~ 196	L11 X N11
C1	" 철근 직경표 " 참고					L12 = L(접속슬래브 길이) + ℓ(이음장)	N12 = [(J+1)+(U+1)] x 2	L12 X N12
C2						L13 = X + ℓ(이음장) x N(이음갯수)	N13 = B + 1	L13 X N13
C3						L14 = L13	N14 = E + 1	L14 X N14
C4	H13	H13	H13	H13	H13	L15 = 784 ~ 796	N15 = 63 ~ 89	L15 X N15
F1	H13	H13	H13	H13	H13	L16 = 1,536 ~1,554	N16 = 118 ~ 278	L16 X N16
D1	H16	H16	H16	H16	H16	L17 = 1,468 ~1,893	N17 = 102	L17 X N17
J1	H16	H16	H16	H16	H16	L18 = 2,005 ~ 2,558	N18 = 51	L18 X N18
J2	H13	H13	H13	H13	H13	L19 = 1,300 ~ 1,838	N19 = 51	L19 X N19
J3	H19	H19	H19	H19	H19	L20 = 15,200 ~ 21,496	N20 = 11 ~ 14	L20 X N20

주) 본 표준도에 제시한 철근량 및 철근배근은 도로선형 주변여건에 따라 달라질 수 있으므로 실시설계 당시 반드시 구조계산을 수행해 적정한 철근량을 산정한 후, 발주청(감독관)과 사전 협의하에 변경 적용하여야 한다.

철근 직경표

접속슬래브 연장 L = 6.0 m								접속슬래브 연장 L = 7.0 m							접속슬래브 연장 L = 8.0 m							접속슬래브 연장 L = 9.0 m							접속슬래브 연장 L = 10.0 m						
Θ	A1	A2	A3	A4	C1	C2	C3	A1	A2	A3	A4	C1	C2	C3	A1	A2	A3	A4	C1	C2	C3	A1	A2	A3	A4	C1	C2	C3	A1	A2	A3	A4	C1	C2	C3
45°	H16	H16	H16	H16	H16	H13	H13	H19	H19	H19	H19	H19	H13	H13	H19	H19	H19	H19	H19	H13	H13	H22	H22	H22	H22	H22	H13	H13	H22	H22	H22	H22	H22	H13	H13
40°	H16	H16	H16	H16	H16	H13	H13	H19	H19	H19	H19	H19	H13	H13	H19	H19	H19	H19	H19	H13	H13	H22	H22	H22	H22	H22	H13	H13	H22	H22	H22	H22	H22	H13	H13
35°	H19	H19	H19	H19	H19	H13	H13	H19	H19	H19	H19	H19	H13	H13	H22	H22	H22	H22	H22	H13	H13	H22	H22	H22	H22	H22	H13	H13	H25	H25	H25	H25	H25	H16	H16
30°	H19	H19	H19	H19	H19	H13	H13	H19	H19	H19	H19	H19	H13	H13	H22	H22	H22	H22	H22	H13	H13	H22	H22	H22	H22	H22	H13	H13	H25	H25	H25	H25	H25	H16	H16
25°	H19	H19	H19	H19	H19	H13	H13	H22	H22	H22	H22	H22	H13	H13	H22	H22	H22	H22	H22	H13	H13	H25	H25	H25	H25	H25	H13	H13	H25	H25	H25	H25	H25	H16	H16
20°	H19	H19	H19	H19	H19	H13	H13	H22	H22	H22	H22	H22	H13	H13	H22	H22	H22	H22	H22	H13	H13	H25	H25	H25	H25	H25	H16	H16	H25	H25	H25	H25	H25	H16	H16
15°	H19	H19	H19	H19	H19	H13	H13	H22	H22	H22	H22	H22	H13	H13	H22	H22	H22	H22	H22	H13	H13	H25	H25	H25	H25	H25	H16	H16	H25	H25	H25	H25	H25	H16	H16
10°	H19	H19	H19	H19	H19	H13	H13	H22	H22	H22	H22	H22	H13	H13	H22	H22	H22	H22	H22	H13	H13	H25	H25	H25	H25	H25	H16	H16	H29	H29	H29	H29	H29	H16	H16
5°	H19	H19	H19	H19	H19	H13	H13	H22	H22	H22	H22	H22	H13	H13	H22	H22	H22	H22	H22	H13	H13	H25	H25	H25	H25	H25	H16	H16	H29	H29	H29	H29	H29	H16	H16
0°	H19	H19	H19	H19	H19	H13	H13	H22	H22	H22	H22	H22	H13	H13	H22	H22	H22	H22	H22	H13	H13	H25	H25	H25	H25	H25	H16	H16	H29	H29	H29	H29	H29	H16	H16

The Way To Morrow 한국도로공사	표 준 도 TYPICAL DRAWING	도 면 명	축 척	도 면 번 호
		교 량 접 속 슬 래 브 (17) TYPE-1, 8차로 배근도(3) (0°≤Θ≤14°)	AS SHOWN	4.066

교 량 접 속 슬 래 브 (18)

TYPE-1, 8차로 일반도(15°≤Θ≤45°)

본 표준도에 제시된 제품(공법)은 실시설계시 공사비 기초금액 산출을 위해 잠정 제시된 도면이므로 시공전 실시설계 당시의 검토자료 등과 상호 비교검토하여 발주청(감독관)과 사전 협의 후 재질, 규격,성능 등이 동등 이상인 제품(공법)으로 변경 적용할 수 있음.

평 면 도

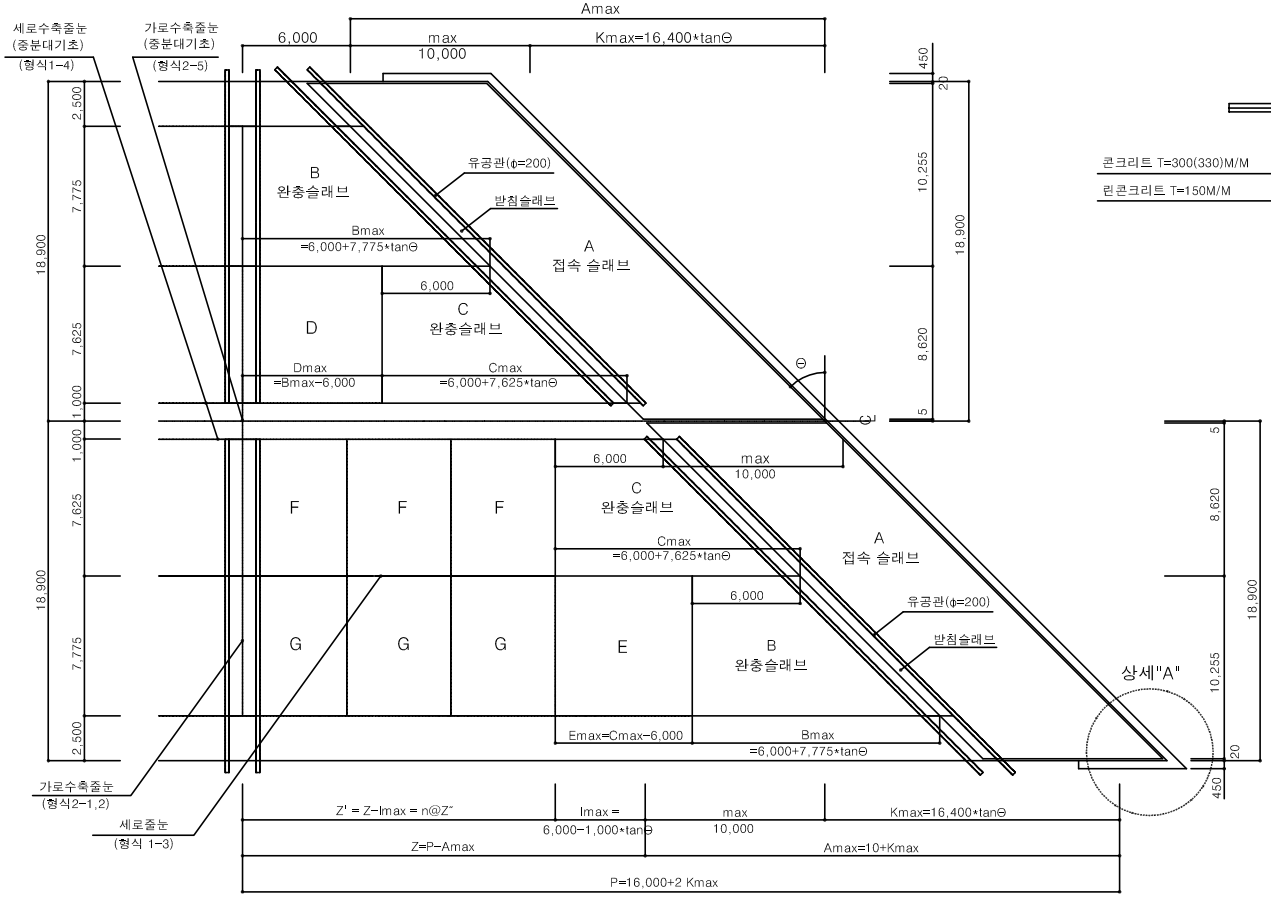

단 면 도

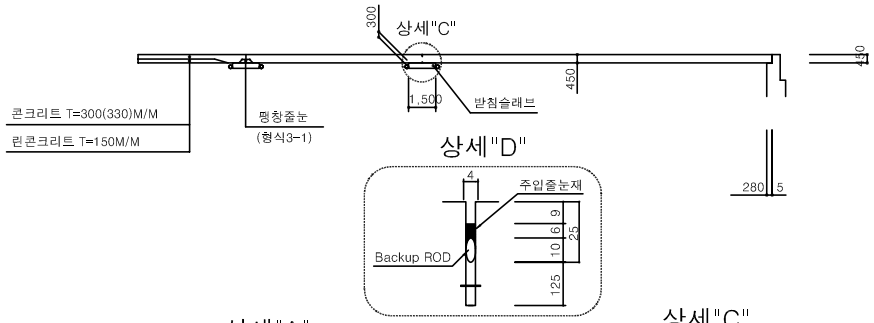

상세"A"

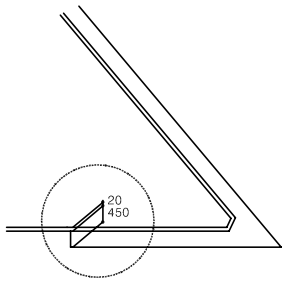

주) 접속슬래브는 날개벽 두께에따라 형상이 달라지므로 날개벽 두께, 접속슬래브 길이등을 적절히 고려해야한다.

상세"C"

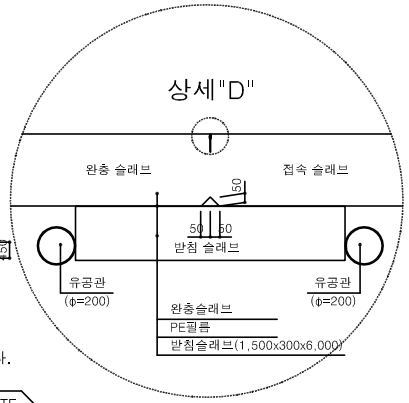

NOTE

* 사각(Θ)에 따라 상세 검토 후 세부 설계 시 적용.
** 사각(Θ) : 받침점의 중심선과 교축에 수직한선 사이의 각.

8차로 평면치수표 (TYPE-2)

(단위: mm)

Θ	Kmax	Bmax	Cmax	Dmax	Emax	P	Amax	Imax	Z	Z'	Z"	n
45	16,400	13,775	13,625	7,775	7,625	48,800	26,400	5,000	22,400	17,400	5,800	3
40	13,761	12,524	12,398	6,524	6,398	43,522	23,761	5,161	19,761	14,600	4,867	3
30	9,469	10,489	10,402	4,489	4,402	34,937	19,469	5,423	15,469	10,046	3,349	3
20	5,969	8,830	8,775	2,830	2,775	27,938	15,969	5,636	11,969	6,333	2,111	3
19	5,647	8,677	8,625	2,677	2,625	27,294	15,647	5,656	11,647	5,991	2,996	2
15	4,394	8,083	8,043	2,083	2,043	24,789	14,394	5,732	10,394	4,662	2,331	2

The Way To Morrow 한국도로공사	표 준 도 TYPICAL DRAWING	도 면 명: 교 량 접 속 슬 래 브 (18) TYPE-1, 8차로 일반도(15°≤Θ≤45°)	축 척: AS SHOWN	도 면 번 호: 4.067

교 량 접 속 슬 래 브 (19)

TYPE-1, 8차로 배근도(1) (15°≤Θ≤45°)

본 표준도에 제시된 제품(공법)은 실시설계시 공사비 기초금액 산출을 위해 잠정 제시된 도면이므로 시공전 실시설계 당시의 검토자료 등과 상호 비교검토하여 발주청(감독관)과 사전 협의 후 재질, 규격,성능 등이 동등 이상인 제품(공법)으로 변경 적용할 수 있음.

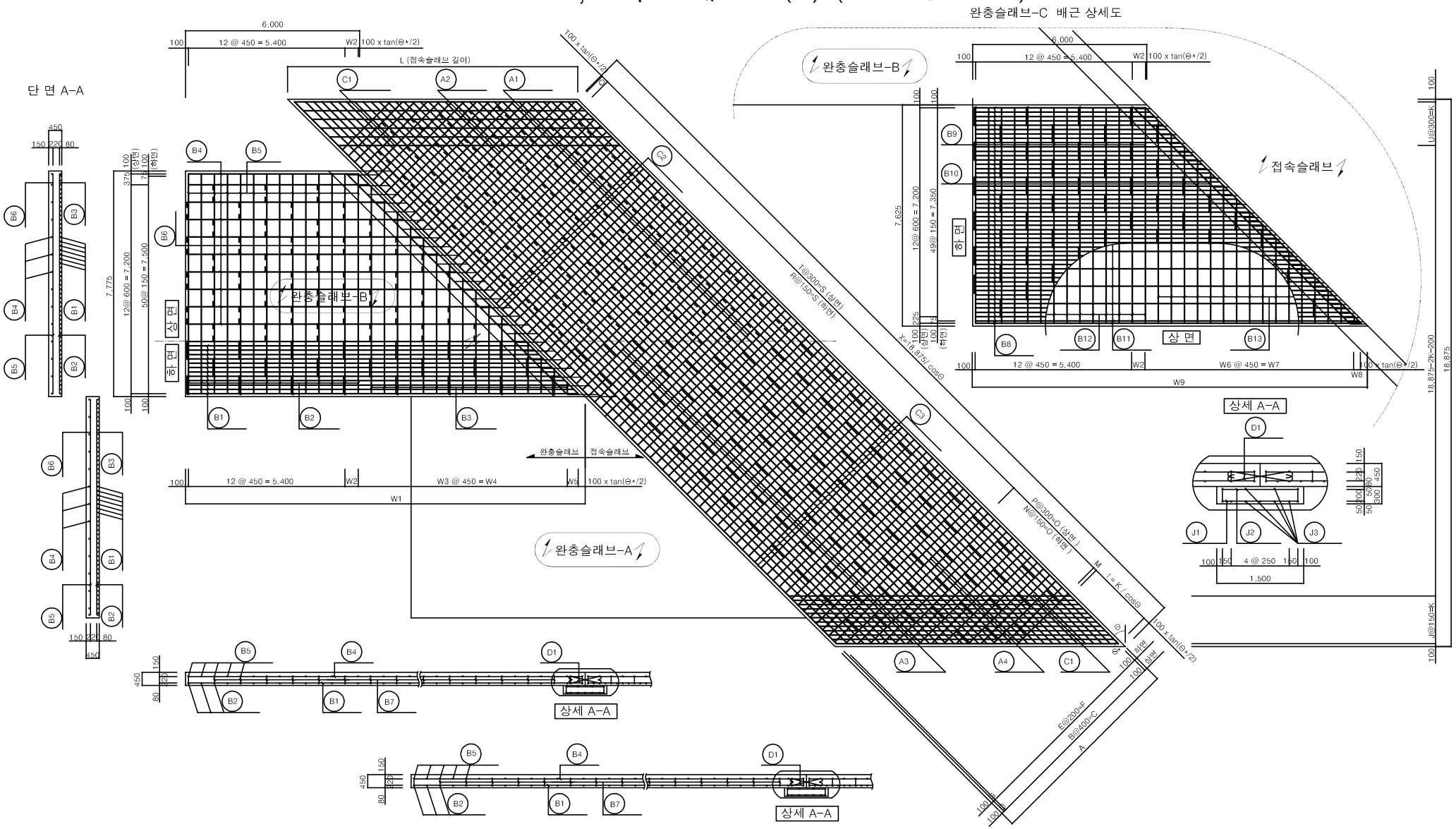

The Way To Morrow 한국도로공사	표 준 도 TYPICAL DRAWING	도 면 명 교 량 접 속 슬 래 브 (19) TYPE-1, 8차로 배근도(1) (15°≤Θ≤45°)	축 척 AS SHOWN	도 면 번 호 4.068

교 량 접 속 슬 래 브 (20)

TYPE-1, 8차로 배근도(2) (15°≤Θ≤45°)

본 표준도에 제시된 제품(공법)은 실시설계시 공사비 기초금액 산출을 위해 잠정 제시된 도면이므로 시공전 실시설계 당시의 검토자료 등과 상호 비교검토하여 발주청(감독관)과 사전 협의 후 재질, 규격,성능 등이 동등 이상인 제품(공법)으로 변경 적용할 수 있음.

(완충 슬래브 - B) (치수단위 : mm)

Θ*	Θ	W1	W2	W3	W4	W5	100 / tan(Θ*/2)	100 x tan(Θ*/2)
45°	45°	13,775	459	16	7,200	375	241	41
50°	40°	12,524	453	13	5,850	506	214	47
55°	35°	11,444	448	11	4,950	354	192	52
60°	30°	10,489	442	9	4,050	323	173	58
65°	25°	9,626	436	7	3,150	382	157	64
70°	20°	8,830	430	5	2,250	507	143	70
75°	15°	8,083	423	4	1,800	230	130	77

(완충 슬래브 - C) (치수단위 : mm)

Θ*	Θ	W9	W2	W6	W7	W8	100 / tan(Θ*/2)	100 x tan(Θ*/2)
45°	45°	13,625	459	16	7,200	225	241	41
50°	40°	12,398	453	13	5,850	380	214	47
55°	35°	11,339	448	11	4,950	249	192	52
60°	30°	10,402	442	9	4,050	237	173	58
65°	25°	9,556	436	7	3,150	312	157	64
70°	20°	8,775	430	5	2,250	452	143	70
75°	15°	8,043	423	4	1,800	190	130	77

구 분	산 식
A	L(접속슬래브 길이) x COSΘ
B	입력항목 (접속슬래브 상면 배력근 갯수)
C	B x 400
D	A - C - 200
E	B x 2
F	E x 200
G	A - F - 200
I	K / COSΘ
J	입력항목 (접속슬래브 경사 보강부 하면 주철근 갯수 , 접속슬래브 연장/5 이상 배근)
K	J x 150
L	입력항목 (접속슬래브 연장)
M	L x COSΘ* - 100 / TAN(Θ*/2) - I -O
N	P x 2
O	P x 300
P	입력항목 (접속슬래브 주철근 길이 변화구간의 상면 주철근 갯수)
Q	X - L x COS(Θ*) - S - 100 x TAN(Θ*/2)
R	T x 2
S	T x 300
T	입력항목 (접속슬래브 주철근 길이 동일구간의 상면 주철근 갯수)
U	J x 2
V	입력항목 (받침슬래브 하면 배력철근의 갯수)
W	V x 250
X	18,875 / COSΘ
Y	(Z - W - 200) / 2
Z	1,500 / COSΘ
W1	6,000 + 7,775 x TAN Θ
W2	500 - 100 x TAN (Θ* / 2)
W3	입력항목 (완충슬래브-B 경사부 배력철근의 갯수)
W4	W3 x 450
W5	W1 - 5,500 - W2 - W4 - 100 / TAN (Θ* / 2)
W6	입력항목 (완충슬래브-C 경사부 배력철근의 갯수)
W7	W6 x 450
W8	W9 - 5,500 - W2 - W7 - 100 / TAN (Θ* / 2)
W9	6,000 + 7,625 x TAN Θ

접속슬래브 연장 L = 6.0 m

Θ*	Θ	A	B	C	D	E	F	G	I	J	K	M	N	O	P	Q	R	S	T	U	V	W	Y	Z	X	100/TAN(Θ*/2)	100xTAN(Θ*/2)
45°	45°	4,243	9	3,600	443	18	3,600	443	1,697	8	1,200	204	14	2,100	7	209	148	22,200	74	16	6	1,500	211	2,121	26,693	241	41
50°	40°	4,596	10	4,000	396	20	4,000	396	1,566	8	1,200	276	12	1,800	6	336	136	20,400	68	16	6	1,500	129	1,958	24,640	214	47
55°	35°	4,915	11	4,400	315	22	4,400	315	1,465	8	1,200	284	10	1,500	5	349	128	19,200	64	16	5	1,250	191	1,831	23,042	192	52
60°	30°	5,196	12	4,800	196	24	4,800	196	1,386	8	1,200	241	8	1,200	4	137	124	18,600	62	16	5	1,250	141	1,732	21,795	173	58
65°	25°	5,438	12	4,800	438	24	4,800	438	1,324	8	1,200	155	6	900	3	227	120	18,000	60	16	5	1,250	103	1,655	20,826	157	64
70°	20°	5,638	13	5,200	238	26	5,200	238	1,277	8	1,200	332	2	300	1	264	118	17,700	59	16	4	1,000	198	1,596	20,086	143	70
75°	15°	5,796	13	5,200	396	26	5,200	396	1,242	8	1,200	180	0	0	0	211	118	17,700	59	16	4	1,000	176	1,553	19,541	130	77

접속슬래브 연장 L = 7.0 m

Θ*	Θ	A	B	C	D	E	F	G	I	J	K	M	N	O	P	Q	R	S	T	U	V	W	Y	Z	X	100/TAN(Θ*/2)	100xTAN(Θ*/2)
45°	45°	4,950	11	4,400	350	22	4,400	350	2,121	10	1,500	187	16	2,400	8	102	144	21,600	72	20	6	1,500	211	2,121	26,693	241	41
50°	40°	5,362	12	4,800	362	24	4,800	362	1,958	10	1,500	227	14	2,100	7	293	132	19,800	66	20	6	1,500	129	1,958	24,640	214	47
55°	35°	5,734	13	5,200	334	26	5,200	334	1,831	10	1,500	192	12	1,800	6	375	124	18,600	62	20	5	1,250	191	1,831	23,042	192	52
60°	30°	6,062	14	5,600	262	28	5,600	262	1,732	10	1,500	395	8	1,200	4	237	120	18,000	60	20	5	1,250	141	1,732	21,795	173	58
65°	25°	6,344	15	6,000	144	30	6,000	144	1,655	10	1,500	246	6	900	3	104	118	17,700	59	20	5	1,250	103	1,655	20,826	157	64
70°	20°	6,578	15	6,000	378	30	6,000	378	1,596	10	1,500	355	2	300	1	222	116	17,400	58	20	4	1,000	198	1,596	20,086	143	70
75°	15°	6,761	16	6,400	161	32	6,400	161	1,553	10	1,500	128	0	0	0	252	116	17,400	58	20	4	1,000	176	1,553	19,541	130	77

접속슬래브 연장 L = 8.0 m

Θ*	Θ	A	B	C	D	E	F	G	I	J	K	M	N	O	P	Q	R	S	T	U	V	W	Y	Z	X	100/TAN(Θ*/2)	100xTAN(Θ*/2)
45°	45°	5,657	13	5,200	257	26	5,200	257	2,546	12	1,800	170	18	2,700	9	295	138	20,700	69	24	6	1,500	211	2,121	26,693	241	41
50°	40°	6,128	14	5,600	328	28	5,600	328	2,350	12	1,800	178	16	2,400	8	251	128	19,200	64	24	6	1,500	129	1,958	24,640	214	47
55°	35°	6,553	15	6,000	353	30	6,000	353	2,197	12	1,800	399	12	1,800	6	101	122	18,300	61	24	5	1,250	191	1,831	23,042	192	52
60°	30°	6,928	16	6,400	328	32	6,400	328	2,078	12	1,800	248	10	1,500	5	337	116	17,400	58	24	5	1,250	141	1,732	21,795	173	58
65°	25°	7,250	17	6,800	250	34	6,800	250	1,986	12	1,800	338	6	900	3	282	114	17,100	57	24	5	1,250	103	1,655	20,826	157	64
70°	20°	7,518	18	7,200	118	36	7,200	118	1,916	12	1,800	378	2	300	1	180	114	17,100	57	24	4	1,000	198	1,596	20,086	143	70
75°	15°	7,727	18	7,200	327	36	7,200	327	1,863	12	1,800	0	0	0	0	294	114	17,100	57	24	4	1,000	176	1,553	19,541	130	77

접속슬래브 연장 L = 9.0 m

Θ*	Θ	A	B	C	D	E	F	G	I	J	K	M	N	O	P	Q	R	S	T	U	V	W	Y	Z	X	100/TAN(Θ*/2)	100xTAN(Θ*/2)
45°	45°	6,364	15	6,000	164	30	6,000	164	2,546	12	1,800	277	22	3,300	11	188	134	20,100	67	12	6	1,500	211	2,121	26,693	241	41
50°	40°	6,894	16	6,400	294	32	6,400	294	2,350	12	1,800	221	20	3,000	10	208	124	18,600	62	12	6	1,500	129	1,958	24,640	214	47
55°	35°	7,372	17	6,800	372	34	6,800	372	2,197	12	1,800	373	16	2,400	8	128	118	17,700	59	12	5	1,250	191	1,831	23,042	192	52
60°	30°	7,794	18	7,200	394	36	7,200	394	2,078	12	1,800	148	14	2,100	7	137	114	17,100	57	12	5	1,250	141	1,732	21,795	173	58
65°	25°	8,157	19	7,600	357	38	7,600	357	1,986	12	1,800	161	10	1,500	5	159	112	16,800	56	12	5	1,250	103	1,655	20,826	157	64
70°	20°	8,457	20	8,000	257	40	8,000	257	1,916	12	1,800	120	6	900	3	138	112	16,800	56	12	4	1,000	198	1,596	20,086	143	70
75°	15°	8,693	20	8,000	493	40	8,000	493	1,863	12	1,800	336	0	0	0	335	112	16,800	56	12	4	1,000	176	1,553	19,541	130	77

접속슬래브 연장 L = 10.0 m

Θ*	Θ	A	B	C	D	E	F	G	I	J	K	M	N	O	P	Q	R	S	T	U	V	W	Y	Z	X	100/TAN(Θ*/2)	100xTAN(Θ*/2)
45°	45°	7,071	16	6,400	471	32	6,400	471	2,970	14	2,100	260	24	3,600	12	381	128	19,200	64	28	6	1,500	211	2,121	26,693	241	41
50°	40°	7,660	18	7,200	260	36	7,200	260	2,741	14	2,100	172	22	3,300	11	165	120	18,000	60	28	6	1,500	129	1,958	24,640	214	47
55°	35°	8,192	19	7,600	392	38	7,600	392	2,564	14	2,100	280	18	2,700	9	154	114	17,100	57	28	5	1,250	191	1,831	23,042	192	52
60°	30°	8,660	20	8,000	460	40	8,000	460	2,425	14	2,100	302	14	2,100	7	237	110	16,500	55	28	5	1,250	141	1,732	21,795	173	58
65°	25°	9,063	21	8,400	463	42	8,400	463	2,317	14	2,100	252	10	1,500	5	336	108	16,200	54	28	5	1,250	103	1,655	20,826	157	64
70°	20°	9,397	22	8,800	397	44	8,800	397	2,235	14	2,100	143	6	900	3	396	108	16,200	54	28	4	1,000	198	1,596	20,086	143	70
75°	15°	9,659	23	9,200	259	46	9,200	259	2,174	14	2,100	284	0	0	0	376	110	16,500	55	28	4	1,000	176	1,553	19,541	130	77

주) 본 표준도에 제시한 철근량 및 철근배근은 도로선형 주변여건에 따라 달라질 수 있으므로 실시설계 당시 반드시 구조계산을 수행해 적정한 철근량을 산정한 후, 발주청(감독관)과 사전 협의하에 변경 적용하여야 한다.

The Way To Morrow 한국도로공사	표 준 도 TYPICAL DRAWING	도 면 명	축 척	도 면 번 호
		교 량 접 속 슬 래 브 (20) TYPE-1, 8차로 배근도(2) (15°≤Θ≤45°)	AS SHOWN	4.069

교 량 접 속 슬 래 브 (21)

TYPE-1, 8차로 배근도(3) (15°≤Θ≤45°)

본 표준도에 제시된 제품(공법)은 실시설계시 공사비 기초금액 산출을 위해 잠정 제시된 도면이므로 시공전 실시설계 당시의 검토자료 등과 상호 비교검토하여 발주청(감독관)과 사전 협의 후 재질, 규격,성능 등이 동등 이상인 제품(공법)으로 변경 적용할 수 있음.

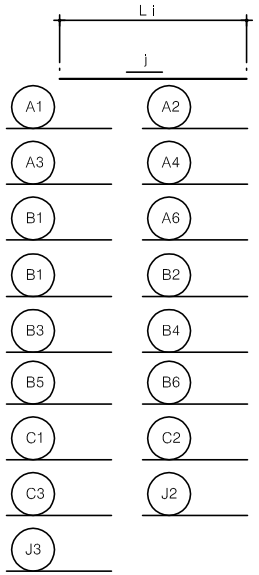

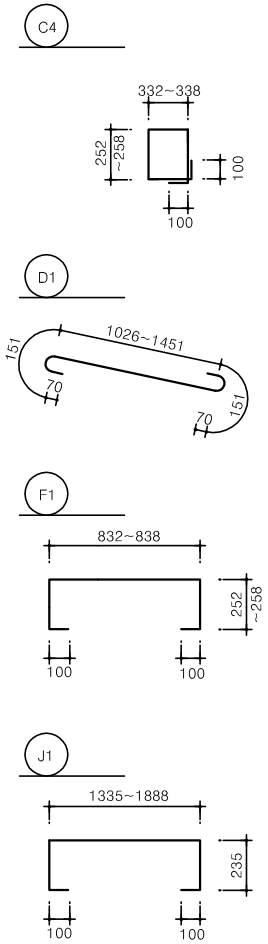

번호	접속슬래브 길이(m) 및 철근직경(mm)					길 이 (mm)	개 수 (N)	총길이(mm)
	6.0	7.0	8.0	9.0	10.0			
A1	" 철근 직경표 " 참고					L1 = A − 200	N1 = (T + 1)	L1 X N1
A2						L2 = (I x tanΘ* + A − 200) / 2	N2 = (P + 1) x 2	L2 X N2
A3						L3 = L1	N3 = (R + 1)	L3 X N3
A4						L4 = (I x tanΘ* + F) / 2	N4 = (N + 1) x 2	L4 X N4
B1	H16	H16	H16	H16	H16	L5 = [(5,400 + W2) + (W1 − 100 − 100 / tan(Θ*/2))] / 2 + ℓ(이음장)	N5 = 53	L5 X N5
B2	H13	H13	H13	H13	H13	L6 = 7,575	N6 = 13	L6 X N6
B3	H13	H13	H13	H13	H13	L7 = 7,575 / 2	N7 = W3 + 1	L7 X N7
B4	H13	H13	H13	H13	H13	L8 = L5	N8 = 14	L8 X N8
B5	H13	H13	H13	H13	H13	L9 = 7,575	N9 = 13	L9 X N9
B6	H13	H13	H13	H13	H13	L10 = 7,575 / 2	N10 = W3 + 1	L10 X N10
B7	H13	H13	H13	H13	H13	L11 = 1,327	N11 = 46 ~ 77	L11 X N11
B8	H16	H16	H16	H16	H16	L21 = [(5,400 + W2) + (W9 − 100 − 100 / tan(Θ*/2))] / 2 + ℓ(이음장)	N21 = 50	L21 X N21
B9	H13	H13	H13	H13	H13	L22 = 7,425	N22 = 14	L22 X N22
B10	H13	H13	H13	H13	H13	L23 = 7,425 / 2	N23 = W6 + 1	L23 X N23
B11	H13	H13	H13	H13	H13	L24 = L21	N24 = 13	L24 X N24
B12	H13	H13	H13	H13	H13	L25 = 7,425	N25 = 14	L25 X N25
B13	H13	H13	H13	H13	H13	L26 = 7,425 / 2	N26 = W6 + 1	L26 X N26
C1	" 철근 직경표 " 참고					L12 = L(접속슬래브 길이) + ℓ(이음장)	N12 = [(J+1)+(U+1)] x 2	L12 X N12
C2						L13 = X + ℓ(이음장) x N(이음갯수)	N13 = B + 1	L13 X N13
C3						L14 = L13	N14 = E + 1	L14 X N14
C4	H13	H13	H13	H13	H13	L15 = 784 ~ 796	N15 = 39 ~ 55	L15 X N15
F1	H13	H13	H13	H13	H13	L16 = 1,536 ~1,554	N16 = 73 ~ 172	L16 X N16
D1	H16	H16	H16	H16	H16	L17 = 1,468 ~1,893	N17 = 54	L17 X N17
J1	H16	H16	H16	H16	H16	L18 = 2,005 ~ 2,558	N18 = 27	L18 X N18
J2	H13	H13	H13	H13	H13	L19 = 1,300 ~ 1,838	N19 = 27	L19 X N19
J3	H19	H19	H19	H19	H19	L20 = 15,200 ~21,496	N20 = 11 ~ 14	L20 X N20

주) 본 표준도에 제시한 철근량 및 철근배근은 도로선형 주변여건에 따라 달라질 수 있으므로 실시설계 당시 반드시 구조계산을 수행해 적정한 철근량을 산정한 후, 발주청(감독관)과 사전 협의하에 변경 적용하여야 한다.

철근 직경표

접속슬래브 연장 L = 6.0 m								접속슬래브 연장 L = 7.0 m							접속슬래브 연장 L = 8.0 m							접속슬래브 연장 L = 9.0 m							접속슬래브 연장 L = 10.0 m						
Θ	A1	A2	A3	A4	C1	C2	C3	A1	A2	A3	A4	C1	C2	C3	A1	A2	A3	A4	C1	C2	C3	A1	A2	A3	A4	C1	C2	C3	A1	A2	A3	A4	C1	C2	C3
45°	H16	H16	H16	H16	H16	H13	H13	H19	H19	H19	H19	H19	H13	H13	H19	H19	H19	H19	H19	H13	H13	H22	H22	H22	H22	H22	H13	H13	H22	H22	H22	H22	H22	H13	H13
40°	H16	H16	H16	H16	H16	H13	H13	H19	H19	H19	H19	H19	H13	H13	H19	H19	H19	H19	H19	H13	H13	H22	H22	H22	H22	H22	H13	H13	H22	H22	H22	H22	H22	H13	H13
35°	H19	H19	H19	H19	H19	H13	H13	H19	H19	H19	H19	H19	H13	H13	H22	H22	H22	H22	H22	H13	H13	H22	H22	H22	H22	H22	H13	H13	H25	H25	H25	H25	H25	H16	H16
30°	H19	H19	H19	H19	H19	H13	H13	H19	H19	H19	H19	H19	H13	H13	H22	H22	H22	H22	H22	H13	H13	H22	H22	H22	H22	H22	H13	H13	H25	H25	H25	H25	H25	H16	H16
25°	H19	H19	H19	H19	H19	H13	H13	H22	H22	H22	H22	H22	H13	H13	H22	H22	H22	H22	H22	H13	H13	H25	H25	H25	H25	H25	H13	H13	H25	H25	H25	H25	H25	H16	H16
20°	H19	H19	H19	H19	H19	H13	H13	H22	H22	H22	H22	H22	H13	H13	H22	H22	H22	H22	H22	H13	H13	H25	H25	H25	H25	H25	H16	H16	H25	H25	H25	H25	H25	H16	H16
15°	H19	H19	H19	H19	H19	H13	H13	H22	H22	H22	H22	H22	H13	H13	H22	H22	H22	H22	H22	H13	H13	H25	H25	H25	H25	H25	H16	H16	H25	H25	H25	H25	H25	H16	H16
10°	H19	H19	H19	H19	H19	H13	H13	H22	H22	H22	H22	H22	H13	H13	H22	H22	H22	H22	H22	H13	H13	H25	H25	H25	H25	H25	H16	H16	H29	H29	H29	H29	H29	H16	H16
5°	H19	H19	H19	H19	H19	H13	H13	H22	H22	H22	H22	H22	H13	H13	H22	H22	H22	H22	H22	H13	H13	H25	H25	H25	H25	H25	H16	H16	H29	H29	H29	H29	H29	H16	H16
0°	H19	H19	H19	H19	H19	H13	H13	H22	H22	H22	H22	H22	H13	H13	H22	H22	H22	H22	H22	H13	H13	H25	H25	H25	H25	H25	H16	H16	H29	H29	H29	H29	H29	H16	H16

The Way To Morrow 한국도로공사	표 준 도 TYPICAL DRAWING	도 면 명	축 척	도 면 번 호
		교 량 접 속 슬 래 브 (21) TYPE-1, 8차로 배근도(3) (15°≤Θ≤45°)	AS SHOWN	4.070

교 량 접 속 슬 래 브 (22)
TYPE-2, 4차로 배근도(L=6.0M) (1)

본 표준도에 제시된 제품(공법)은 실시설계시 공사비 기초금액 산출을 위해 잠정 제시된 도면이므로 시공전 실시설계 당시의 검토자료 등과 상호 비교검토하여 발주청(감독관)과 사전 협의 후 재질, 규격,성능 등이 동등 이상인 제품(공법)으로 변경 적용할 수 있음.

사보강 철근 상세

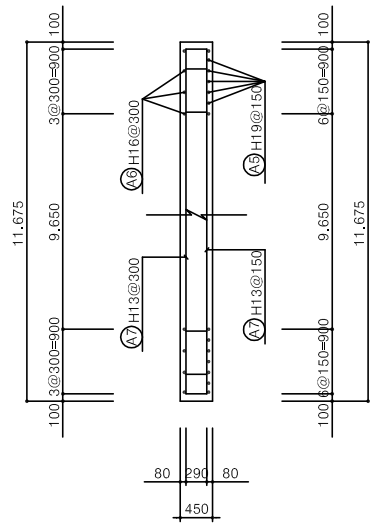

배 근 도 (Θ =0°~45°)

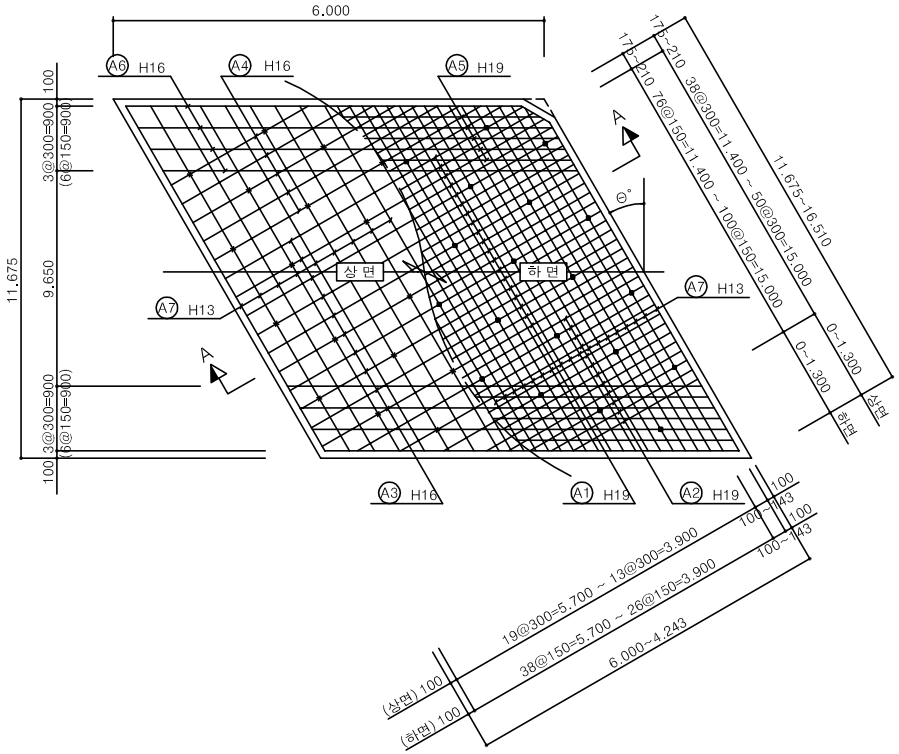

철 근 상 세 도

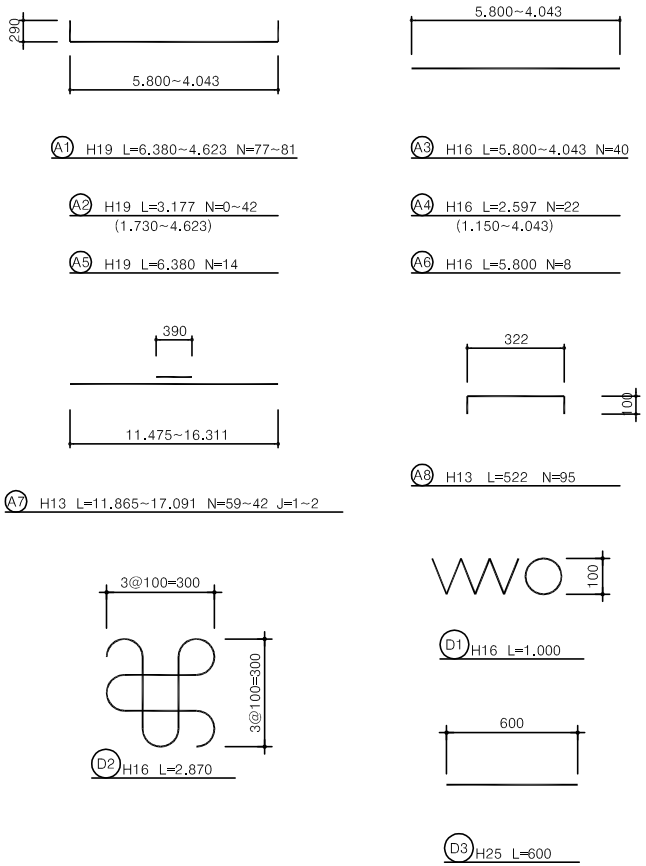

상세 "A"

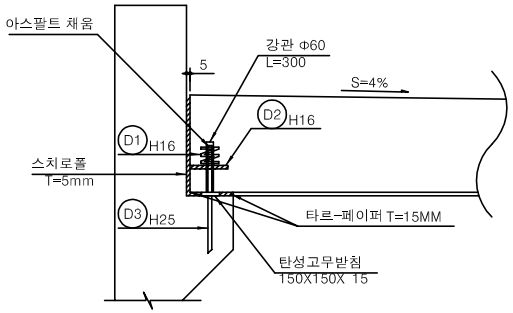

단 면 A - A

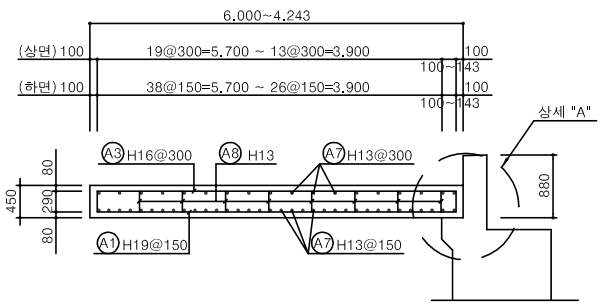

NOTE
주) 접속슬래브는 날개벽 두께에따라 형상이 달라지므로 날개벽 두께, 접속슬래브 길이등을 적절히 고려해야한다.
* 접속부 두께 850 → 880으로 변경('93. 11)

The Way To Morrow 한국도로공사	표 준 도 TYPICAL DRAWING	도 면 명	축 척	도 면 번 호
		교 량 접 속 슬 래 브 (22) TYPE-2, 4차로 배근도(L=6.0M) (1)	NONE	4.071

교 량 접 속 슬 래 브 (23)
TYPE-2, 4차로 배근도(L=6.0M) (2)

본 표준도에 제시된 제품(공법)은 실시설계시 공사비 기초금액 산출을 위해 잠정 제시된 도면이므로 시공전 실시설계 당시의 검토자료 등과 상호 비교검토하여 발주청(감독관)과 사전 협의 후 재질, 규격,성능 등이 동등 이상인 제품(공법)으로 변경 적용할 수 있음.

분류	번호	직경	길이	수량	총길이	단위중량	총중량	비고
45°	A1	H19	4.623	81	374.434			할증 3%
	A2	H19	3.176	42	133.405			
	A5	H19	6.380	14	89.320			
	소 계				597.159	2.250	1.344	1.384
	A3	H16	4.043	40	161.706			
	A4	H16	2.596	22	57.119			
	A6	H16	5.800	95	551.798			
	소 계				770.622	1.560	1.202	1.238
	A7	H13	17.091	42	717.820			
	A8	H13	0.522	95	49.662			
	소 계				767.481	0.995	0.764	0.787
	총 계						3.309 T	3.409 T
40°	A1	H19	4.976	75	373.220			할증 3%
	A2	H19	3.353	37	124.066			
	A5	H19	6.380	14	89.320			
	소 계				586.606	2.250	1.320	1.359
	A3	H16	4.396	37	162.662			
	A4	H16	2.773	20	55.463			
	A6	H16	5.800	95	551.798			
	소 계				769.922	1.560	1.201	1.237
	A7	H13	15.821	45	711.928			
	A8	H13	0.522	95	49.662			
	소 계				761.590	0.995	0.758	0.781
	총 계						3.279 T	3.377 T
35°	A1	H19	5.295	72	381.234			할증 3%
	A2	H19	3.512	31	108.886			
	A5	H19	6.380	14	89.320			
	소 계				579.440	2.250	1.304	1.343
	A3	H16	4.715	36	169.737			
	A4	H16	2.932	17	49.852			
	A6	H16	5.800	95	551.798			
	소 계				771.386	1.560	1.203	1.239
	A7	H13	14.443	49	707.685			
	A8	H13	0.522	95	49.662			
	소 계				757.346	0.995	0.754	0.776
	총 계						3.261 T	3.358 T
30°	A1	H19	5.576	69	384.755			할증 3%
	A2	H19	3.653	25	91.327			
	A5	H19	6.380	14	89.320			
	소 계				565.401	2.250	1.272	1.310
	A3	H16	4.996	34	169.869			
	A4	H16	3.073	14	43.023			
	A6	H16	5.800	95	551.798			
	소 계				764.690	1.560	1.193	1.229
	A7	H13	13.671	51	697.228			
	A8	H13	0.522	95	49.662			
	소 계				746.889	0.995	0.743	0.765
	총 계						3.208 T	3.304 T
25°	A1	H19	5.818	68	395.614			할증 3%
	A2	H19	3.774	19	71.705			
	A5	H19	6.380	14	89.320			
	소 계				556.638	2.250	1.252	1.290
	A3	H16	5.238	34	178.087			
	A4	H16	3.194	11	35.133			
	A6	H16	5.800	95	551.798			
	소 계				765.017	1.560	1.193	1.229
	A7	H13	13.072	54	705.885			
	A8	H13	0.522	95	49.662			
	소 계				755.546	0.995	0.752	0.774
	총 계						3.198 T	3.294 T

분류	번호	직경	길이	수량	총길이	단위중량	총중량	비고
20°	A1	H19	6.018	69	415.253			할증 3%
	A2	H19	3.874	13	50.363			
	A5	H19	6.380	14	89.320			
	소 계				554.936	2.250	1.249	1.286
	A3	H16	5.438	34	184.897			
	A4	H16	3.294	8	26.353			
	A6	H16	5.800	95	551.798			
	소 계				763.047	1.560	1.190	1.226
	A7	H13	12.614	56	706.399			
	A8	H13	0.522	95	49.662			
	소 계				756.061	0.995	0.752	0.775
	총 계						3.191 T	3.287 T
15°	A1	H19	6.176	70	432.289			할증 3%
	A2	H19	3.953	6	23.717			
	A5	H19	6.380	14	89.320			
	소 계				545.326	2.250	1.227	1.264
	A3	H16	5.596	35	195.844			
	A4	H16	3.373	4	13.491			
	A6	H16	5.800	95	551.798			
	소 계				761.133	1.560	1.187	1.223
	A7	H13	12.277	57	699.780			
	A8	H13	0.522	95	49.662			
	소 계				749.442	0.995	0.746	0.768
	총 계						3.160 T	3.255 T
10°	A1	H19	6.289	72	452.797			할증 3%
	A2	H19	6.289	0	0.000			
	A5	H19	6.380	12	74.433			
	소 계				527.230	2.250	1.186	1.222
	A3	H16	5.709	36	205.518			
	A4	H16	5.709	0	0.000			
	A6	H16	5.800	6	34.800			
	소 계				240.318	1.560	0.375	0.386
	A7	H13	12.045	59	710.661			
	A8	H13	0.522	95	49.662			
	소 계				760.323	0.995	0.757	0.779
	총 계						2.318 T	2.387 T
5°	A1	H19	6.357	74	470.430			할증 3%
	A2	H19	6.357	0	0.000			
	A5	H19	5.800	12	67.667			
	소 계				538.097	2.250	1.211	1.247
	A3	H16	5.777	37	213.755			
	A4	H16	5.777	0	0.000			
	A6	H16	5.800	6	34.800			
	소 계				248.555	1.560	0.388	0.399
	A7	H13	11.910	59	702.666			
	A8	H13	0.522	95	49.662			
	소 계				752.328	0.995	0.749	0.771
	총 계						2.347 T	2.417 T
0°	A1	H19	6.380	77	491.260			할증 3%
	A2	H19	0.000	0	0.000			
	A5	H19	0.000	0	0.000			
	소 계				491.260	2.250	1.105	1.138
	A3	H16	5.800	39	226.200			
	A4	H16	0.000	0	0.000			
	A6	H16	0.000	0	0.000			
	소 계				226.200	1.560	0.353	0.363
	A7	H13	11.865	59	700.035			
	A8	H13	0.522	95	49.662			
	소 계				749.697	0.995	0.746	0.768
	총 계						2.204 T	2.270 T

The Way ToMorrow 한국도로공사	표 준 도 TYPICAL DRAWING	도 면 명 교 량 접 속 슬 래 브 (23) TYPE-2, 4차로 배근도(L=6.0M) (2)	축 척 NONE	도 면 번 호 4.072

교 량 접 속 슬 래 브 (24)
TYPE-2, 4차로 배근도(L=7.0M) (1)

본 표준도에 제시된 제품(공법)은 실시설계시 공사비 기초금액 산출을 위해 잠정 제시된 도면이므로 시공전 실시설계 당시의 검토자료 등과 상호 비교검토하여 발주청(감독관)과 사전 협의 후 재질, 규격,성능 등이 동등 이상인 제품(공법)으로 변경 적용할 수 있음.

사보강 철근 상세

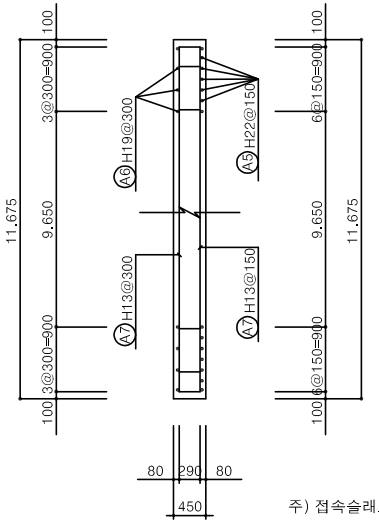

배 근 도 (Θ =0°~45°)

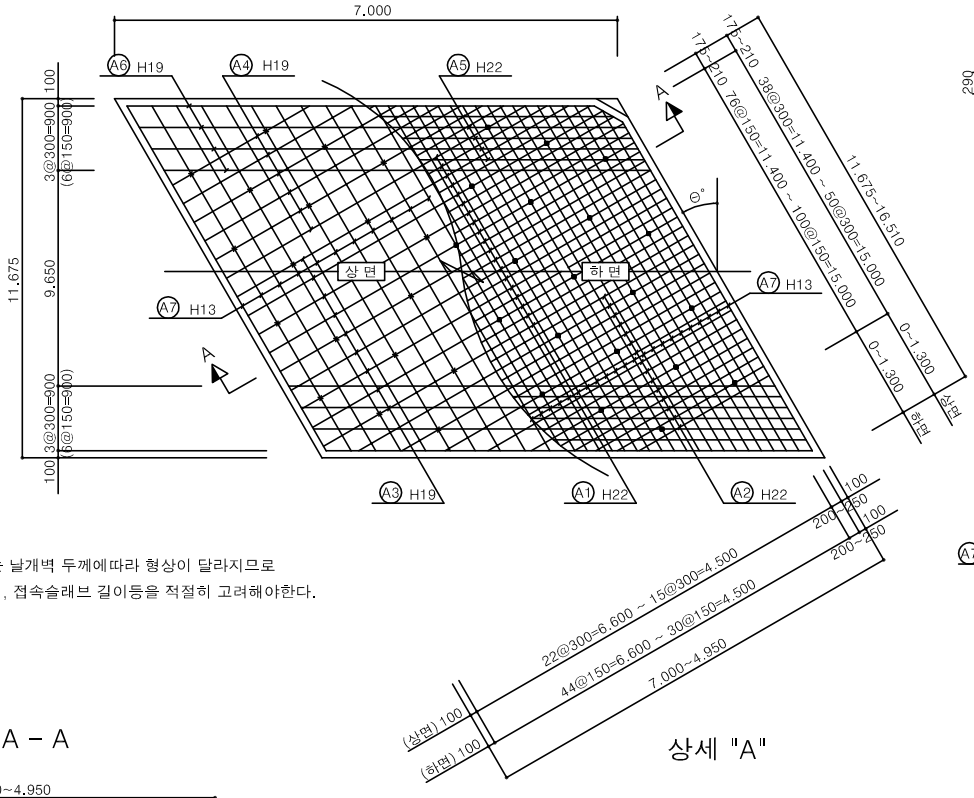

주) 접속슬래브는 날개벽 두께에따라 형상이 달라지므로
날개벽 두께, 접속슬래브 길이등을 적절히 고려해야한다.

철 근 상 세 도

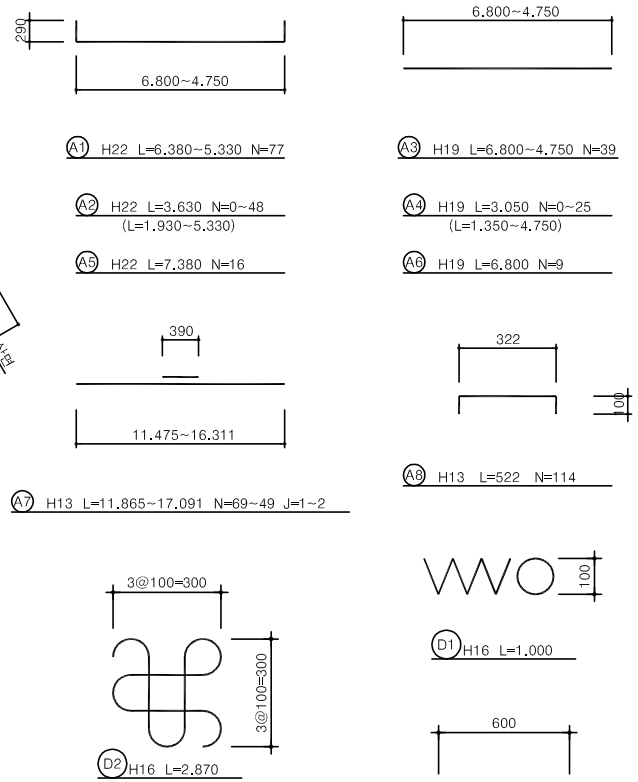

단 면 A - A

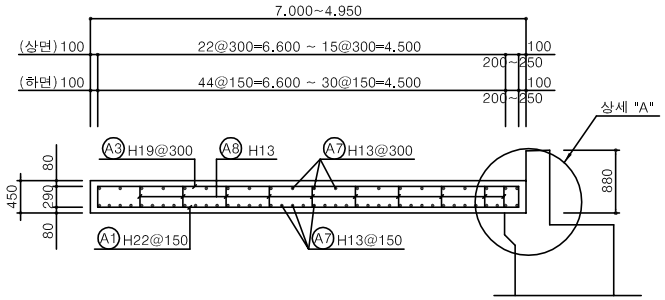

상세 "A"

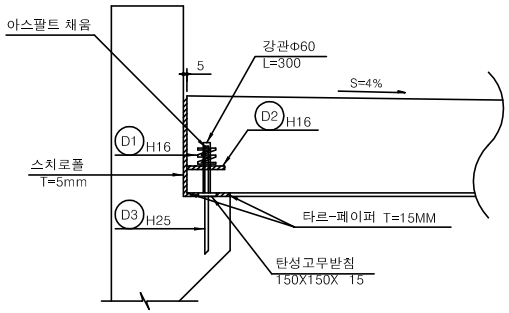

The Way To Morrow 한국도로공사	표 준 도 TYPICAL DRAWING	도 면 명	축 척	도 면 번 호
		교 량 접 속 슬 래 브 (24) TYPE-2, 4차로 배근도(L=7.0M) (1)	NONE	4.073

교 량 접 속 슬 래 브 (25)
TYPE-2, 4차로 배근도(L=7.0M) (2)

본 표준도에 제시된 제품(공법)은 실시설계시 공사비 기초금액 산출을 위해 잠정 제시된 도면이므로 시공전 실시설계 당시의 검토자료 등과 상호 비교검토하여 발주청(감독관)과 사전 협의 후 재질, 규격,성능 등이 동등 이상인 제품(공법)으로 변경 적용할 수 있음.

분류	번호	직경	길이	수량	총길이	단위중량	총중량	비고
45°	A1	H22	5.330	77	410.391			할증 3%
	A2	H22	3.630	48	174.234			
	A5	H22	7.380	16	118.080			
	소 계				702.704	3.040	2.136	2.200
	A3	H19	4.750	38	180.490			
	A4	H19	3.050	25	76.247			
	A6	H19	6.800	114	772.452			
	소 계				1029.189	2.250	2.316	2.385
	A7	H13	17.091	49	837.456			
	A8	H13	0.522	114	59.297			
	소 계				896.753	0.995	0.892	0.919
	총 계						5.344 T	5.504 T
40°	A1	H22	5.742	71	407.704			할증 3%
	A2	H22	3.836	42	161.119			
	A5	H22	7.380	16	118.080			
	소 계				686.903	3.040	2.088	2.151
	A3	H19	5.162	35	180.681			
	A4	H19	3.256	22	71.635			
	A6	H19	6.800	114	772.452			
	소 계				1024.768	2.250	2.306	2.375
	A7	H13	15.821	53	838.493			
	A8	H13	0.522	114	59.297			
	소 계				897.790	0.995	0.893	0.920
	총 계						5.287 T	5.446 T
35°	A1	H22	6.114	68	415.756			할증 3%
	A2	H22	4.022	36	144.793			
	A5	H22	7.380	16	118.080			
	소 계				678.630	3.040	2.063	2.125
	A3	H19	5.534	34	188.158			
	A4	H19	3.442	19	65.399			
	A6	H19	6.800	114	772.452			
	소 계				1026.008	2.250	2.309	2.378
	A7	H13	14.443	57	823.225			
	A8	H13	0.522	114	59.297			
	소 계				882.522	0.995	0.878	0.904
	총 계						5.250 T	5.407 T
30°	A1	H22	6.442	66	425.184			할증 3%
	A2	H22	4.186	29	121.397			
	A5	H22	7.380	16	118.080			
	소 계				664.660	3.040	2.021	2.081
	A3	H19	5.862	33	193.452			
	A4	H19	3.606	16	57.697			
	A6	H19	6.800	114	772.452			
	소 계				1023.601	2.250	2.303	2.372
	A7	H13	13.671	60	820.268			
	A8	H13	0.522	114	59.297			
	소 계				879.565	0.995	0.875	0.901
	총 계						5.199 T	5.355 T
25°	A1	H22	6.724	66	443.794			할증 3%
	A2	H22	4.327	22	95.196			
	A5	H22	7.380	16	118.080			
	소 계				657.070	3.040	1.997	2.057
	A3	H19	6.144	33	202.757			
	A4	H19	3.747	12	44.965			
	A6	H19	6.800	114	772.452			
	소 계				1020.174	2.250	2.295	2.364
	A7	H13	13.072	63	823.532			
	A8	H13	0.522	114	59.297			
	소 계				882.829	0.995	0.878	0.905
	총 계						5.171 T	5.326 T

분류	번호	직경	길이	수량	총길이	단위중량	총중량	비고
20°	A1	H22	6.958	66	459.218			할증 3%
	A2	H22	4.444	14	62.215			
	A5	H22	7.380	16	118.080			
	소 계				639.513	3.040	1.944	2.002
	A3	H19	6.378	33	210.469			
	A4	H19	3.864	8	30.911			
	A6	H19	6.800	114	772.452			
	소 계				1013.832	2.250	2.281	2.350
	A7	H13	12.614	65	819.928			
	A8	H13	0.522	114	59.297			
	소 계				879.225	0.995	0.875	0.901
	총 계						5.100 T	5.253 T
15°	A1	H22	7.141	68	485.621			할증 3%
	A2	H22	4.536	7	31.750			
	A5	H22	7.380	16	118.080			
	소 계				635.451	3.040	1.932	1.990
	A3	H19	6.561	34	223.090			
	A4	H19	3.956	5	19.779			
	A6	H19	6.800	114	772.452			
	소 계				1015.321	2.250	2.284	2.353
	A7	H13	12.277	67	822.549			
	A8	H13	0.522	114	59.297			
	소 계				881.846	0.995	0.877	0.904
	총 계						5.094 T	5.246 T
10°	A1	H22	7.274	70	509.156			할증 3%
	A2	H22	7.274	0	0.000			
	A5	H22	7.380	13	98.400			
	소 계				607.556	3.040	1.847	1.902
	A3	H19	6.694	35	234.278			
	A4	H19	6.694	0	0.000			
	A6	H19	6.800	7	47.600			
	소 계				281.878	2.250	0.634	0.653
	A7	H13	12.045	68	819.067			
	A8	H13	0.522	114	59.297			
	소 계				878.364	0.995	0.874	0.900
	총 계						3.355 T	3.456 T
5°	A1	H22	7.353	74	544.149			할증 3%
	A2	H22	7.353	0	0.000			
	A5	H22	6.800	13	90.667			
	소 계				634.816	3.040	1.930	1.988
	A3	H19	6.773	37	250.614			
	A4	H19	6.773	0	0.000			
	A6	H19	6.800	7	47.600			
	소 계				298.214	2.250	0.671	0.691
	A7	H13	11.910	69	821.762			
	A8	H13	0.522	114	59.297			
	소 계				881.059	0.995	0.877	0.903
	총 계						3.477 T	3.582 T
0°	A1	H22	7.380	77	568.260			할증 3%
	A2	H22	0.000	0	0.000			
	A5	H22	0.000	0	0.000			
	소 계				568.260	3.040	1.728	1.779
	A3	H19	6.800	39	265.200			
	A4	H19	0.000	0	0.000			
	A6	H19	0.000	0	0.000			
	소 계				265.200	2.250	0.597	0.615
	A7	H13	11.865	69	818.685			
	A8	H13	0.522	114	59.297			
	소 계				877.982	0.995	0.874	0.900
	총 계						3.198 T	3.294 T

The Way To Morrow 한국도로공사	표 준 도 TYPICAL DRAWING	도 면 명 교 량 접 속 슬 래 브 (25) TYPE-2, 4차로 배근도(L=7.0M) (2)	축 척 NONE	도 면 번 호 4.074

교 량 접 속 슬 래 브 (26)
TYPE-2, 4차로 배근도(L=8.0M) (1)

본 표준도에 제시된 제품(공법)은 실시설계시 공사비 기초금액 산출을 위해 잠정 제시된 도면이므로 시공전 실시설계 당시의 검토자료 등과 상호 비교검토하여 발주청(감독관)과 사전 협의 후 재질, 규격,성능 등이 동등 이상인 제품(공법)으로 변경 적용할 수 있음.

사보강 철근 상세

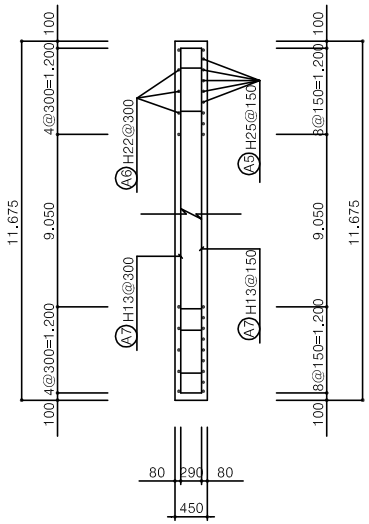

배 근 도 (Θ =0°~45°)

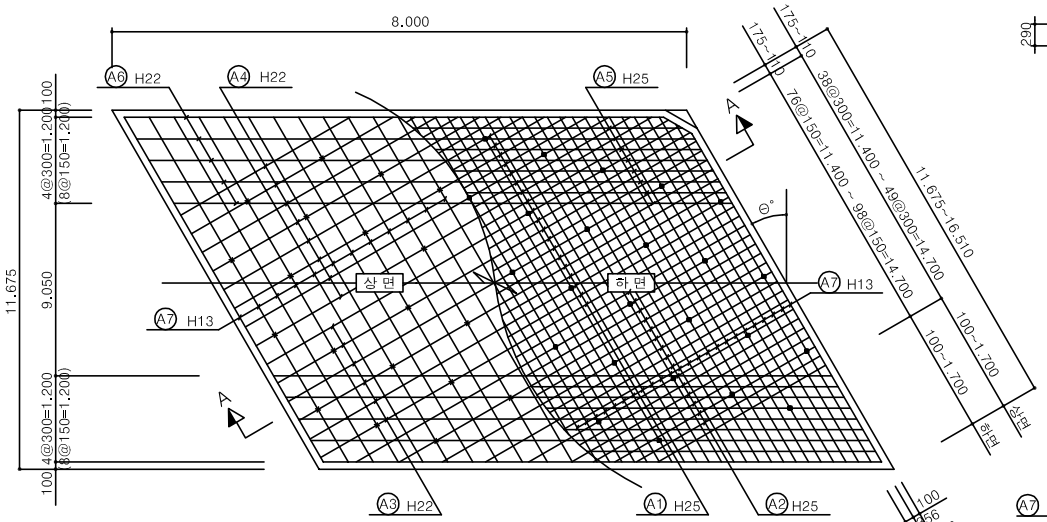

철 근 상 세 도

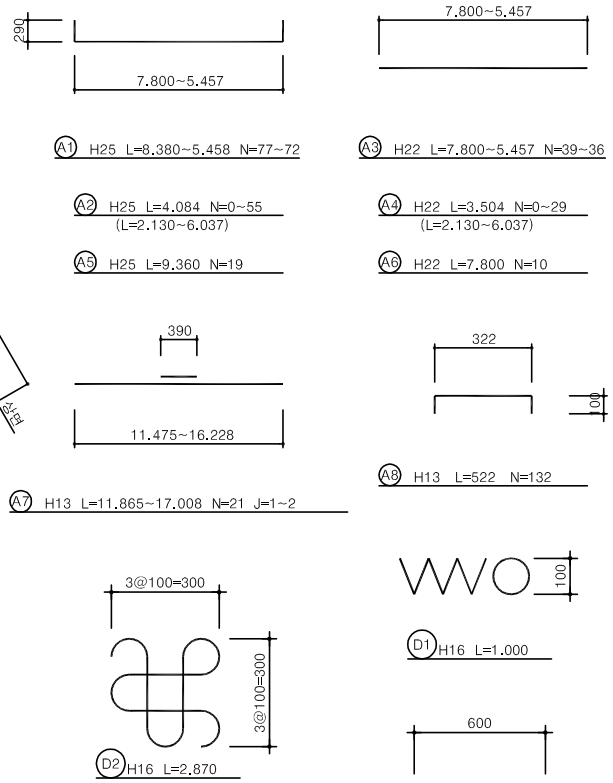

주) 접속슬래브는 날개벽 두께에따라 형상이 달라지므로
날개벽 두께, 접속슬래브 길이등을 적절히 고려해야한다.

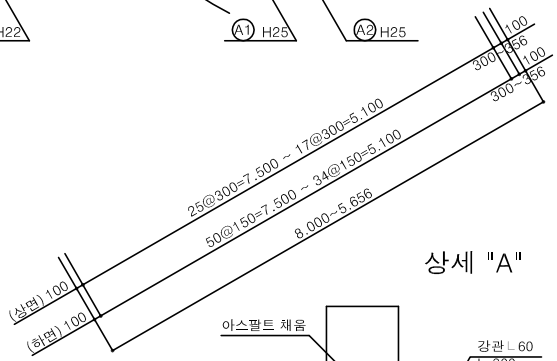

단 면 A - A

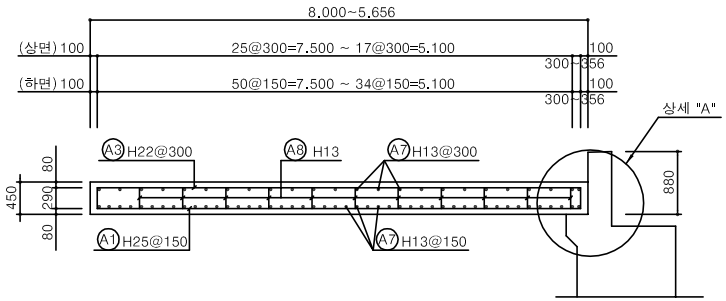

상세 "A"

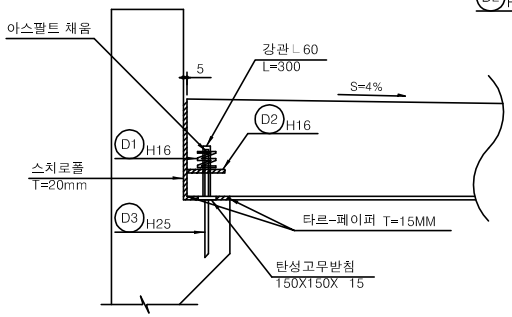

The Way To Morrow 한국도로공사	표 준 도 TYPICAL DRAWING	도 면 명	축 척	도 면 번 호
		교 량 접 속 슬 래 브 (26) TYPE-2, 4차로 배근도(L=8.0M) (1)	NONE	4.075

교 량 접 속 슬 래 브 (27)

TYPE-2, 4차로 배근도(L=8.0M) (2)

본 표준도에 제시된 제품(공법)은 실시설계시 공사비 기초금액 산출을 위해 잠정 제시된 도면이므로 시공전 실시설계 당시의 검토자료 등과 상호 비교검토하여 발주청(감독관)과 사전 협의 후 재질, 규격,성능 등이 동등 이상인 제품(공법)으로 변경 적용할 수 있음.

분류	번호	직경	길이	수량	총길이	단위중량	총중량	비고
45°	A1	H25	6.037	72	434.654			할증 3%
	A2	H25	4.083	55	224.588			
	A5	H25	9.360	19	177.840			
	소 계				837.082	3.980	3.332	3.432
	A3	H22	5.457	36	196.447			
	A4	H22	3.503	29	101.599			
	A6	H22	7.800	132	1030.023			
	소 계				1328.069	3.040	4.037	4.158
	A7	H13	17.091	56	957.093			
	A8	H13	0.522	132	68.932			
	소 계				1026.025	0.995	1.021	1.052
	총 계						8.390 T	8.642 T
40°	A1	H25	6.508	67	436.060			할증 3%
	A2	H25	4.319	48	207.321			
	A5	H25	9.360	19	177.840			
	소 계				821.220	3.980	3.268	3.367
	A3	H22	5.928	33	195.636			
	A4	H22	3.739	25	93.479			
	A6	H22	7.800	132	1030.023			
	소 계				1319.138	3.040	4.010	4.130
	A7	H13	15.821	61	965.058			
	A8	H13	0.522	132	68.932			
	소 계				1033.991	0.995	1.029	1.060
	총 계						8.307 T	8.557 T
35°	A1	H25	6.933	64	443.726			할증 3%
	A2	H25	4.532	41	185.796			
	A5	H25	9.360	19	177.840			
	소 계				807.362	3.980	3.213	3.310
	A3	H22	6.353	32	203.303			
	A4	H22	3.952	22	86.935			
	A6	H22	7.800	132	1030.023			
	소 계				1320.261	3.040	4.014	4.134
	A7	H13	14.443	65	938.765			
	A8	H13	0.522	132	68.932			
	소 계				1007.698	0.995	1.003	1.033
	총 계						8.230 T	8.476 T
30°	A1	H25	7.308	63	460.417			할증 3%
	A2	H25	4.719	33	155.730			
	A5	H25	9.360	19	177.840			
	소 계				793.987	3.980	3.160	3.255
	A3	H22	6.728	31	208.574			
	A4	H22	4.139	18	74.504			
	A6	H22	7.800	132	1030.023			
	소 계				1313.101	3.040	3.992	4.112
	A7	H13	13.671	69	943.308			
	A8	H13	0.522	132	68.932			
	소 계				1012.240	0.995	1.007	1.037
	총 계						8.159 T	8.404 T
25°	A1	H25	7.630	63	480.719			할증 3%
	A2	H25	4.880	25	122.006			
	A5	H25	9.360	19	177.840			
	소 계				780.565	3.980	3.107	3.200
	A3	H22	7.050	31	218.564			
	A4	H22	4.300	14	60.203			
	A6	H22	7.800	132	1030.023			
	소 계				1308.790	3.040	3.979	4.098
	A7	H13	13.072	72	941.179			
	A8	H13	0.522	132	68.932			
	소 계				1010.112	0.995	1.005	1.035
	총 계						8.090 T	8.333 T

분류	번호	직경	길이	수량	총길이	단위중량	총중량	비고
20°	A1	H25	7.898	64	505.443			할증 3%
	A2	H25	5.014	16	80.220			
	A5	H25	9.360	19	177.840			
	소 계				763.503	3.980	3.039	3.130
	A3	H22	7.318	32	234.161			
	A4	H22	4.434	9	39.904			
	A6	H22	7.800	132	1030.023			
	소 계				1304.088	3.040	3.964	4.083
	A7	H13	12.614	75	946.071			
	A8	H13	0.522	132	68.932			
	소 계				1015.003	0.995	1.010	1.040
	총 계						8.013 T	8.253 T
15°	A1	H25	8.107	66	535.089			할증 3%
	A2	H25	5.119	7	35.831			
	A5	H25	9.360	19	177.840			
	소 계				748.760	3.980	2.980	3.069
	A3	H22	7.527	33	248.404			
	A4	H22	4.539	5	22.694			
	A6	H22	7.800	132	1030.023			
	소 계				1301.120	3.040	3.955	4.074
	A7	H13	12.277	77	945.317			
	A8	H13	0.522	132	68.932			
	소 계				1014.250	0.995	1.009	1.039
	총 계						7.945 T	8.183 T
10°	A1	H25	8.258	69	569.834			할증 3%
	A2	H25	8.258	0	0.000			
	A5	H25	9.360	16	148.200			
	소 계				718.034	3.980	2.858	2.944
	A3	H22	7.678	34	261.068			
	A4	H22	7.678	0	0.000			
	A6	H22	7.800	8	62.400			
	소 계				323.468	3.040	0.983	1.013
	A7	H13	12.045	78	939.518			
	A8	H13	0.522	132	68.932			
	소 계				1008.451	0.995	1.003	1.034
	총 계						4.845 T	4.990 T
5°	A1	H25	8.350	73	609.518			할증 3%
	A2	H25	8.350	0	0.000			
	A5	H25	8.780	16	139.017			
	소 계				748.534	3.980	2.979	3.069
	A3	H22	7.770	36	279.704			
	A4	H22	7.770	0	0.000			
	A6	H22	7.800	8	62.400			
	소 계				342.104	3.040	1.040	1.071
	A7	H13	11.910	79	940.858			
	A8	H13	0.522	132	68.932			
	소 계				1009.790	0.995	1.005	1.035
	총 계						5.024 T	5.175 T
0°	A1	H25	8.380	77	645.260			할증 3%
	A2	H25	0.000	0	0.000			
	A5	H25	0.000	0	0.000			
	소 계				645.260	3.980	2.568	2.645
	A3	H22	7.800	39	304.200			
	A4	H22	0.000	0	0.000			
	A6	H22	0.000	0	0.000			
	소 계				304.200	3.040	0.925	0.953
	A7	H13	11.865	79	937.335			
	A8	H13	0.522	132	68.932			
	소 계				1006.267	0.995	1.001	1.031
	총 계						4.494 T	4.629 T

The Way ToMorrow 한국도로공사	표 준 도 TYPICAL DRAWING	도 면 명 교 량 접 속 슬 래 브 (27) TYPE-2, 4차로 배근도(L=8.0M) (2)	축 척 NONE	도 면 번 호 4.076

교 량 접 속 슬 래 브 (28)
TYPE-2, 4차로 배근도(L=9.0M) (1)

본 표준도에 제시된 제품(공법)은 실시설계시 공사비 기초금액 산출을 위해 잠정 제시된 도면이므로 시공전 실시설계 당시의 검토자료 등과 상호 비교검토하여 발주청(감독관)과 사전 협의 후 재질, 규격,성능 등이 동등 이상인 제품(공법)으로 변경 적용할 수 있음.

사보강 철근 상세

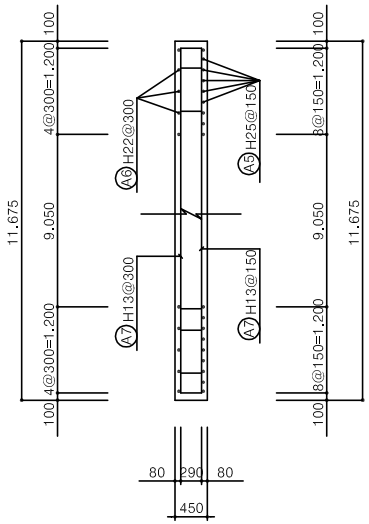

배 근 도 (Θ =0°~45°)

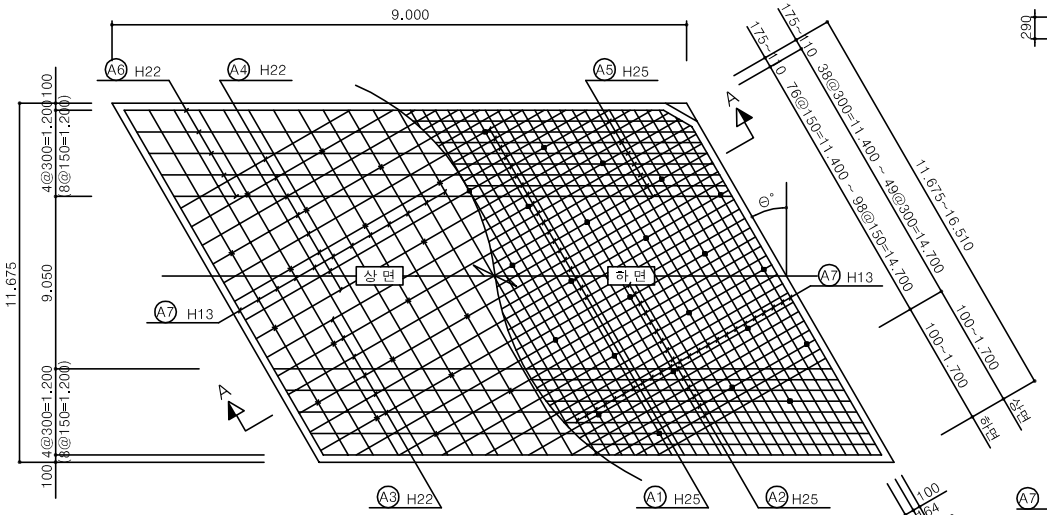

철 근 상 세 도

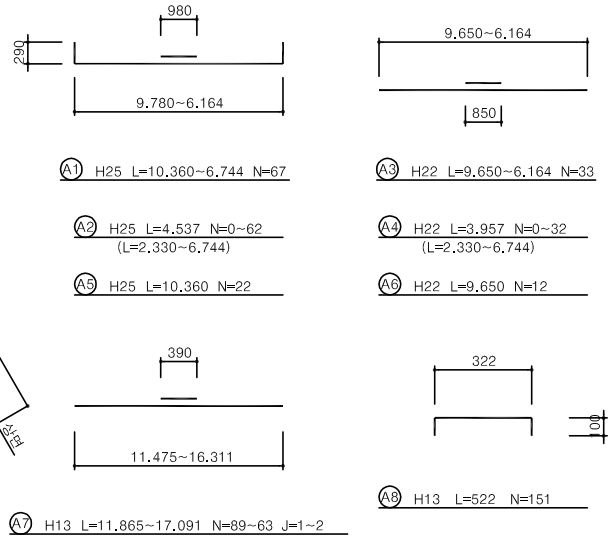

주) 접속슬래브는 날개벽 두께에따라 형상이 달라지므로
날개벽 두께, 접속슬래브 길이등을 적절히 고려해야한다.

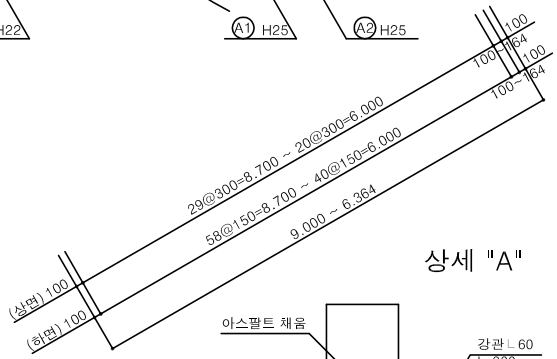

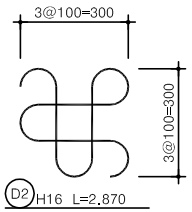

D1 H16 L=1.000

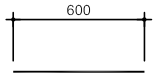

D3 H25 L=600

단 면 A - A

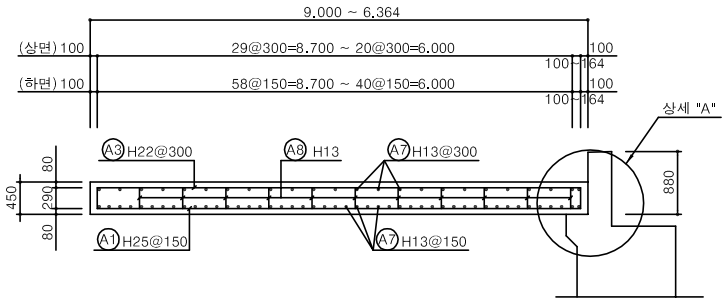

상세 "A"

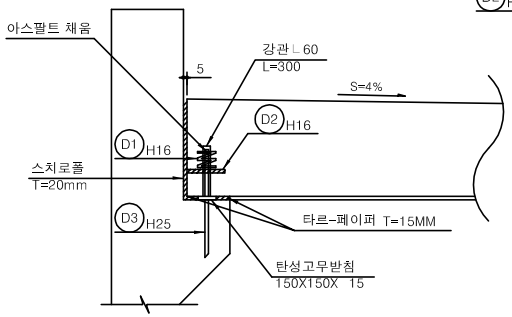

The Way To Morrow 한국도로공사	표 준 도 TYPICAL DRAWING	도 면 명	축 척	도 면 번 호
		교 량 접 속 슬 래 브 (28) TYPE-2, 4차로 배근도(L=9.0M) (1)	NONE	4.077

교 량 접 속 슬 래 브 (29)
TYPE-2, 4차로 배근도(L=9.0M) (2)

본 표준도에 제시된 제품(공법)은 실시설계시 공사비 기초금액 산출을 위해 잠정 제시된 도면이므로 시공전 실시설계 당시의 검토자료 등과 상호 비교검토하여 발주청(감독관)과 사전 협의 후 재질, 규격,성능 등이 동등 이상인 제품(공법)으로 변경 적용할 수 있음.

분 류	번 호	직 경	길 이	수 량	총 길 이	단위중량	총 중 량	비 고
45°	A1	H25	6.744	67	451.845			할 증 3%
	A2	H25	4.537	62	281.293			
	A5	H25	10.360	22	227.920			
	소 계				961.058	3.980	3.825	3.940
	A3	H22	6.164	33	203.411			
	A4	H22	3.957	32	126.623			
	A6	H22	9.650	151	1452.446			
	소 계				1782.480	3.040	5.419	5.581
	A7	H13	17.091	63	1076.729			
	A8	H13	0.522	151	78.568			
	소 계				1155.297	0.995	1.150	1.184
	총 계						10.393 T	10.705 T
40°	A1	H25	7.274	63	458.287			할 증 3%
	A2	H25	4.802	54	259.319			
	A5	H25	10.360	22	227.920			
	소 계				945.526	3.980	3.763	3.876
	A3	H22	6.694	31	207.526			
	A4	H22	4.222	28	118.222			
	A6	H22	9.650	151	1452.446			
	소 계				1778.194	3.040	5.406	5.568
	A7	H13	15.821	68	1075.803			
	A8	H13	0.522	151	78.568			
	소 계				1154.370	0.995	1.149	1.183
	총 계						10.318 T	10.627 T
35°	A1	H25	7.752	60	465.142			할 증 3%
	A2	H25	5.041	46	231.894			
	A5	H25	10.360	22	227.920			
	소 계				924.957	3.980	3.681	3.792
	A3	H22	7.172	30	215.171			
	A4	H22	4.461	24	107.068			
	A6	H22	9.650	151	1452.446			
	소 계				1774.685	3.040	5.395	5.557
	A7	H13	14.443	73	1054.306			
	A8	H13	0.522	151	78.568			
	소 계				1132.873	0.995	1.127	1.161
	총 계						10.204 T	10.510 T
30°	A1	H25	8.174	59	482.279			할 증 3%
	A2	H25	5.252	37	194.328			
	A5	H25	10.360	22	227.920			
	소 계				904.528	3.980	3.600	3.708
	A3	H22	7.594	29	220.233			
	A4	H22	4.672	20	93.442			
	A6	H22	9.650	151	1452.446			
	소 계				1766.121	3.040	5.369	5.530
	A7	H13	13.671	77	1052.677			
	A8	H13	0.522	151	78.568			
	소 계				1131.244	0.995	1.126	1.159
	총 계						10.095 T	10.397 T
25°	A1	H25	9.517	60	571.006			할 증 3%
	A2	H25	5.433	28	152.135			
	A5	H25	10.360	22	227.920			
	소 계				951.061	3.980	3.785	3.899
	A3	H22	8.807	30	264.203			
	A4	H22	4.853	15	72.801			
	A6	H22	9.650	151	1452.446			
	소 계				1789.450	3.040	5.440	5.603
	A7	H13	13.072	81	1058.827			
	A8	H13	0.522	151	78.568			
	소 계				1137.394	0.995	1.132	1.166
	총 계						10.357 T	10.668 T

분 류	번 호	직 경	길 이	수 량	총 길 이	단위중량	총 중 량	비 고
20°	A1	H25	9.817	62	608.668			할 증 3%
	A2	H25	5.584	18	100.505			
	A5	H25	10.360	22	227.920			
	소 계				937.094	3.980	3.730	3.842
	A3	H22	9.107	31	282.324			
	A4	H22	5.004	10	50.036			
	A6	H22	9.650	151	1452.446			
	소 계				1784.806	3.040	5.426	5.589
	A7	H13	12.614	84	1059.599			
	A8	H13	0.522	151	78.568			
	소 계				1138.167	0.995	1.132	1.166
	총 계						10.288 T	10.597 T
15°	A1	H25	10.053	65	653.467			할 증 3%
	A2	H25	5.702	8	45.613			
	A5	H25	10.360	22	227.920			
	소 계				927.000	3.980	3.689	3.800
	A3	H22	9.343	32	298.987			
	A4	H22	5.122	5	25.608			
	A6	H22	9.650	151	1452.446			
	소 계				1777.041	3.040	5.402	5.564
	A7	H13	12.277	86	1055.809			
	A8	H13	0.522	151	78.568			
	소 계				1134.377	0.995	1.129	1.163
	총 계						10.220 T	10.527 T
10°	A1	H25	10.223	68	695.182			할 증 3%
	A2	H25	9.243	0	0.000			
	A5	H25	10.360	18	189.933			
	소 계				885.116	3.980	3.523	3.628
	A3	H22	9.513	34	323.451			
	A4	H22	8.663	0	0.000			
	A6	H22	9.650	10	96.500			
	소 계				419.951	3.040	1.277	1.315
	A7	H13	12.045	88	1059.969			
	A8	H13	0.522	151	78.568			
	소 계				1138.537	0.995	1.133	1.167
	총 계						5.932 T	6.110 T
5°	A1	H25	10.326	72	743.454			할 증 3%
	A2	H25	9.346	0	0.000			
	A5	H25	9.780	18	179.300			
	소 계				922.754	3.980	3.673	3.783
	A3	H22	9.616	36	346.167			
	A4	H22	8.766	0	0.000			
	A6	H22	9.650	10	96.500			
	소 계				442.667	3.040	1.346	1.386
	A7	H13	11.910	89	1059.954			
	A8	H13	0.522	151	78.568			
	소 계				1138.522	0.995	1.133	1.167
	총 계						6.151 T	6.336 T
0°	A1	H25	10.360	77	797.720			할 증 3%
	A2	H25	0.000	0	0.000			
	A5	H25	0.000	0	0.000			
	소 계				797.720	3.980	3.175	3.270
	A3	H22	9.650	39	376.350			
	A4	H22	0.000	0	0.000			
	A6	H22	0.000	0	0.000			
	소 계				376.350	3.040	1.144	1.178
	A7	H13	11.865	89	1055.985			
	A8	H13	0.522	151	78.568			
	소 계				1134.553	0.995	1.129	1.163
	총 계						5.448 T	5.611 T

The Way To Morrow 한국도로공사	표 준 도 TYPICAL DRAWING	도 면 명	축 척	도 면 번 호
		교 량 접 속 슬 래 브 (29) TYPE-2, 4차로 배근도(L=9.0M) (2)	NONE	4.078

교 량 접 속 슬 래 브 (30)
TYPE-2, 4차로 배근도(L=10.0M) (1)

본 표준도에 제시된 제품(공법)은 실시설계시 공사비 기초금액 산출을 위해 잠정 제시된 도면이므로 시공전 실시설계 당시의 검토자료 등과 상호 비교검토하여 발주청(감독관)과 사전 협의 후 재질, 규격,성능 등이 동등 이상인 제품(공법)으로 변경 적용할 수 있음.

사보강 철근 상세

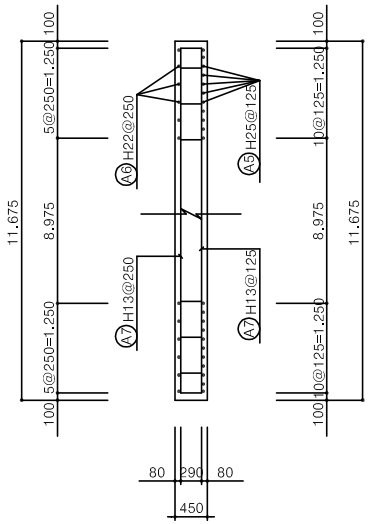

배 근 도 (Θ =0°~45°)

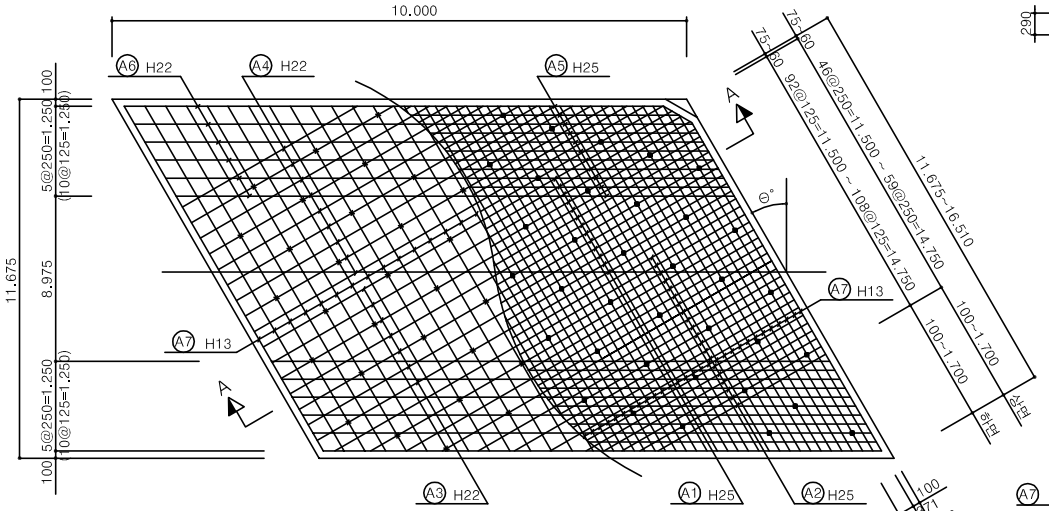

철 근 상 세 도

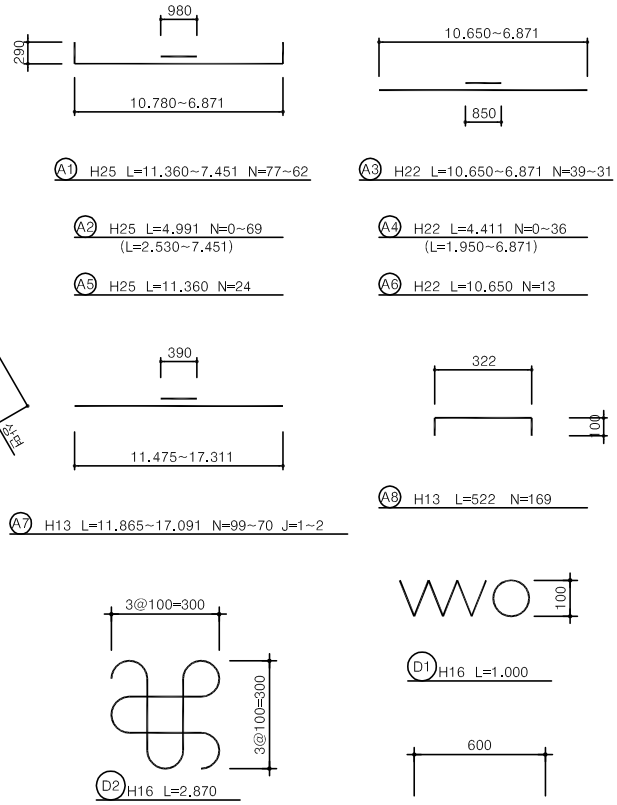

주) 접속슬래브는 날개벽 두께에따라 형상이 달라지므로
날개벽 두께, 접속슬래브 길이등을 적절히 고려해야한다.

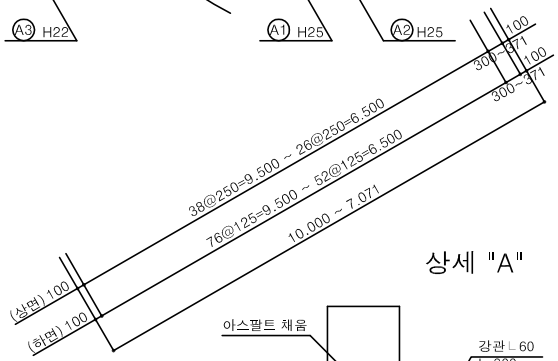

단 면 A - A

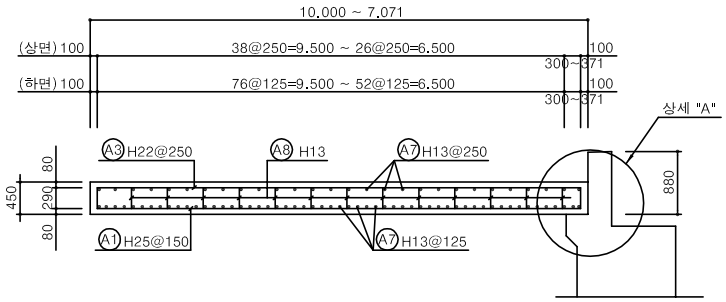

상세 "A"

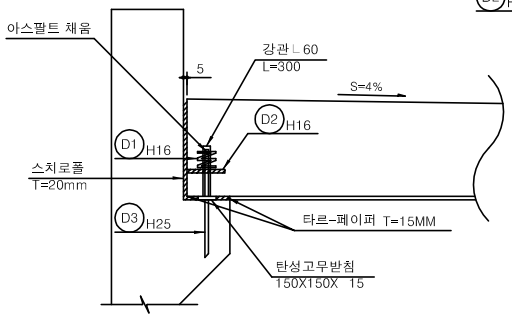

The Way To Morrow 한국도로공사	표 준 도 TYPICAL DRAWING	도 면 명 교 량 접 속 슬 래 브 (30) TYPE-2, 4차로 배근도(L=10.0M) (1)	축 척 NONE	도 면 번 호 4.079

교 량 접 속 슬 래 브 (31)
TYPE-2, 4차로 배근도(L=10.0M) (2)

본 표준도에 제시된 제품(공법)은 실시설계시 공사비 기초금액 산출을 위해 잠정 제시된 도면이므로 시공전 실시설계 당시의 검토자료 등과 상호 비교검토하여 발주청(감독관)과 사전 협의 후 재질, 규격,성능 등이 동등 이상인 제품(공법)으로 변경 적용할 수 있음.

분류	번호	직경	길이	수량	총길이	단위중량	총중량	비고
45°	A1	H25	7.451	62	461.966			할증 3%
	A2	H25	4.991	69	344.347			
	A5	H25	11.360	24	272.640			
	소 계				1078.953	3.980	4.294	4.423
	A3	H22	6.871	31	213.003			
	A4	H22	4.411	36	158.779			
	A6	H22	10.650	169	1799.539			
	소 계				2171.322	3.040	6.601	6.799
	A7	H13	17.091	70	1196.366			
	A8	H13	0.522	169	88.203			
	소 계				1284.569	0.995	1.278	1.316
	총 계						12.173 T	12.538 T
40°	A1	H25	8.040	58	466.346			할증 3%
	A2	H25	5.285	60	317.113			
	A5	H25	11.360	24	272.640			
	소 계				1056.099	3.980	4.203	4.329
	A3	H22	7.460	29	216.353			
	A4	H22	4.705	31	145.862			
	A6	H22	10.650	169	1799.539			
	소 계				2161.754	3.040	6.572	6.769
	A7	H13	15.821	76	1202.368			
	A8	H13	0.522	169	88.203			
	소 계				1290.571	0.995	1.284	1.323
	총 계						12.059 T	12.421 T
35°	A1	H25	9.552	56	534.885			할증 3%
	A2	H25	5.551	51	283.089			
	A5	H25	11.360	24	272.640			
	소 계				1090.614	3.980	4.341	4.471
	A3	H22	8.842	28	247.563			
	A4	H22	4.971	27	134.211			
	A6	H22	10.650	169	1799.539			
	소 계				2181.312	3.040	6.631	6.830
	A7	H13	14.443	81	1169.846			
	A8	H13	0.522	169	88.203			
	소 계				1258.049	0.995	1.252	1.289
	총 계						12.224 T	12.590 T
30°	A1	H25	10.020	56	561.134			할증 3%
	A2	H25	5.785	41	237.190			
	A5	H25	11.360	24	272.640			
	소 계				1070.964	3.980	4.262	4.390
	A3	H22	9.310	28	260.687			
	A4	H22	5.205	22	114.513			
	A6	H22	10.650	169	1799.539			
	소 계				2174.739	3.040	6.611	6.810
	A7	H13	13.671	86	1175.717			
	A8	H13	0.522	169	88.203			
	소 계				1263.920	0.995	1.258	1.295
	총 계						12.131 T	12.495 T
25°	A1	H25	10.423	57	594.115			할증 3%
	A2	H25	5.987	31	185.583			
	A5	H25	11.360	24	272.640			
	소 계				1052.338	3.980	4.188	4.314
	A3	H22	9.713	28	271.966			
	A4	H22	5.407	17	91.911			
	A6	H22	10.650	169	1799.539			
	소 계				2163.417	3.040	6.577	6.774
	A7	H13	13.072	90	1176.474			
	A8	H13	0.522	169	88.203			
	소 계				1264.677	0.995	1.258	1.296
	총 계						12.023 T	12.384 T

분류	번호	직경	길이	수량	총길이	단위중량	총중량	비고
20°	A1	H25	10.757	60	645.416			할증 3%
	A2	H25	6.153	20	123.069			
	A5	H25	11.360	24	272.640			
	소 계				1041.125	3.980	4.144	4.268
	A3	H22	10.047	30	301.408			
	A4	H22	5.573	11	61.308			
	A6	H22	10.650	169	1799.539			
	소 계				2162.255	3.040	6.573	6.770
	A7	H13	12.614	93	1173.128			
	A8	H13	0.522	169	88.203			
	소 계				1261.330	0.995	1.255	1.293
	총 계						11.972 T	12.331 T
15°	A1	H25	11.019	63	694.213			할증 3%
	A2	H25	6.285	9	56.562			
	A5	H25	11.360	24	272.640			
	소 계				1023.415	3.980	4.073	4.195
	A3	H22	10.309	31	319.587			
	A4	H22	5.705	6	34.228			
	A6	H22	10.650	169	1799.539			
	소 계				2153.354	3.040	6.546	6.743
	A7	H13	12.277	96	1178.578			
	A8	H13	0.522	169	88.203			
	소 계				1266.780	0.995	1.260	1.298
	총 계						11.880 T	12.236 T
10°	A1	H25	11.208	67	750.941			할증 3%
	A2	H25	10.228	0	0.000			
	A5	H25	11.360	20	227.200			
	소 계				978.141	3.980	3.893	4.010
	A3	H22	10.498	33	346.437			
	A4	H22	9.648	0	0.000			
	A6	H22	10.650	11	117.150			
	소 계				463.587	3.040	1.409	1.452
	A7	H13	12.045	98	1180.420			
	A8	H13	0.522	169	88.203			
	소 계				1268.623	0.995	1.262	1.300
	총 계						6.565 T	6.762 T
5°	A1	H25	11.322	72	815.180			할증 3%
	A2	H25	10.342	0	0.000			
	A5	H25	10.780	20	215.600			
	소 계				1030.780	3.980	4.103	4.226
	A3	H22	10.612	36	382.030			
	A4	H22	9.762	0	0.000			
	A6	H22	10.650	11	117.150			
	소 계				499.180	3.040	1.518	1.563
	A7	H13	11.910	99	1179.050			
	A8	H13	0.522	169	88.203			
	소 계				1267.253	0.995	1.261	1.299
	총 계						6.881 T	7.087 T
0°	A1	H25	11.360	77	874.720			할증 3%
	A2	H25	0.000	0	0.000			
	A5	H25	0.000	0	0.000			
	소 계				874.720	3.980	3.481	3.586
	A3	H22	10.650	39	415.350			
	A4	H22	0.000	0	0.000			
	A6	H22	0.000	0	0.000			
	소 계				415.350	3.040	1.263	1.301
	A7	H13	11.865	99	1174.635			
	A8	H13	0.522	169	88.203			
	소 계				1262.838	0.995	1.257	1.294
	총 계						6.001 T	6.181 T

The Way To Morrow 한국도로공사	표 준 도 TYPICAL DRAWING	도 면 명 교 량 접 속 슬 래 브 (31) TYPE-2, 4차로 배근도(L=10.0M) (2)	축 척 NONE	도 면 번 호 4.080

교 량 접 속 슬 래 브 (32)
TYPE-2, 6차로 배근도(L=6.0M) (1)

본 표준도에 제시된 제품(공법)은 실시설계시 공사비 기초금액 산출을 위해 잠정 제시된 도면이므로 시공전 실시설계 당시의 검토자료 등과 상호 비교검토하여 발주청(감독관)과 사전 협의 후 재질, 규격,성능 등이 동등 이상인 제품(공법)으로 변경 적용할 수 있음.

사보강 철근 상세

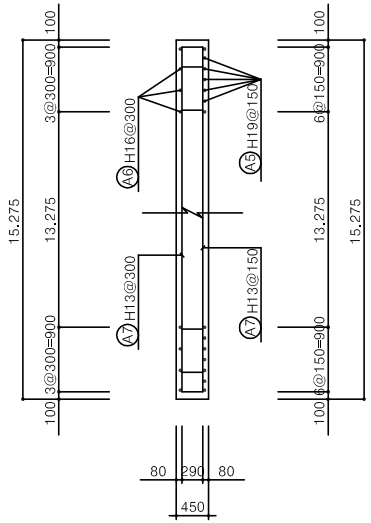

배 근 도 (Θ =0°~45°)

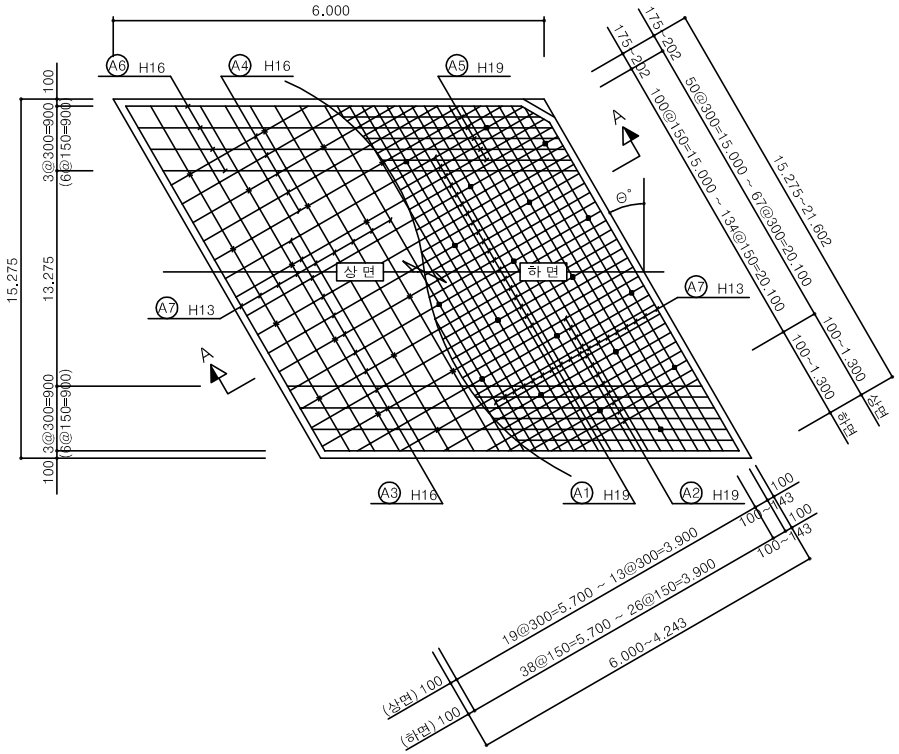

철 근 상 세 도

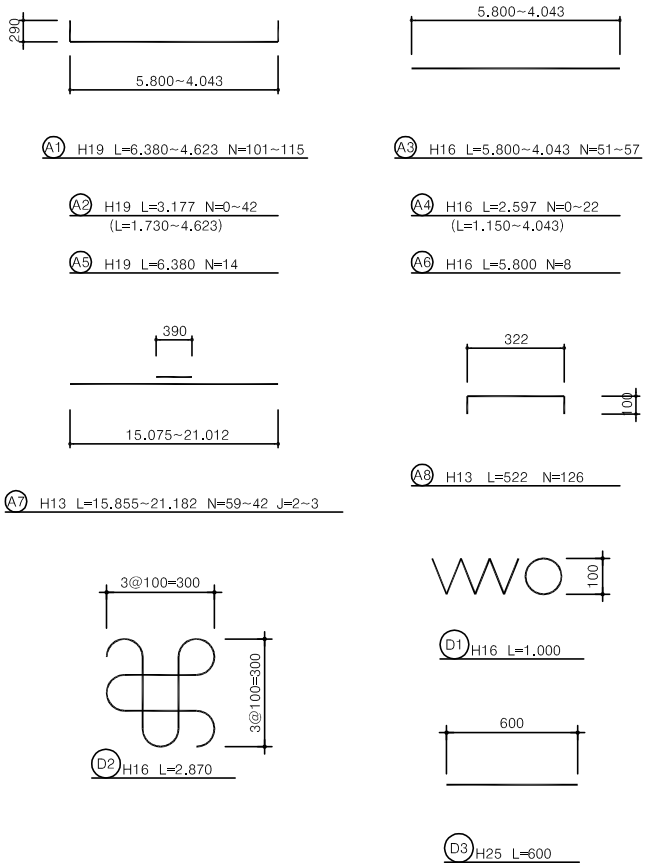

상세 "A"

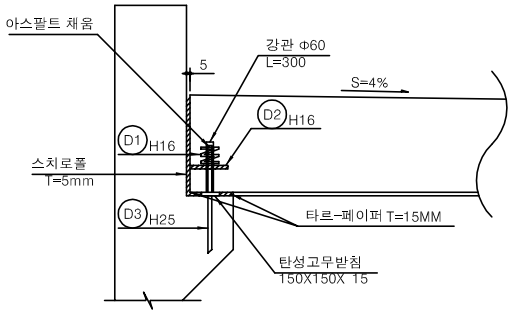

단 면 A - A

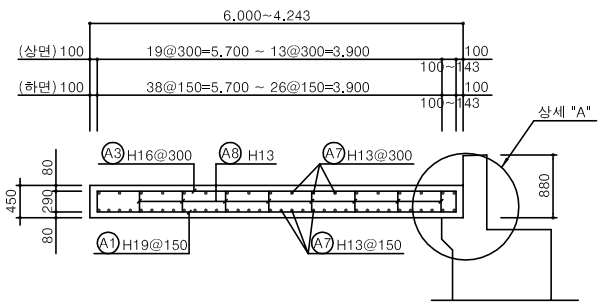

NOTE
주) 접속슬래브는 날개벽 두께에따라 형상이 달라지므로 날개벽 두께, 접속슬래브 길이등을 적절히 고려해야한다.
* 접속부 두께 850 → 880으로 변경('93. 11)

The Way To Morrow 한국도로공사	표 준 도 TYPICAL DRAWING	도 면 명	축 척	도 면 번 호
		교 량 접 속 슬 래 브 (32) TYPE-2, 6차로 배근도(L=6.0M) (1)	NONE	4.081

교 량 접 속 슬 래 브 (33)
TYPE-2, 6차로 배근도(L=6.0M) (2)

본 표준도에 제시된 제품(공법)은 실시설계시 공사비 기초금액 산출을 위해 잠정 제시된 도면이므로 시공전 실시설계 당시의 검토자료 등과 상호 비교검토하여 발주청(감독관)과 사전 협의 후 재질, 규격,성능 등이 동등 이상인 제품(공법)으로 변경 적용할 수 있음.

분류	번호	직경	길이	수량	총길이	단위중량	총중량	비고
45°	A1	H19	4.623	115	531.604			할증 3%
	A2	H19	3.176	42	133.405			
	A5	H19	6.380	14	89.320			
	소 계				754.329	2.250	1.697	1.748
	A3	H16	4.043	57	230.431			
	A4	H16	2.596	22	57.119			
	A6	H16	5.800	126	729.278			
	소 계				1016.827	1.560	1.586	1.634
	A7	H13	22.182	42	931.649			
	A8	H13	0.522	126	65.635			
	소 계				997.284	0.995	0.992	1.022
	총 계						4.276 T	4.404 T
40°	A1	H19	4.976	107	532.461			할증 3%
	A2	H19	3.353	37	124.066			
	A5	H19	6.380	14	89.320			
	소 계				745.846	2.250	1.678	1.728
	A3	H16	4.396	53	233.002			
	A4	H16	2.773	20	55.463			
	A6	H16	5.800	126	729.278			
	소 계				1017.742	1.560	1.588	1.635
	A7	H13	20.520	45	923.404			
	A8	H13	0.522	126	65.635			
	소 계				989.039	0.995	0.984	1.014
	총 계						4.250 T	4.377 T
35°	A1	H19	5.295	101	534.786			할증 3%
	A2	H19	3.512	31	108.886			
	A5	H19	6.380	14	89.320			
	소 계				732.992	2.250	1.649	1.699
	A3	H16	4.715	50	235.746			
	A4	H16	2.932	17	49.852			
	A6	H16	5.800	126	729.278			
	소 계				1014.875	1.560	1.583	1.631
	A7	H13	19.227	49	942.139			
	A8	H13	0.522	126	65.635			
	소 계				1007.774	0.995	1.003	1.033
	총 계						4.235 T	4.362 T
30°	A1	H19	5.576	97	540.887			할증 3%
	A2	H19	3.653	25	91.327			
	A5	H19	6.380	14	89.320			
	소 계				721.534	2.250	1.623	1.672
	A3	H16	4.996	48	239.815			
	A4	H16	3.073	14	43.023			
	A6	H16	5.800	126	729.278			
	소 계				1012.116	1.560	1.579	1.626
	A7	H13	18.218	51	929.121			
	A8	H13	0.522	126	65.635			
	소 계				994.756	0.995	0.990	1.019
	총 계						4.192 T	4.318 T
25°	A1	H19	5.818	95	552.695			할증 3%
	A2	H19	3.774	19	71.705			
	A5	H19	6.380	14	89.320			
	소 계				713.720	2.250	1.606	1.654
	A3	H16	5.238	47	246.179			
	A4	H16	3.194	11	35.133			
	A6	H16	5.800	126	729.278			
	소 계				1010.589	1.560	1.577	1.624
	A7	H13	17.434	54	941.441			
	A8	H13	0.522	126	65.635			
	소 계				1007.076	0.995	1.002	1.032
	총 계						4.184 T	4.310 T

분류	번호	직경	길이	수량	총길이	단위중량	총중량	비고
20°	A1	H19	6.018	94	565.707			할증 3%
	A2	H19	3.874	13	50.363			
	A5	H19	6.380	14	89.320			
	소 계				705.390	2.250	1.587	1.635
	A3	H16	5.438	47	255.593			
	A4	H16	3.294	8	26.353			
	A6	H16	5.800	126	729.278			
	소 계				1011.223	1.560	1.578	1.625
	A7	H13	16.835	56	942.778			
	A8	H13	0.522	126	65.635			
	소 계				1008.413	0.995	1.003	1.033
	총 계						4.168 T	4.293 T
15°	A1	H19	6.176	95	586.678			할증 3%
	A2	H19	3.953	6	23.717			
	A5	H19	6.380	14	89.320			
	소 계				699.714	2.250	1.574	1.622
	A3	H16	5.596	47	262.991			
	A4	H16	3.373	4	13.491			
	A6	H16	5.800	126	729.278			
	소 계				1005.760	1.560	1.569	1.616
	A7	H13	16.394	57	934.449			
	A8	H13	0.522	126	65.635			
	소 계				1000.084	0.995	0.995	1.025
	총 계						4.138 T	4.263 T
10°	A1	H19	6.289	96	603.729			할증 3%
	A2	H19	6.289	0	0.000			
	A5	H19	6.380	12	74.433			
	소 계				678.163	2.250	1.526	1.572
	A3	H16	5.709	48	274.025			
	A4	H16	5.709	0	0.000			
	A6	H16	5.800	6	34.800			
	소 계				308.825	1.560	0.482	0.496
	A7	H13	16.091	59	949.348			
	A8	H13	0.522	126	65.635			
	소 계				1014.983	0.995	1.010	1.040
	총 계						3.018 T	3.108 T
5°	A1	H19	6.357	98	623.002			할증 3%
	A2	H19	6.357	0	0.000			
	A5	H19	6.380	12	74.433			
	소 계				697.436	2.250	1.569	1.616
	A3	H16	5.777	49	283.081			
	A4	H16	5.777	0	0.000			
	A6	H16	5.800	6	34.800			
	소 계				317.881	1.560	0.496	0.511
	A7	H13	15.913	59	938.888			
	A8	H13	0.522	126	65.635			
	소 계				1004.523	0.995	0.999	1.029
	총 계						3.065 T	3.157 T
0°	A1	H19	6.380	101	644.380			할증 3%
	A2	H19	0.000	0	0.000			
	A5	H19	0.000	0	0.000			
	소 계				644.380	2.250	1.450	1.493
	A3	H16	5.800	51	295.800			
	A4	H16	0.000	0	0.000			
	A6	H16	0.000	0	0.000			
	소 계				295.800	1.560	0.461	0.475
	A7	H13	15.855	59	935.445			
	A8	H13	0.522	126	65.635			
	소 계				1001.080	0.995	0.996	1.026
	총 계						2.907 T	2.995 T

The Way ToMorrow 한국도로공사	표 준 도 TYPICAL DRAWING	도 면 명 교 량 접 속 슬 래 브 (33) TYPE-2, 6차로 배근도(L=6.0M) (2)	축 척 NONE	도 면 번 호 4.082

교 량 접 속 슬 래 브 (34)
TYPE-2, 6차로 배근도(L=7.0M) (1)

본 표준도에 제시된 제품(공법)은 실시설계시 공사비 기초금액 산출을 위해 잠정 제시된 도면이므로 시공전 실시설계 당시의 검토자료 등과 상호 비교검토하여 발주청(감독관)과 사전 협의 후 재질, 규격,성능 등이 동등 이상인 제품(공법)으로 변경 적용할 수 있음.

사보강 철근 상세

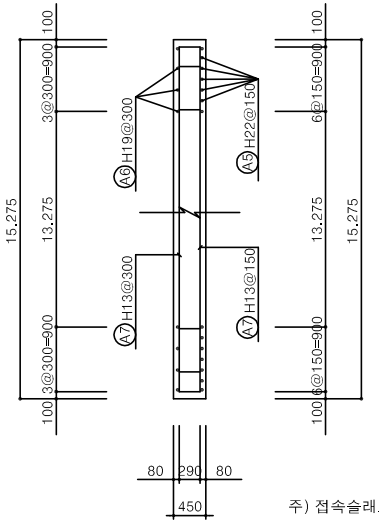

배 근 도 (Θ =0°~45°)

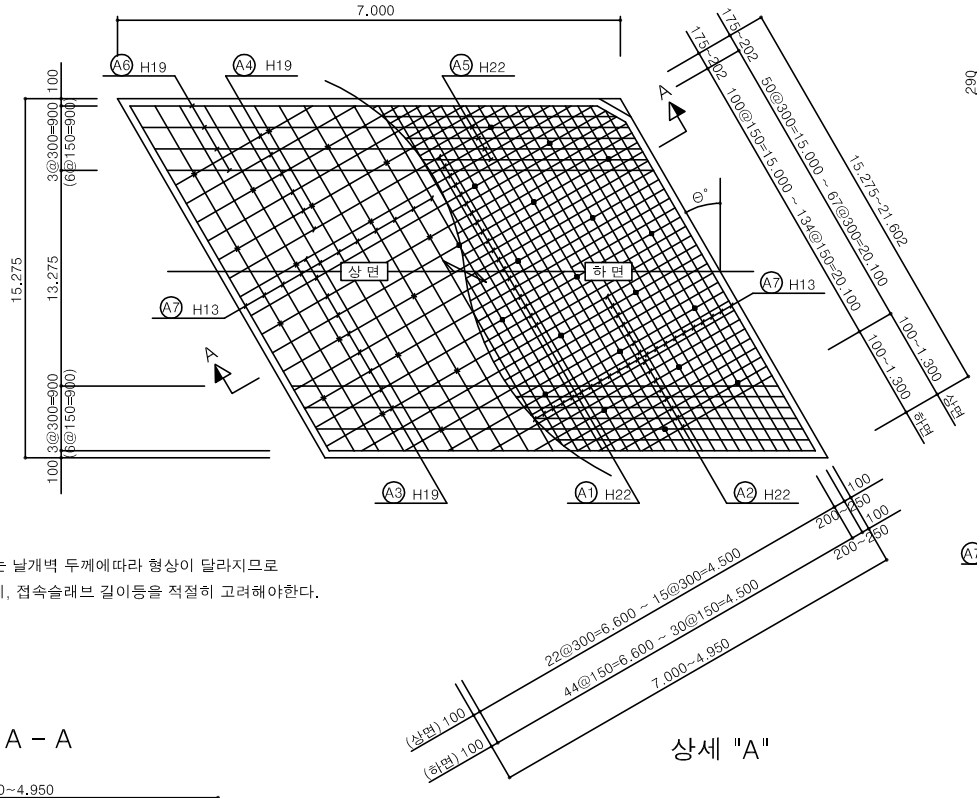

주) 접속슬래브는 날개벽 두께에따라 형상이 달라지므로
날개벽 두께, 접속슬래브 길이등을 적절히 고려해야한다.

철 근 상 세 도

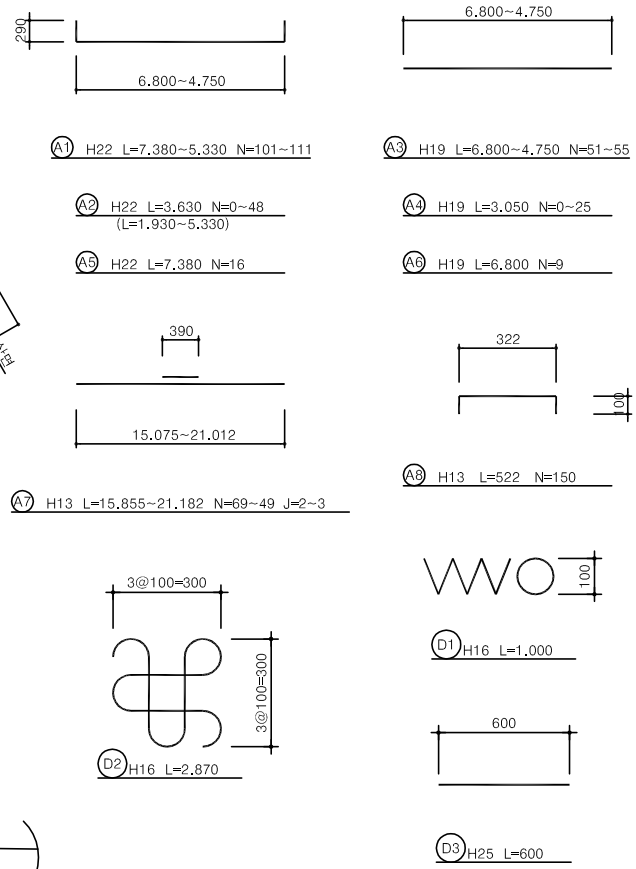

단 면 A - A

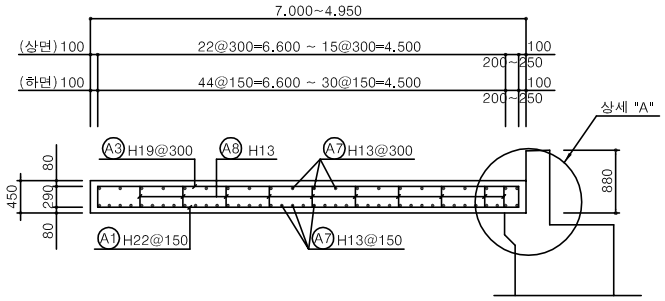

상세 "A"

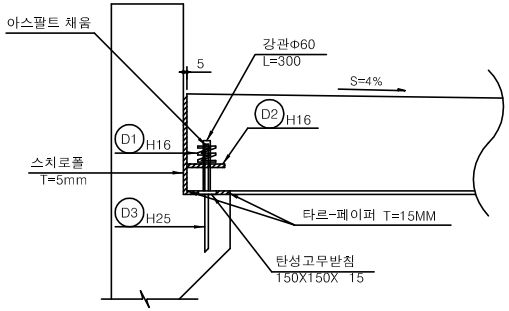

The Way To Morrow 한국도로공사	표 준 도 TYPICAL DRAWING	도 면 명	축 척	도 면 번 호
		교 량 접 속 슬 래 브 (34) TYPE-2, 6차로 배근도(L=7.0M) (1)	NONE	4.083

교 량 접 속 슬 래 브 (35)
TYPE-2, 6차로 배근도(L=7.0M) (2)

본 표준도에 제시된 제품(공법)은 실시설계시 공사비 기초금액 산출을 위해 잠정 제시된 도면이므로 시공전 실시설계 당시의 검토자료 등과 상호 비교검토하여 발주청(감독관)과 사전 협의 후 재질, 규격,성능 등이 동등 이상인 제품(공법)으로 변경 적용할 수 있음.

분류	번호	직경	길이	수량	총길이	단위중량	총중량	비고
45°	A1	H22	5.330	111	591.602			할증 3%
	A2	H22	3.630	48	174.234			
	A5	H22	7.380	16	118.080			
	소 계				883.916	3.040	2.687	2.768
	A3	H19	4.750	55	261.236			
	A4	H19	3.050	25	76.247			
	A6	H19	6.800	150	1021.332			
	소 계				1358.815	2.250	3.057	3.149
	A7	H13	22.182	49	1086.923			
	A8	H13	0.522	150	78.402			
	소 계				1165.326	0.995	1.159	1.194
	총 계						6.904 T	7.111 T
40°	A1	H22	5.742	102	585.716			할증 3%
	A2	H22	3.836	42	161.119			
	A5	H22	7.380	16	118.080			
	소 계				864.914	3.040	2.629	2.708
	A3	H19	5.162	51	263.278			
	A4	H19	3.256	22	71.635			
	A6	H19	6.800	150	1021.332			
	소 계				1356.245	2.250	3.052	3.143
	A7	H13	20.520	53	1087.565			
	A8	H13	0.522	150	78.402			
	소 계				1165.967	0.995	1.160	1.195
	총 계						6.841 T	7.046 T
35°	A1	H22	6.114	97	593.064			할증 3%
	A2	H22	4.022	36	144.793			
	A5	H22	7.380	16	118.080			
	소 계				855.937	3.040	2.602	2.680
	A3	H19	5.534	48	265.635			
	A4	H19	3.442	19	65.399			
	A6	H19	6.800	150	1021.332			
	소 계				1352.365	2.250	3.043	3.134
	A7	H13	19.227	57	1095.958			
	A8	H13	0.522	150	78.402			
	소 계				1174.360	0.995	1.168	1.204
	총 계						6.813 T	7.018 T
30°	A1	H22	6.442	94	605.565			할증 3%
	A2	H22	4.186	29	121.397			
	A5	H22	7.380	16	118.080			
	소 계				845.041	3.040	2.569	2.646
	A3	H19	5.862	47	275.522			
	A4	H19	3.606	16	57.697			
	A6	H19	6.800	150	1021.332			
	소 계				1354.551	2.250	3.048	3.139
	A7	H13	18.218	60	1093.083			
	A8	H13	0.522	150	78.402			
	소 계				1171.485	0.995	1.166	1.201
	총 계						6.782 T	6.986 T
25°	A1	H22	6.724	92	618.622			할증 3%
	A2	H22	4.327	22	95.196			
	A5	H22	7.380	16	118.080			
	소 계				831.898	3.040	2.529	2.605
	A3	H19	6.144	46	282.631			
	A4	H19	3.747	12	44.965			
	A6	H19	6.800	150	1021.332			
	소 계				1348.928	2.250	3.035	3.126
	A7	H13	17.434	63	1098.348			
	A8	H13	0.522	150	78.402			
	소 계				1176.750	0.995	1.171	1.206
	총 계						6.735 T	6.937 T

분류	번호	직경	길이	수량	총길이	단위중량	총중량	비고
20°	A1	H22	6.958	92	640.122			할증 3%
	A2	H22	4.444	14	62.215			
	A5	H22	7.380	16	118.080			
	소 계				820.417	3.040	2.494	2.569
	A3	H19	6.378	46	293.381			
	A4	H19	3.864	8	30.911			
	A6	H19	6.800	150	1021.332			
	소 계				1345.624	2.250	3.028	3.118
	A7	H13	16.835	65	1094.296			
	A8	H13	0.522	150	78.402			
	소 계				1172.698	0.995	1.167	1.202
	총 계						6.689 T	6.889 T
15°	A1	H22	7.141	93	664.158			할증 3%
	A2	H22	4.536	7	31.750			
	A5	H22	7.380	16	118.080			
	소 계				813.988	3.040	2.475	2.549
	A3	H19	6.561	46	301.828			
	A4	H19	3.956	5	19.779			
	A6	H19	6.800	150	1021.332			
	소 계				1342.938	2.250	3.022	3.112
	A7	H13	16.394	67	1098.388			
	A8	H13	0.522	150	78.402			
	소 계				1176.790	0.995	1.171	1.206
	총 계						6.667 T	6.867 T
10°	A1	H22	7.274	95	690.997			할증 3%
	A2	H22	7.274	0	0.000			
	A5	H22	7.380	13	98.400			
	소 계				789.397	3.040	2.400	2.472
	A3	H19	6.694	47	314.602			
	A4	H19	6.694	0	0.000			
	A6	H19	6.800	7	47.600			
	소 계				362.202	2.250	0.815	0.839
	A7	H13	16.091	68	1094.164			
	A8	H13	0.522	150	78.402			
	소 계				1172.566	0.995	1.167	1.202
	총 계						4.381 T	4.513 T
5°	A1	H22	7.353	98	720.630			할증 3%
	A2	H22	7.353	0	0.000			
	A5	H22	7.380	13	98.400			
	소 계				819.030	3.040	2.490	2.565
	A3	H19	6.773	49	331.895			
	A4	H19	6.773	0	0.000			
	A6	H19	6.800	7	47.600			
	소 계				379.495	2.250	0.854	0.879
	A7	H13	15.913	69	1098.021			
	A8	H13	0.522	150	78.402			
	소 계				1176.423	0.995	1.171	1.206
	총 계						4.514 T	4.650 T
0°	A1	H22	7.380	101	745.380			할증 3%
	A2	H22	0.000	0	0.000			
	A5	H22	0.000	0	0.000			
	소 계				745.380	3.040	2.266	2.334
	A3	H19	6.800	51	346.800			
	A4	H19	0.000	0	0.000			
	A6	H19	0.000	0	0.000			
	소 계				346.800	2.250	0.780	0.804
	A7	H13	15.855	69	1093.995			
	A8	H13	0.522	150	78.402			
	소 계				1172.397	0.995	1.167	1.202
	총 계						4.213 T	4.339 T

The Way ToMorrow 한국도로공사	표 준 도 TYPICAL DRAWING	도 면 명 교 량 접 속 슬 래 브 (35) TYPE-2, 6차로 배근도(L=7.0M) (2)	축 척 NONE	도 면 번 호 4.084

교 량 접 속 슬 래 브 (36)
TYPE-2, 6차로 배근도(L=8.0M) (1)

본 표준도에 제시된 제품(공법)은 실시설계시 공사비 기초금액 산출을 위해 잠정 제시된 도면이므로 시공전 실시설계 당시의 검토자료 등과 상호 비교검토하여 발주청(감독관)과 사전 협의 후 재질, 규격,성능 등이 동등 이상인 제품(공법)으로 변경 적용할 수 있음.

사보강 철근 상세

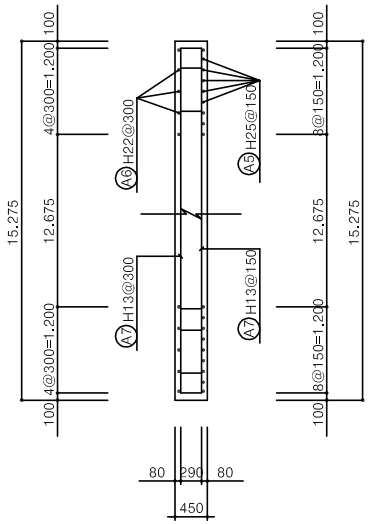

배 근 도 (Θ =0°~45°)

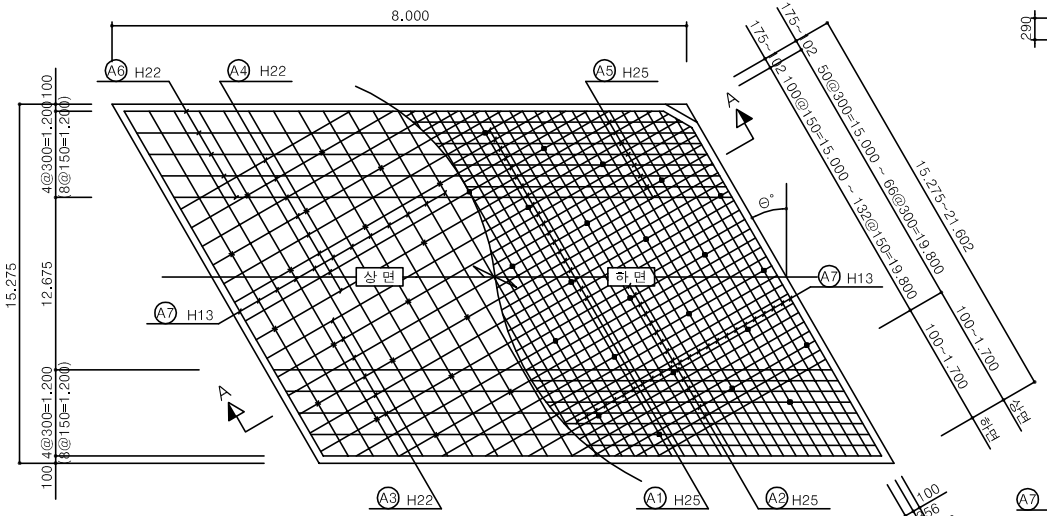

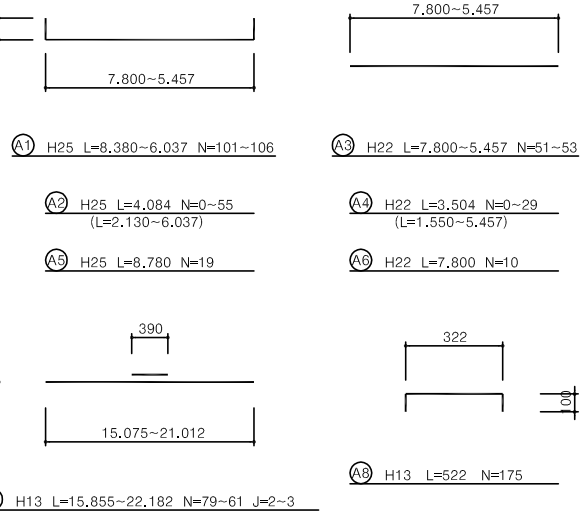

철 근 상 세 도

A1 H25 L=8.380~6.037 N=101~106

A2 H25 L=4.084 N=0~55 (L=2.130~6.037)

A3 H22 L=7.800~5.457 N=51~53

A4 H22 L=3.504 N=0~29 (L=1.550~5.457)

A5 H25 L=8.780 N=19

A6 H22 L=7.800 N=10

A7 H13 L=15.855~22.182 N=79~61 J=2~3

A8 H13 L=522 N=175

주) 접속슬래브는 날개벽 두께에따라 형상이 달라지므로
날개벽 두께, 접속슬래브 길이등을 적절히 고려해야한다.

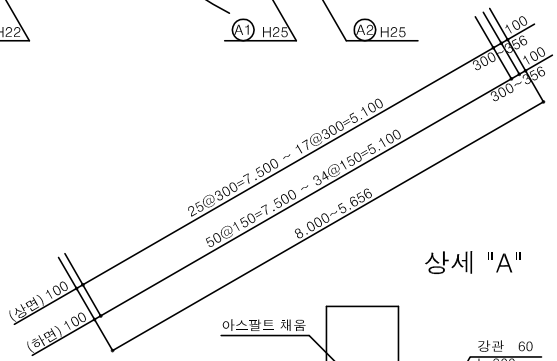

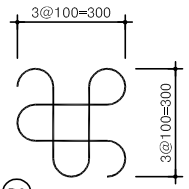

D2 H16 L=2.870

D1 H16 L=1.000

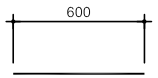

D3 H25 L=600

단 면 A - A

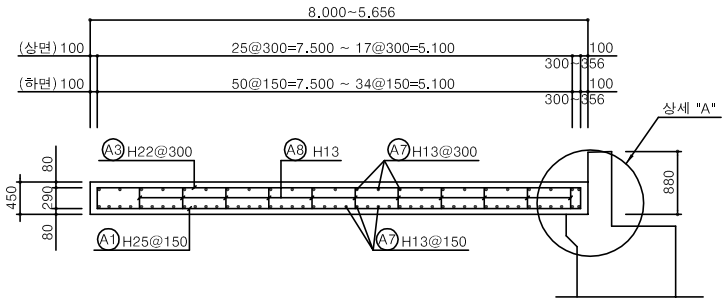

상세 "A"

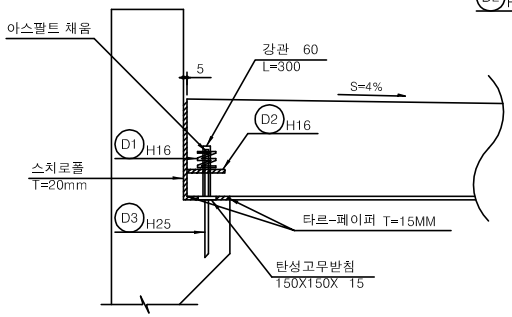

The Way To Morrow 한국도로공사	표 준 도 TYPICAL DRAWING	도 면 명	축 척	도 면 번 호
		교 량 접 속 슬 래 브 (36) TYPE-2, 6차로 배근도(L=8.0M) (1)	NONE	4.085

교 량 접 속 슬 래 브 (37)
TYPE-2, 6차로 배근도(L=8.0M) (2)

본 표준도에 제시된 제품(공법)은 실시설계시 공사비 기초금액 산출을 위해 잠정 제시된 도면이므로 시공전 실시설계 당시의 검토자료 등과 상호 비교검토하여 발주청(감독관)과 사전 협의 후 재질, 규격,성능 등이 동등 이상인 제품(공법)으로 변경 적용할 수 있음.

분 류	번 호	직 경	길 이	수 량	총 길 이	단위중량	총 중 량	비 고
45°	A1	H25	6.037	106	639.907			할 증 3%
	A2	H25	4.083	55	224.588			
	A5	H25	9.360	19	177.840			
	소 계				1042.335	3.980	4.148	4.273
	A3	H22	5.457	53	289.213			
	A4	H22	3.503	29	101.599			
	A6	H22	7.800	175	1362.303			
	소 계				1753.115	3.040	5.329	5.489
	A7	H13	22.182	56	1242.198			
	A8	H13	0.522	175	91.169			
	소 계				1333.368	0.995	1.327	1.367
	총 계						10.805 T	11.129 T
40°	A1	H25	6.508	98	637.819			할 증 3%
	A2	H25	4.319	48	207.321			
	A5	H25	9.360	19	177.840			
	소 계				1022.979	3.980	4.071	4.194
	A3	H22	5.928	49	290.489			
	A4	H22	3.739	25	93.479			
	A6	H22	7.800	175	1362.303			
	소 계				1746.271	3.040	5.309	5.468
	A7	H13	20.520	61	1251.726			
	A8	H13	0.522	175	91.169			
	소 계				1342.895	0.995	1.336	1.376
	총 계						10.716 T	11.038 T
35°	A1	H25	6.933	93	644.789			할 증 3%
	A2	H25	4.532	41	185.796			
	A5	H25	9.360	19	177.840			
	소 계				1008.425	3.980	4.014	4.134
	A3	H22	6.353	46	292.248			
	A4	H22	3.952	22	86.935			
	A6	H22	7.800	175	1362.303			
	소 계				1741.486	3.040	5.294	5.453
	A7	H13	19.227	65	1249.777			
	A8	H13	0.522	175	91.169			
	소 계				1340.946	0.995	1.334	1.374
	총 계						10.642 T	10.961 T
30°	A1	H25	7.308	90	657.738			할 증 3%
	A2	H25	4.719	33	155.730			
	A5	H25	9.360	19	177.840			
	소 계				991.309	3.980	3.945	4.064
	A3	H22	6.728	45	302.769			
	A4	H22	4.139	18	74.504			
	A6	H22	7.800	175	1362.303			
	소 계				1739.575	3.040	5.288	5.447
	A7	H13	18.218	69	1257.045			
	A8	H13	0.522	175	91.169			
	소 계				1348.215	0.995	1.341	1.382
	총 계						10.575 T	10.892 T
25°	A1	H25	7.630	89	679.111			할 증 3%
	A2	H25	4.880	25	122.006			
	A5	H25	9.360	19	177.840			
	소 계				978.957	3.980	3.896	4.013
	A3	H22	7.050	44	310.220			
	A4	H22	4.300	14	60.203			
	A6	H22	7.800	175	1362.303			
	소 계				1732.726	3.040	5.267	5.426
	A7	H13	17.434	72	1255.255			
	A8	H13	0.522	175	91.169			
	소 계				1346.425	0.995	1.340	1.380
	총 계						10.503 T	10.819 T

분 류	번 호	직 경	길 이	수 량	총 길 이	단위중량	총 중 량	비 고
20°	A1	H25	7.898	90	710.779			할 증 3%
	A2	H25	5.014	16	80.220			
	A5	H25	9.360	19	177.840			
	소 계				968.839	3.980	3.856	3.972
	A3	H22	7.318	45	329.289			
	A4	H22	4.434	9	39.904			
	A6	H22	7.800	175	1362.303			
	소 계				1731.496	3.040	5.264	5.422
	A7	H13	16.835	75	1262.649			
	A8	H13	0.522	175	91.169			
	소 계				1353.818	0.995	1.347	1.387
	총 계						10.467 T	10.781 T
15°	A1	H25	8.107	91	737.774			할 증 3%
	A2	H25	5.119	7	35.831			
	A5	H25	9.360	19	177.840			
	소 계				951.445	3.980	3.787	3.900
	A3	H22	7.527	45	338.733			
	A4	H22	4.539	5	22.694			
	A6	H22	7.800	175	1362.303			
	소 계				1723.729	3.040	5.240	5.397
	A7	H13	16.394	77	1262.326			
	A8	H13	0.522	175	91.169			
	소 계				1353.495	0.995	1.347	1.387
	총 계						10.374 T	10.685 T
10°	A1	H25	8.258	94	776.295			할 증 3%
	A2	H25	8.258	0	0.000			
	A5	H25	9.360	16	148.200			
	소 계				924.495	3.980	3.679	3.790
	A3	H22	7.678	47	360.888			
	A4	H22	7.678	0	0.000			
	A6	H22	7.800	8	62.400			
	소 계				423.288	3.040	1.287	1.325
	A7	H13	16.091	78	1255.070			
	A8	H13	0.522	175	91.169			
	소 계				1346.240	0.995	1.340	1.380
	총 계						6.306 T	6.495 T
5°	A1	H25	8.350	97	809.907			할 증 3%
	A2	H25	8.350	0	0.000			
	A5	H25	9.360	16	148.200			
	소 계				958.107	3.980	3.813	3.928
	A3	H22	7.770	48	372.939			
	A4	H22	7.770	0	0.000			
	A6	H22	7.800	8	62.400			
	소 계				435.339	3.040	1.323	1.363
	A7	H13	15.913	79	1257.154			
	A8	H13	0.522	175	91.169			
	소 계				1348.324	0.995	1.342	1.382
	총 계						6.478 T	6.673 T
0°	A1	H25	8.380	101	846.380			할 증 3%
	A2	H25	0.000	0	0.000			
	A5	H25	0.000	0	0.000			
	소 계				846.380	3.980	3.369	3.470
	A3	H22	7.800	51	397.800			
	A4	H22	0.000	0	0.000			
	A6	H22	0.000	0	0.000			
	소 계				397.800	3.040	1.209	1.246
	A7	H13	15.855	79	1252.545			
	A8	H13	0.522	175	91.169			
	소 계				1343.714	0.995	1.337	1.377
	총 계						5.915 T	6.092 T

The Way ToMorrow 한국도로공사	표 준 도 TYPICAL DRAWING	도 면 명	축 척	도 면 번 호
		교 량 접 속 슬 래 브 (37) TYPE-2, 6차로 배근도(L=8.0M) (2)	NONE	4.086

교 량 접 속 슬 래 브 (38)
TYPE-2, 6차로 배근도(L=9.0M) (1)

본 표준도에 제시된 제품(공법)은 실시설계시 공사비 기초금액 산출을 위해 잠정 제시된 도면이므로 시공전 실시설계 당시의 검토자료 등과 상호 비교검토하여 발주청(감독관)과 사전 협의 후 재질, 규격,성능 등이 동등 이상인 제품(공법)으로 변경 적용할 수 있음.

사보강 철근 상세

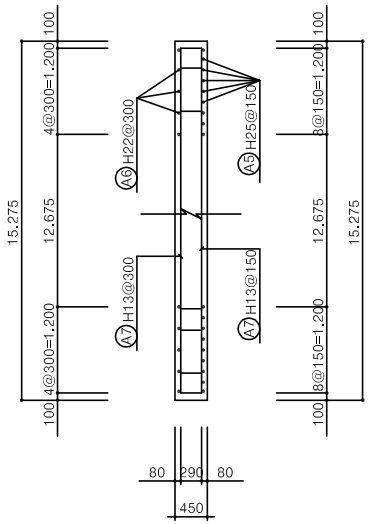

배 근 도 (Θ =0°~45°)

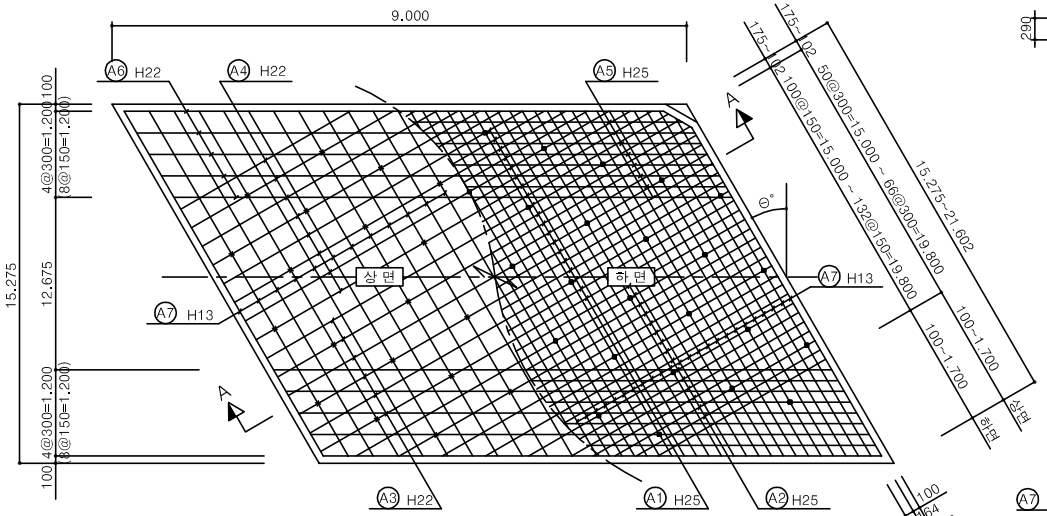

철 근 상 세 도

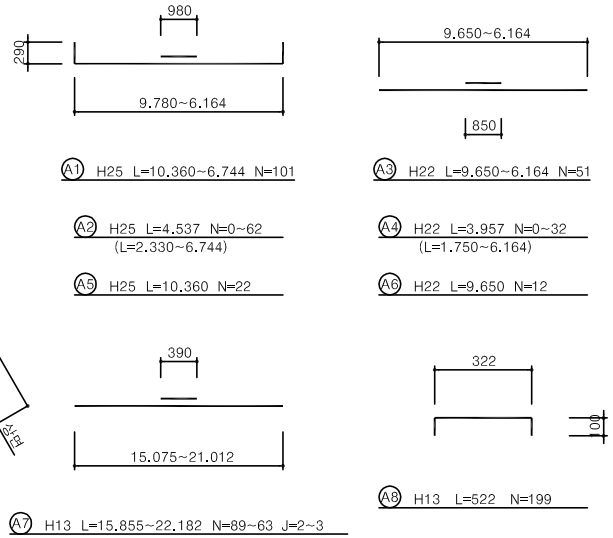

A1 H25 L=10.360~6.744 N=101

A2 H25 L=4.537 N=0~62 (L=2.330~6.744)

A3 H22 L=9.650~6.164 N=51

A4 H22 L=3.957 N=0~32 (L=1.750~6.164)

A5 H25 L=10.360 N=22

A6 H22 L=9.650 N=12

A7 H13 L=15.855~22.182 N=89~63 J=2~3

A8 H13 L=522 N=199

주) 접속슬래브는 날개벽 두께에따라 형상이 달라지므로
날개벽 두께, 접속슬래브 길이등을 적절히 고려해야한다.

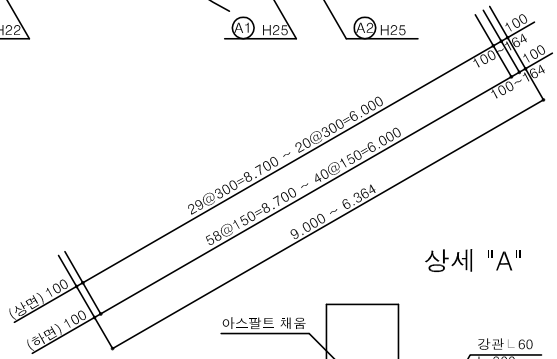

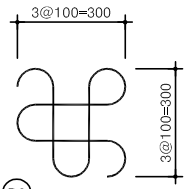

D2 H16 L=2.870

D1 H16 L=1.000

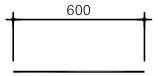

D3 H25 L=600

단 면 A - A

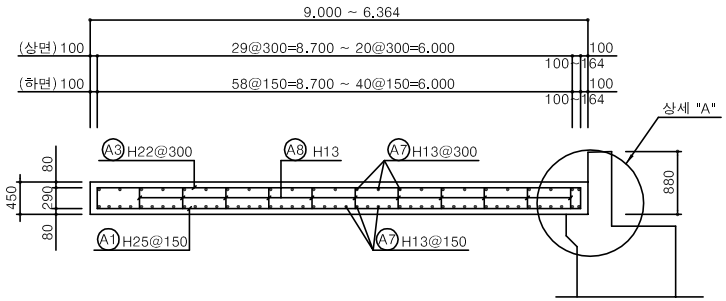

상세 "A"

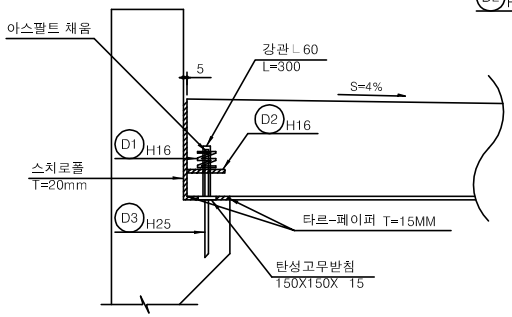

The Way To Morrow 한국도로공사	표 준 도 TYPICAL DRAWING	도 면 명	축 척	도 면 번 호
		교 량 접 속 슬 래 브 (38) TYPE-2, 6차로 배근도(L=9.0M) (1)	NONE	4.087

교 량 접 속 슬 래 브 (39)
TYPE-2, 6차로 배근도(L=9.0M) (2)

본 표준도에 제시된 제품(공법)은 실시설계시 공사비 기초금액 산출을 위해 잠정 제시된 도면이므로 시공전 실시설계 당시의 검토자료 등과 상호 비교검토하여 발주청(감독관)과 사전 협의 후 재질, 규격,성능 등이 동등 이상인 제품(공법)으로 변경 적용할 수 있음.

분류	번호	직경	길이	수량	총길이	단위중량	총중량	비고
45°	A1	H25	6.744	101	681.140			할증 3%
	A2	H25	4.537	62	281.293			
	A5	H25	10.360	22	227.920			
	소 계				1190.353	3.980	4.738	4.880
	A3	H22	6.164	50	308.198			
	A4	H22	3.957	32	126.623			
	A6	H22	9.650	199	1921.436			
	소 계				2356.257	3.040	7.163	7.378
	A7	H13	22.182	63	1397.473			
	A8	H13	0.522	199	103.937			
	소 계				1501.410	0.995	1.494	1.539
	총 계						13.395 T	13.796 T
40°	A1	H25	7.274	94	683.794			할증 3%
	A2	H25	4.802	54	259.319			
	A5	H25	10.360	22	227.920			
	소 계				1171.032	3.980	4.661	4.801
	A3	H22	6.694	47	314.637			
	A4	H22	4.222	28	118.222			
	A6	H22	9.650	199	1921.436			
	소 계				2354.294	3.040	7.157	7.372
	A7	H13	20.520	68	1395.367			
	A8	H13	0.522	199	103.937			
	소 계				1499.303	0.995	1.492	1.537
	총 계						13.310 T	13.709 T
35°	A1	H25	7.752	89	689.961			할증 3%
	A2	H25	5.041	46	231.894			
	A5	H25	10.360	22	227.920			
	소 계				1149.775	3.980	4.576	4.713
	A3	H22	7.172	44	315.584			
	A4	H22	4.461	24	107.068			
	A6	H22	9.650	199	1921.436			
	소 계				2344.088	3.040	7.126	7.340
	A7	H13	19.227	73	1403.595			
	A8	H13	0.522	199	103.937			
	소 계				1507.532	0.995	1.500	1.545
	총 계						13.202 T	13.598 T
30°	A1	H25	8.174	87	711.158			할증 3%
	A2	H25	5.252	37	194.328			
	A5	H25	10.360	22	227.920			
	소 계				1133.406	3.980	4.511	4.646
	A3	H22	7.594	43	326.552			
	A4	H22	4.672	20	93.442			
	A6	H22	9.650	199	1921.436			
	소 계				2341.430	3.040	7.118	7.331
	A7	H13	18.218	77	1402.790			
	A8	H13	0.522	199	103.937			
	소 계				1506.727	0.995	1.499	1.544
	총 계						13.128 T	13.522 T
25°	A1	H25	9.517	87	827.959			할증 3%
	A2	H25	5.433	28	152.135			
	A5	H25	10.360	22	227.920			
	소 계				1208.014	3.980	4.808	4.952
	A3	H22	8.807	43	378.691			
	A4	H22	4.853	15	72.801			
	A6	H22	9.650	199	1921.436			
	소 계				2372.928	3.040	7.214	7.430
	A7	H13	17.434	81	1412.162			
	A8	H13	0.522	199	103.937			
	소 계				1516.099	0.995	1.509	1.554
	총 계						13.530 T	13.936 T

분류	번호	직경	길이	수량	총길이	단위중량	총중량	비고
20°	A1	H25	9.817	87	854.099			할증 3%
	A2	H25	5.584	18	100.505			
	A5	H25	10.360	22	227.920			
	소 계				1182.524	3.980	4.706	4.848
	A3	H22	9.107	43	391.611			
	A4	H22	5.004	10	50.036			
	A6	H22	9.650	199	1921.436			
	소 계				2363.083	3.040	7.184	7.399
	A7	H13	16.835	84	1414.166			
	A8	H13	0.522	199	103.937			
	소 계				1518.103	0.995	1.511	1.556
	총 계						13.401 T	13.803 T
15°	A1	H25	10.053	89	894.747			할증 3%
	A2	H25	5.702	8	45.613			
	A5	H25	10.360	22	227.920			
	소 계				1168.280	3.980	4.650	4.789
	A3	H22	9.343	44	411.107			
	A4	H22	5.122	5	25.608			
	A6	H22	9.650	199	1921.436			
	소 계				2358.151	3.040	7.169	7.384
	A7	H13	16.394	86	1409.871			
	A8	H13	0.522	199	103.937			
	소 계				1513.807	0.995	1.506	1.551
	총 계						13.325 T	13.725 T
10°	A1	H25	10.223	92	940.541			할증 3%
	A2	H25	9.243	0	0.000			
	A5	H25	10.360	18	189.933			
	소 계				1130.474	3.980	4.499	4.634
	A3	H22	9.513	46	437.610			
	A4	H22	8.663	0	0.000			
	A6	H22	9.650	10	96.500			
	소 계				534.110	3.040	1.624	1.672
	A7	H13	16.091	88	1415.976			
	A8	H13	0.522	199	103.937			
	소 계				1519.913	0.995	1.512	1.558
	총 계						7.635 T	7.864 T
5°	A1	H25	10.326	96	991.272			할증 3%
	A2	H25	9.346	0	0.000			
	A5	H25	10.360	18	189.933			
	소 계				1181.206	3.980	4.701	4.842
	A3	H22	9.616	48	461.556			
	A4	H22	8.766	0	0.000			
	A6	H22	9.650	10	96.500			
	소 계				558.056	3.040	1.696	1.747
	A7	H13	15.913	89	1416.288			
	A8	H13	0.522	199	103.937			
	소 계				1520.225	0.995	1.513	1.558
	총 계						7.910 T	8.148 T
0°	A1	H25	10.360	101	1046.360			할증 3%
	A2	H25	0.000	0	0.000			
	A5	H25	0.000	0	0.000			
	소 계				1046.360	3.980	4.165	4.289
	A3	H22	9.650	51	492.150			
	A4	H22	0.000	0	0.000			
	A6	H22	0.000	0	0.000			
	소 계				492.150	3.040	1.496	1.541
	A7	H13	15.855	89	1411.095			
	A8	H13	0.522	199	103.937			
	소 계				1515.032	0.995	1.507	1.553
	총 계						7.168 T	7.383 T

The Way To Morrow 한국도로공사	표 준 도 TYPICAL DRAWING	도 면 명 교 량 접 속 슬 래 브 (39) TYPE-2, 6차로 배근도(L=9.0M) (2)	축 척 NONE	도 면 번 호 4.088

교 량 접 속 슬 래 브 (40)
TYPE-2, 6차로 배근도(L=10.0M) (1)

본 표준도에 제시된 제품(공법)은 실시설계시 공사비 기초금액 산출을 위해 잠정 제시된 도면이므로 시공전 실시설계 당시의 검토자료 등과 상호 비교검토하여 발주청(감독관)과 사전 협의 후 재질, 규격,성능 등이 동등 이상인 제품(공법)으로 변경 적용할 수 있음.

사보강 철근 상세

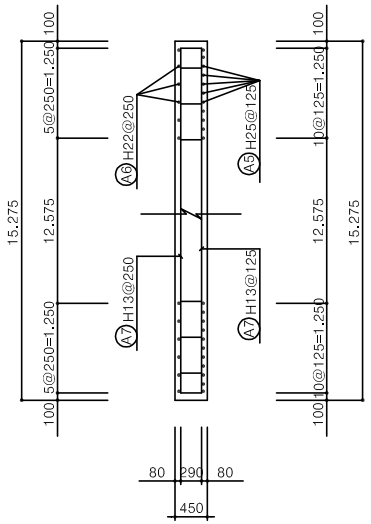

배 근 도 (Θ =0°~45°)

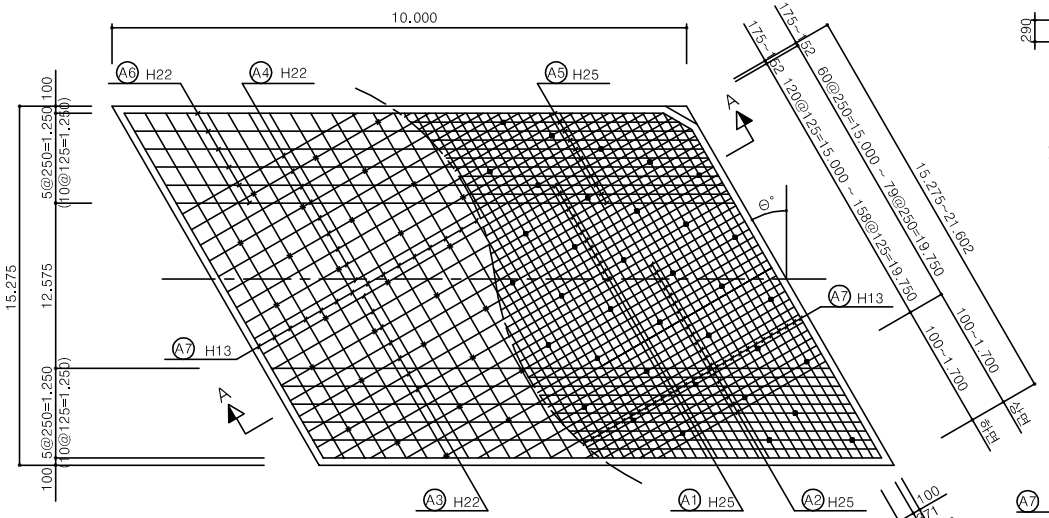

주) 접속슬래브는 날개벽 두께에따라 형상이 달라지므로
날개벽 두께, 접속슬래브 길이등을 적절히 고려해야한다.

철 근 상 세 도

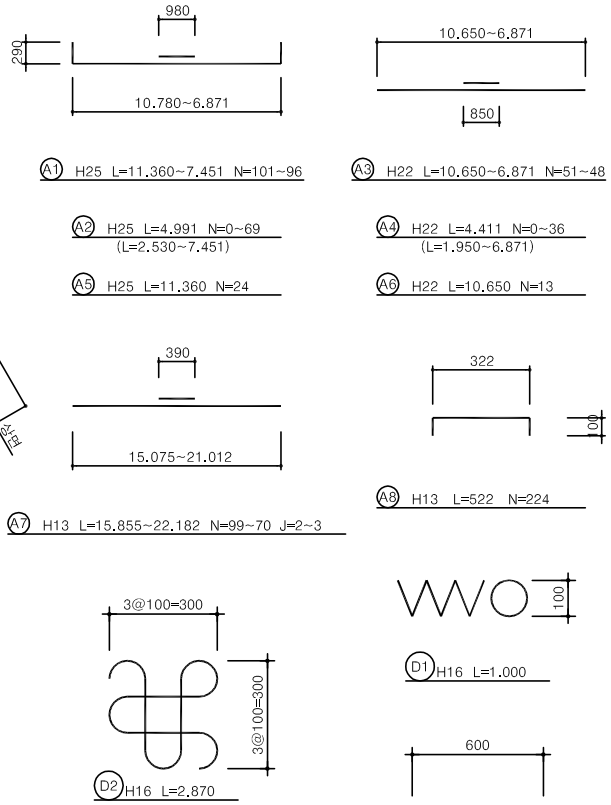

단 면 A - A

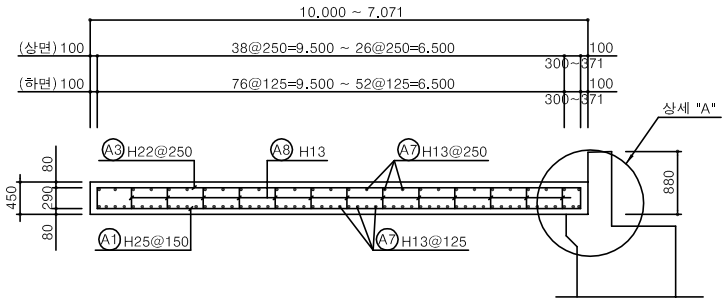

상세 "A"

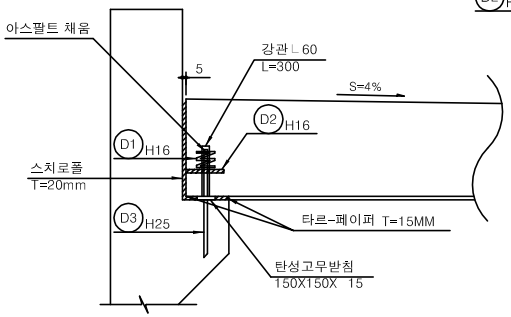

The Way To Morrow 한국도로공사	표 준 도 TYPICAL DRAWING	도 면 명	축 척	도 면 번 호
		교 량 접 속 슬 래 브 (40) TYPE-2, 6차로 배근도(L=10.0M) (1)	NONE	4.089

교 량 접 속 슬 래 브 (41)
TYPE-2, 6차로 배근도(L=10.0M) (2)

본 표준도에 제시된 제품(공법)은 실시설계시 공사비 기초금액 산출을 위해 잠정 제시된 도면이므로 시공전 실시설계 당시의 검토자료 등과 상호 비교검토하여 발주청(감독관)과 사전 협의 후 재질, 규격,성능 등이 동등 이상인 제품(공법)으로 변경 적용할 수 있음.

분류	번호	직경	길이	수량	총길이	단위중량	총중량	비고
45°	A1	H25	7.451	96	715.303			할증 3%
	A2	H25	4.991	69	344.347			
	A5	H25	11.360	24	272.640			
	소 계				1332.289	3.980	5.303	5.462
	A3	H22	6.871	48	329.811			
	A4	H22	4.411	36	158.779			
	A6	H22	10.650	224	2381.029			
	소 계				2869.620	3.040	8.724	8.985
	A7	H13	22.182	70	1552.748			
	A8	H13	0.522	224	116.704			
	소 계				1669.452	0.995	1.661	1.711
	총 계						15.687 T	16.158 T
40°	A1	H25	8.040	90	723.640			할증 3%
	A2	H25	5.285	60	317.113			
	A5	H25	11.360	24	272.640			
	소 계				1313.393	3.980	5.227	5.384
	A3	H22	7.460	45	335.720			
	A4	H22	4.705	31	145.862			
	A6	H22	10.650	224	2381.029			
	소 계				2862.611	3.040	8.702	8.963
	A7	H13	20.520	76	1559.527			
	A8	H13	0.522	224	116.704			
	소 계				1676.231	0.995	1.668	1.718
	총 계						15.597 T	16.065 T
35°	A1	H25	9.552	86	821.431			할증 3%
	A2	H25	5.551	51	283.089			
	A5	H25	11.360	24	272.640			
	소 계				1377.160	3.980	5.481	5.646
	A3	H22	8.842	43	380.185			
	A4	H22	4.971	27	134.211			
	A6	H22	10.650	224	2381.029			
	소 계				2895.425	3.040	8.802	9.066
	A7	H13	19.227	81	1557.414			
	A8	H13	0.522	224	116.704			
	소 계				1674.118	0.995	1.666	1.716
	총 계						15.949 T	16.427 T
30°	A1	H25	10.020	84	841.701			할증 3%
	A2	H25	5.785	41	237.190			
	A5	H25	11.360	24	272.640			
	소 계				1351.532	3.980	5.379	5.540
	A3	H22	9.310	42	391.031			
	A4	H22	5.205	22	114.513			
	A6	H22	10.650	224	2381.029			
	소 계				2886.573	3.040	8.775	9.038
	A7	H13	18.218	86	1566.752			
	A8	H13	0.522	224	116.704			
	소 계				1683.456	0.995	1.675	1.725
	총 계						15.829 T	16.304 T
25°	A1	H25	10.423	84	875.539			할증 3%
	A2	H25	5.987	31	185.583			
	A5	H25	11.360	24	272.640			
	소 계				1333.761	3.980	5.308	5.468
	A3	H22	9.713	42	407.949			
	A4	H22	5.407	17	91.911			
	A6	H22	10.650	224	2381.029			
	소 계				2880.890	3.040	8.758	9.021
	A7	H13	17.434	90	1569.069			
	A8	H13	0.522	224	116.704			
	소 계				1685.773	0.995	1.677	1.728
	총 계						15.744 T	16.216 T

분류	번호	직경	길이	수량	총길이	단위중량	총중량	비고
20°	A1	H25	10.757	85	914.339			할증 3%
	A2	H25	6.153	20	123.069			
	A5	H25	11.360	24	272.640			
	소 계				1310.048	3.980	5.214	5.370
	A3	H22	10.047	42	421.971			
	A4	H22	5.573	11	61.308			
	A6	H22	10.650	224	2381.029			
	소 계				2864.308	3.040	8.707	8.969
	A7	H13	16.835	93	1565.684			
	A8	H13	0.522	224	116.704			
	소 계				1682.388	0.995	1.674	1.724
	총 계						15.595 T	16.063 T
15°	A1	H25	11.019	88	969.695			할증 3%
	A2	H25	6.285	9	56.562			
	A5	H25	11.360	24	272.640			
	소 계				1298.896	3.980	5.170	5.325
	A3	H22	10.309	44	453.607			
	A4	H22	5.705	6	34.228			
	A6	H22	10.650	224	2381.029			
	소 계				2868.865	3.040	8.721	8.983
	A7	H13	16.394	96	1573.809			
	A8	H13	0.522	224	116.704			
	소 계				1690.513	0.995	1.682	1.733
	총 계						15.573 T	16.040 T
10°	A1	H25	11.208	91	1019.935			할증 3%
	A2	H25	10.228	0	0.000			
	A5	H25	11.360	20	227.200			
	소 계				1247.135	3.980	4.964	5.113
	A3	H22	10.498	45	472.413			
	A4	H22	9.648	0	0.000			
	A6	H22	10.650	11	117.150			
	소 계				589.563	3.040	1.792	1.846
	A7	H13	16.091	98	1576.883			
	A8	H13	0.522	224	116.704			
	소 계				1693.587	0.995	1.685	1.736
	총 계						8.441 T	8.694 T
5°	A1	H25	11.322	96	1086.907			할증 3%
	A2	H25	10.342	0	0.000			
	A5	H25	11.360	20	227.200			
	소 계				1314.107	3.980	5.230	5.387
	A3	H22	10.612	48	509.373			
	A4	H22	9.762	0	0.000			
	A6	H22	10.650	11	117.150			
	소 계				626.523	3.040	1.905	1.962
	A7	H13	15.913	99	1575.421			
	A8	H13	0.522	224	116.704			
	소 계				1692.125	0.995	1.684	1.734
	총 계						8.818 T	9.083 T
0°	A1	H25	11.360	101	1147.360			할증 3%
	A2	H25	0.000	0	0.000			
	A5	H25	0.000	0	0.000			
	소 계				1147.360	3.980	4.566	4.703
	A3	H22	10.650	51	543.150			
	A4	H22	0.000	0	0.000			
	A6	H22	0.000	0	0.000			
	소 계				543.150	3.040	1.651	1.701
	A7	H13	15.855	99	1569.645			
	A8	H13	0.522	224	116.704			
	소 계				1686.349	0.995	1.678	1.728
	총 계						7.896 T	8.132 T

The Way ToMorrow 한국도로공사	표 준 도 TYPICAL DRAWING	도 면 명 교 량 접 속 슬 래 브 (41) TYPE-2, 6차로 배근도(L=10.0M) (2)	축 척 NONE	도 면 번 호 4.090

차로이탈 인식시설 (전압형)

일 반 도

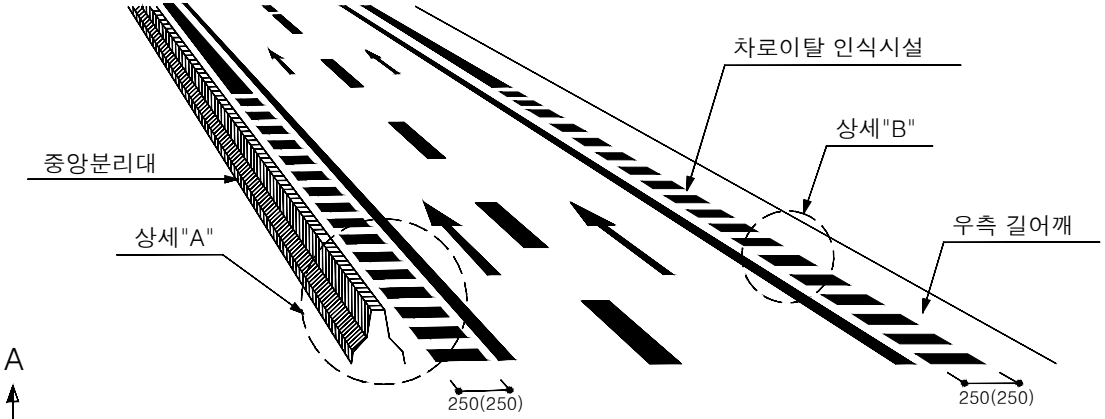

상 세 도

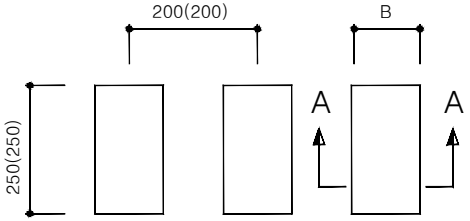

※ (　　) : 콘크리트 포장시

CASE1) 단면A-A (아스콘 포장)

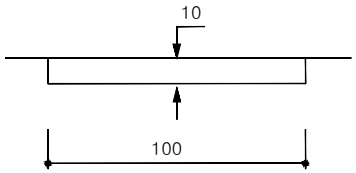

CASE1) 단면A-A (콘크리트 포장)

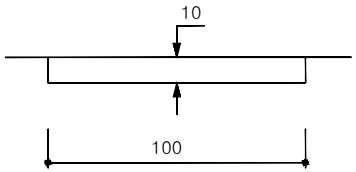

상 세 "A"

아스콘포장

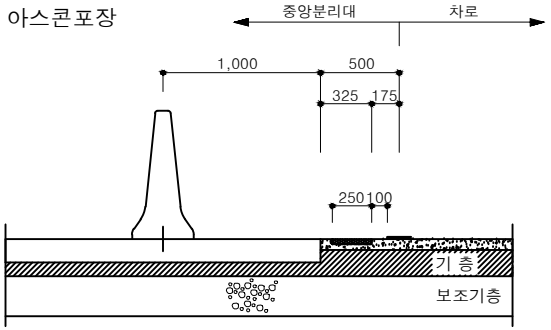

콘크리트포장

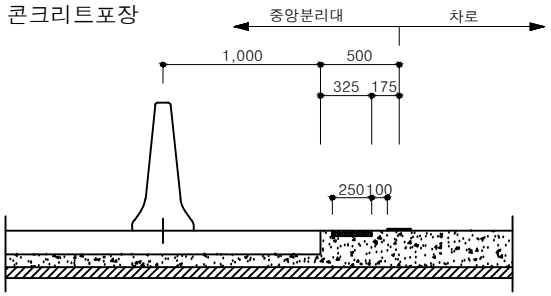

상 세 "B"

아스콘포장

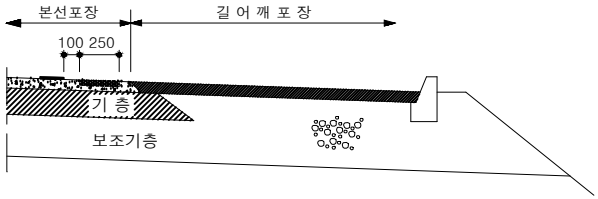

콘크리트포장

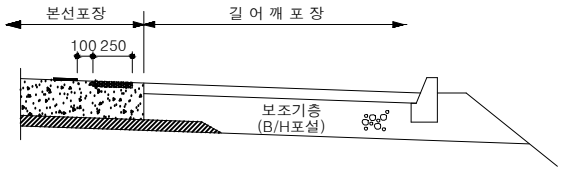

The Way To Tomorrow 한국도로공사	표 준 도 TYPICAL DRAWING	도 면 명 차로이탈 인식시설(2) (전압형)	축 척 NONE	도 면 번 호 4.091

교량부 가드레일
(방호벽-성토부 관로 포설시)

본 표준도에 제시된 제품(공법)은 실시설계시 공사비 기초금액 산출을 위해 잠정 제시된 도면이므로 시공전 실시설계 당시의 검토자료 등과 상호 비교검토하여 발주청(감독관)과 사전 협의 후 재질, 규격,성능 등이 동등 이상인 제품(공법)으로 변경 적용할 수 있음.

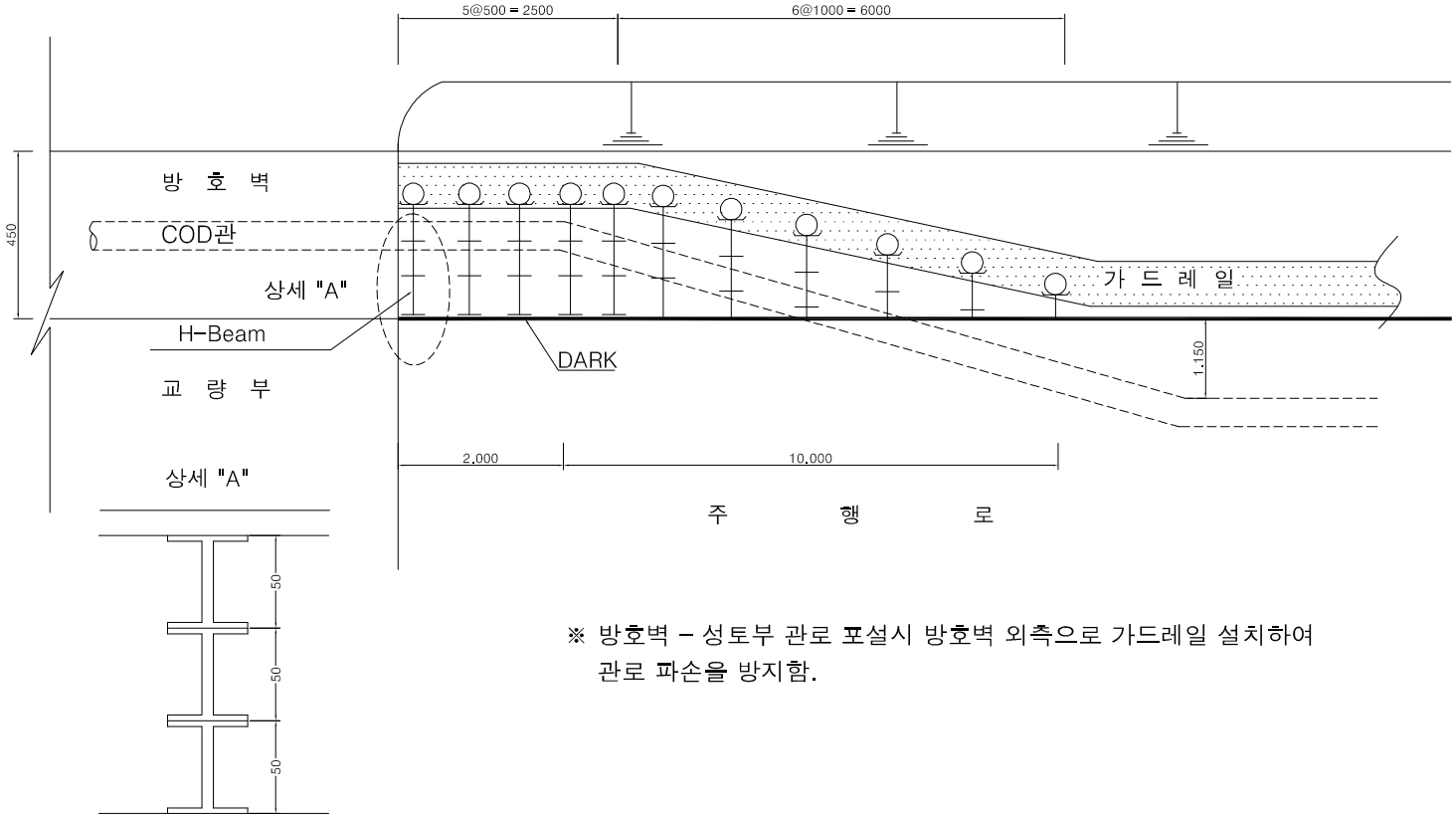

※ 방호벽 - 성토부 관로 포설시 방호벽 외측으로 가드레일 설치하여 관로 파손을 방지함.

The Way To Morrow 한국도로공사	표 준 도 TYPICAL DRAWING	도 면 명	축 척	도 면 번 호
		교량부 가드레일 (방호벽-성토부 관로 포설시)	NONE	7.009